Электромагнитный двухходовой клапан непрямого действия нормально-закрытый

21W3KB190 - 21W7KB500

Соленоидные клапаны непрямого действия ODE серии 21W3KB190 предназначены для автоматического перекрывания потоков воздуха, воды, пара, нефтепродуктов и других сред, совместимых с конструкционным материалом клапана.

Применение: промышленность, системы теплоснабжения.

Присоединение: G3/4 - G2.

Общие характеристики:

- ✓ Максимальное рабочее давление: 16 бар (G1 1/4 - G2);
  25 бар (G3/4 - G1).
- ✓ Температура окружающей среды: -10°C ... +60°C, -10°C ... +80°C.
- ✓ Температура рабочей среды: -10°C ... +90°C, -10°C ... +140°C.
- ✓ Условная пропускная способность (Kv) : до 750 л/мин.
- ✓ Напряжение питания катушки:
  постоянное: 12В, 24В;
  переменное: 12В, 24В, 110В, 220В, 230В, 240В, 380В.

Применяемые уплотнители:

Материал мембраны	Температура рабочей среды	Рабочая среда
B=NBR*	-10°C ... +90°C	Воздух, вода, инертные газы.
V=FKM*	-10°C ... +140°C	Минеральные масла, нефтепродукты.
E=EPDM*	-10°C ... +140°C	Вода, насыщенный пар.

При заказе уплотнения отличного от **NBR** необходимо заменить букву **B** в коде заказа клапана на соответствующую из таблицы выше. Пример: 21W3K**E**190.

Технические характеристики:

Присоединение	Код для заказа клапана (без катушки)	Максимальная вязкость		Диаметр проходного отверстия, *mm*	Kv, l/min	Мощность катушки, *Вт*	Перепад давления, *bar*		
		cSt	*E*				min	max	
								AC	DC
G3/4	21W3KB190	12	~2	19	140	8	0,2	16	16
G1	21W4KB250	12	~2	25	190	8		16	16
G1 1/4	21W5KB350	12	~2	35	400	8		10	10
G1 1/2	21W6KB400	12	~2	40	520	8		10	10
G2	21W7KB500	12	~2	50	750	8		10	10

Катушки, совместимые с клапаном:

Тип катушки	Температура окружающей среды, °C	Класс изоляции	Потребляемая мощность			*Код заказа для катушки можно подобрать в разделе "Электромагнитные катушки" (стр. 247)*
			DC, *Вт*	AC, *VA*	Пусковая, *VA*	
B	-10 ... +60	F (155°C)	8	14,5	25	
	-10 ... +80	H (180°C)				

* - более подробную информацию можно найти в разделе "Применяемые материалы" (стр. 261)

Схема клапана:

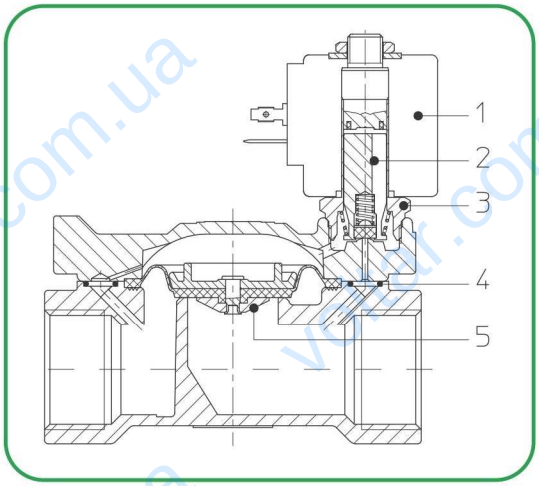

Основные элементы:

1 - Электромагнитная катушка;
2 - Плунжер;
3 - Шток арматуры;
4 - Уплотнение;
5 - Диафрагма.

Применяемые материалы:

Корпус - латунь.
Плунжер - нержавеющая сталь AISI серии 400*.
Шток арматуры - нержавеющая сталь AISI серии 300*.
Пружина - нержавеющая сталь AISI серии 300*.
Уплотнение - стандартное: B=NBR*,
на заказ: V=FKM*, E=EPDM*.

Габаритные размеры:

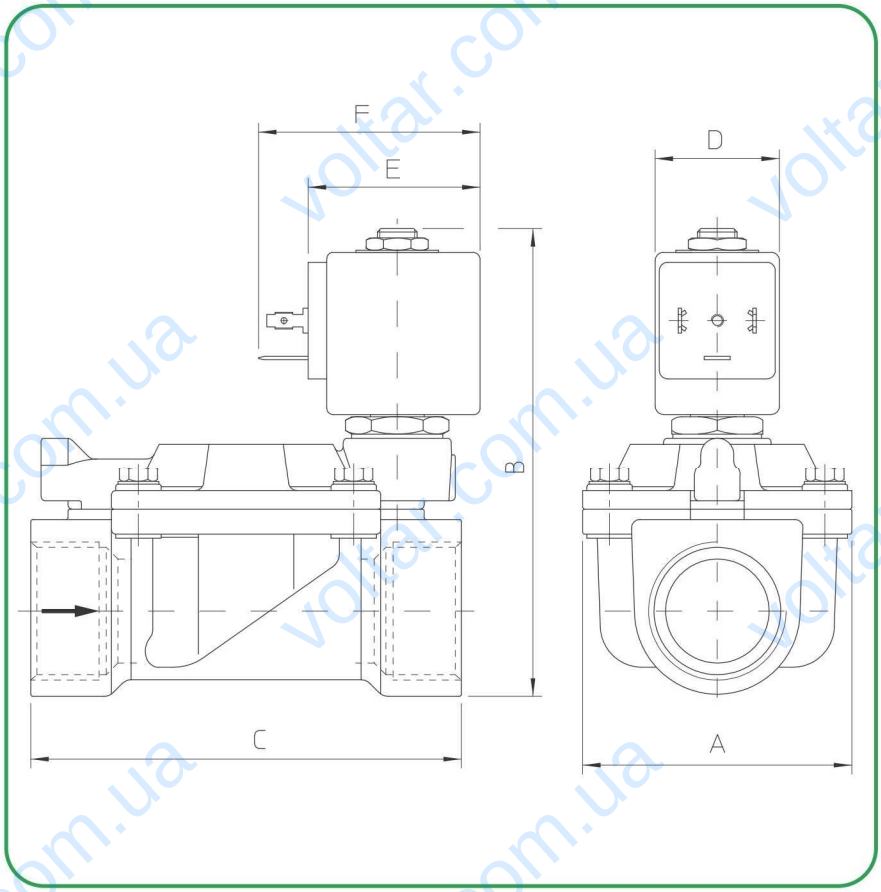

Габаритные размеры катушки, мм			
Тип	D	E	F
B	30	42	54

Габаритные размеры клапана, мм			
	A	B	C
G3/4	65	105	104
G1	65	112	104
G1 1/4	98	125	144
G1 1/2	98	125	144
G2	118	141	172

Исполнение клапана:

Соответствие электрическим стандартам IEC335
Степень защиты IP65 EN60529 (DIN 40050)

voltar.com.ua