6SR

Электронасосы погружные 6”

Чистая вода
(Максимальное содержание песка не более 100 г/м³)

В коммунальном секторе

В сельском хозяйстве

В промышленности

РАБОЧИЙ ДИАПАЗОН

- Производительность до **1000 л/мин** (60 м³/ч)
- Напор до **390 м**

ЭКСПЛУАТАЦИОННЫЕ ОГРАНИЧЕНИЯ

- Температура жидкости до **+35 °C**
- Максимальное содержание песка не более **100 г/м³**
- Глубина погружения до **100 м**
- Установка:
  – в вертикальном положении
  – в горизонтальном положении со следующими ограничениями: до **12 ступеней** или до **11 кВт**
- Количество пусков в час: **20** с регулярными интервалами
- Поток охлаждения двигателя не менее **16 см/с** (50 см/с для 30 кВт)
- Продолжительный режим работы электродвигателя **S1**

ИСПОЛНЕНИЕ И НОРМЫ БЕЗОПАСНОСТИ

ЭЛЕКТРОДВИГАТЕЛЬ

– Трехфазный 400 В - 50 Гц

Кабель электропитания длиной **4 м**

EN 60335-1 **EN 60034-1**
IEC 60335-1 **IEC 60034-1**
CEI 61-150 **CEI 2-3**

РЕГЛАМЕНТ (ЕС) N. 547/2012

СЕРТИФИКАЦИЯ

Сертифицированная система менеджмента DNV
ISO 9001: Система менеджмента качества
ISO 14001: Экологический менеджмент

ОБЛАСТИ ПРИМЕНЕНИЯ И УСТАНОВКА

Рекомендуются для подачи чистой воды с содержанием песка не более **100 г/м³**. Благодаря высоким эксплуатационным характеристикам и надёжности, насосы могут применяться в бытовом секторе, коммунальном хозяйстве и промышленности. В сочетании с гидроаккумуляторами они используются для распределения воды, для ирригации, повышения давления в системах, в противопожарных установках и т.п.

ИСПОЛНЕНИЕ ПО ЗАКАЗУ

- Гидравлические части 6SR-HYD с двойной защитной планкой кабеля при комплектации электродвигателями двойного напряжения 400/690 В ⅄/▲ (звезда/треугольник) от 11 кВт до 30 кВт
- Другие напряжения питания или частота 60 Гц
- **Комплект, состоящий из охлаждающего кожуха, фильтра и опор**

ГАРАНТИЯ

2 года в соответствии с нашими общими условиями продажи

РАБОЧИЙ ДИАПАЗОН

50 Гц n= 2900 об/мин

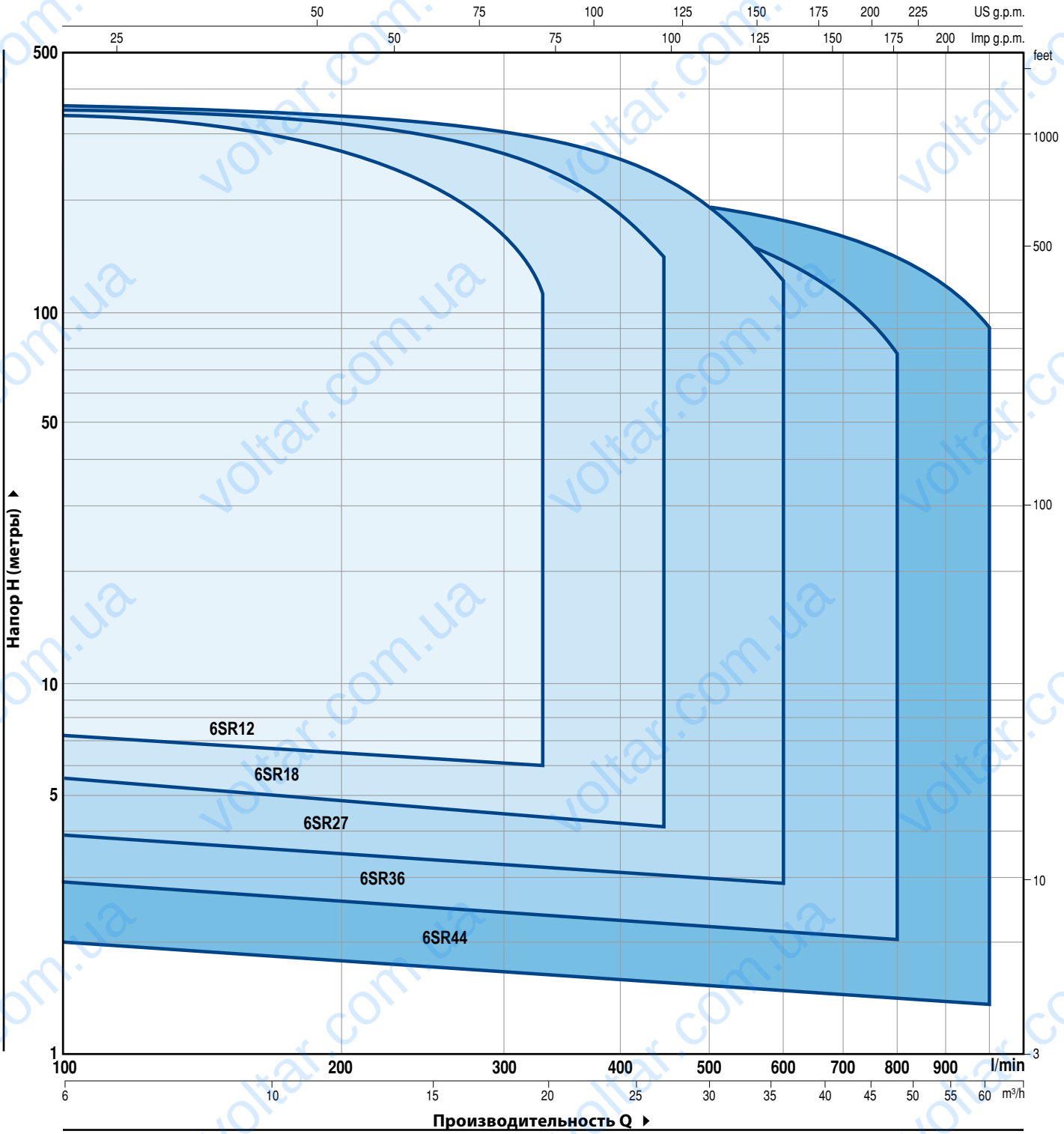

СХЕМА УСЛОВНОГО ОБОЗНАЧЕНИЯ НАСОСА

6 SR 12 / 8 - PD или HYD

- Диаметр скважины в дюймах
- Серия
- Производительность (м³/час) при максимальном КПД
- Число ступеней
- **PD**: электронасос с двигателем PEDROLLO
- **HYD**: насос без двигателя

6SR12

РАБОЧИЕ ХАРАКТЕРИСТИКИ И ТЕХНИЧЕСКИЕ ДАННЫЕ

50 Гц n= 2900 об/мин

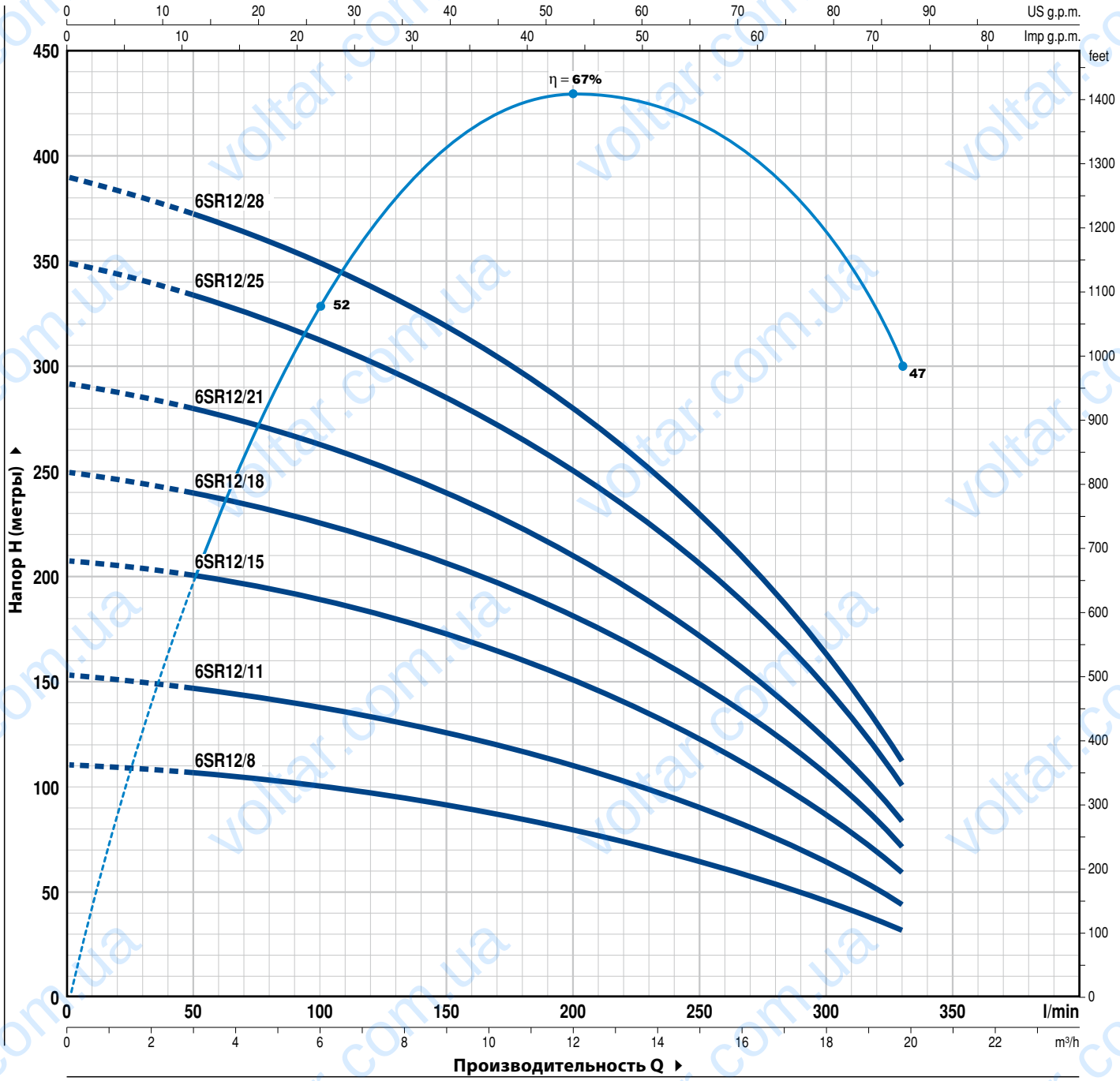

ТИП	МОЩНОСТЬ (P2)		Q м³/ч	0	3,0	6,0	9,0	12,0	15,0	18,0	19,8
Трехфазный	кВт	л.с.	Q л/мин	**0**	**50**	**100**	**150**	**200**	**250**	**300**	**330**
6SR12/8	4	5,5	H метры	111	106	100	91	80	66	47	32
6SR12/11	5,5	7,5		153	146	138	125	110	91	65	44
6SR12/15	7,5	10		208	199	189	171	150	124	88	60
6SR12/18	9,2	12,5		250	239	225	205	180	149	106	72
6SR12/21	11	15		292	279	263	239	210	174	124	84
6SR12/25	13	17,5		349	331	313	285	250	206	147	100
6SR12/28	15	20		390	371	350	319	280	231	165	112

Q - Производительность **H** - Общий манометрический напор

Допустимое отклонение характеристик насосов соответствует классу 3B согласно EN ISO 9906.

РАБОЧИЕ ХАРАКТЕРИСТИКИ И ТЕХНИЧЕСКИЕ ДАННЫЕ

50 Гц n= 2900 об/мин

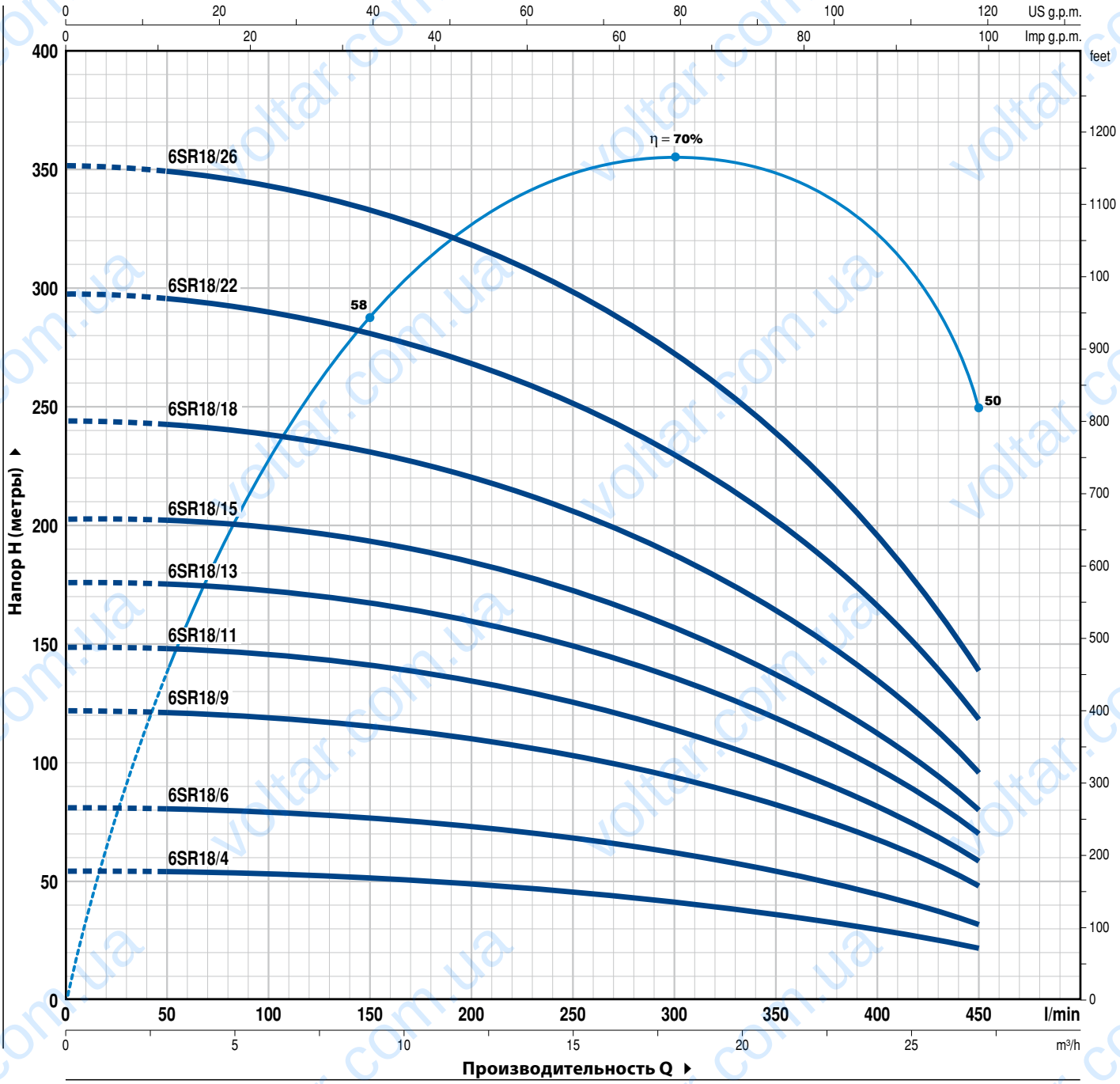

ТИП Трехфазный	МОЩНОСТЬ (P2) кВт	л.с.	Q м³/ч / л/мин	0 / 0	3 / 50	6 / 100	9 / 150	12 / 200	15 / 250	18 / 300	21 / 350	24 / 400	27 / 450
6SR18/4	4	5,5	H метры	54	53,8	53	51	49	46	42	37	30	22
6SR18/6	5,5	7,5		81	80,5	79	77	74	69	63	55	45	32
6SR18/9	7,5	10		122	121	119	116	111	103	94	83	68	48
6SR18/11	9,2	12,5		149	148	145,5	141	135	126	115	101	83	59
6SR18/13	11	15		176	175	172	167	160	149	136	120	98	70
6SR18/15	13	17,5		203	202	199	193	185	172	157	138	113	80
6SR18/18	15	20		244	242	238	231	221	206	188	165	135	96
6SR18/22	18,5	25		298	296	291	282	270	252	230	202	165	118
6SR18/26	22	30		352	350	344	334	320	298	272	239	195	139

Q - Производительность **H** - Общий манометрический напор

Допустимое отклонение характеристик насосов соответствует классу 3B согласно EN ISO 9906.

6SR27

РАБОЧИЕ ХАРАКТЕРИСТИКИ И ТЕХНИЧЕСКИЕ ДАННЫЕ

50 Гц n= 2900 об/мин

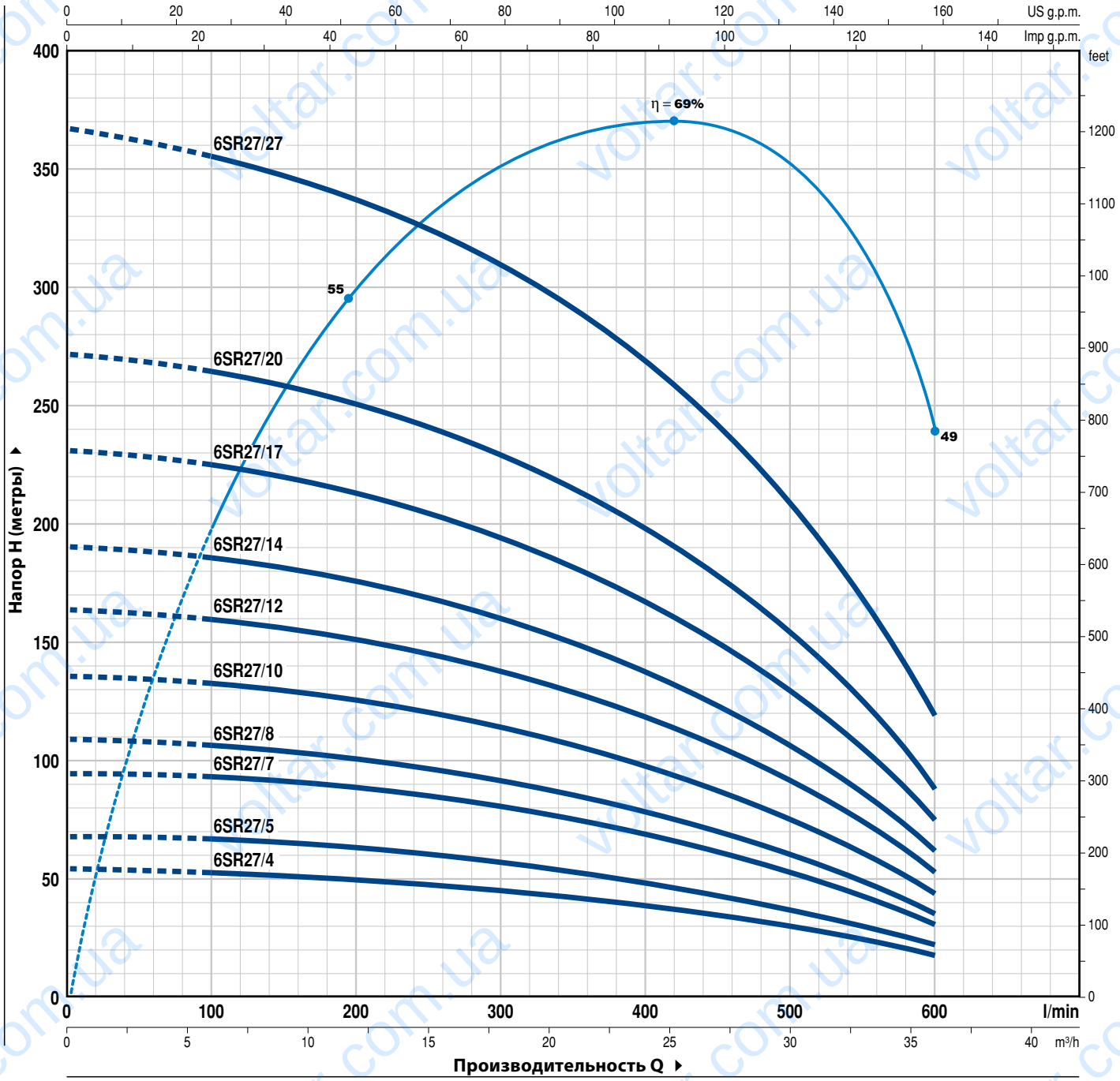

ТИП	МОЩНОСТЬ (P2)		Q м³/ч	0	6	12	18	24	30	36
Трехфазный	кВт	л.с.	л/мин	**0**	**100**	**200**	**300**	**400**	**500**	**600**
6SR27/4	4	5,5	H метры	54	53	49	45	40	30	18
6SR27/5	5,5	7,5		68	66	62	57	50	37	22
6SR27/7	7,5	10		95	92	87	80	70	52	31
6SR27/8	9,2	12,5		109	106	99	91	80	59	35
6SR27/10	11	15		136	132	124	114	100	74	44
6SR27/12	13	17,5		164	159	149	137	120	89	53
6SR27/14	15	20		191	185	174	160	140	104	62
6SR27/17	18,5	25		231	224	211	194	170	126	75
6SR27/20	22	30		272	264	248	228	200	148	88
6SR27/27	30	40		367	356	335	308	270	205	119

Q - Производительность **H** - Общий манометрический напор

Допустимое отклонение характеристик насосов соответствует классу 3B согласно EN ISO 9906.

РАБОЧИЕ ХАРАКТЕРИСТИКИ И ТЕХНИЧЕСКИЕ ДАННЫЕ

50 Гц n= 2900 об/мин

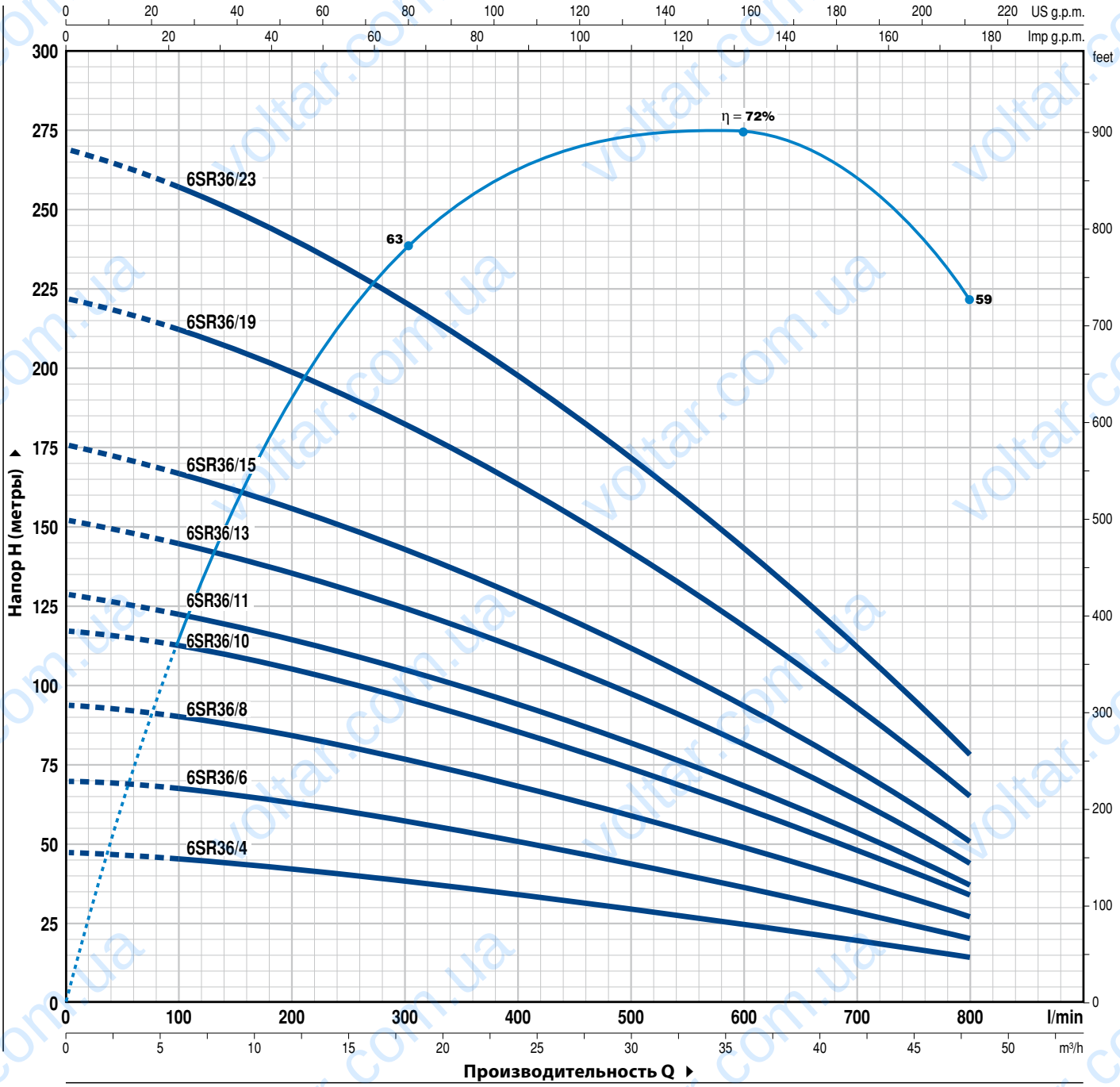

ТИП	МОЩНОСТЬ (P2)		Q м³/ч	0	6	12	18	24	30	36	42	48
Трехфазный	кВт	л.с.	Q л/мин	0	100	200	300	400	500	600	700	800
6SR36/4	4	5,5	H метры	47	45	42	38	34	29	25	19	14
6SR36/6	5,5	7,5		70	67	63	57	51	44	37	29	20
6SR36/8	7,5	10		94	89	84	76	68	59	50	39	27
6SR36/10	9,2	12,5		117	111	105	95	85	74	62	48	34
6SR36/11	11	15		129	123	115	105	93	81	68	53	37
6SR36/13	13	17,5		152	145	136	124	110	96	81	63	44
6SR36/15	15	20		176	167	157	143	127	110	93	72	51
6SR36/19	18,5	25		222	212	199	181	161	140	118	92	65
6SR36/23	22	30		269	256	241	219	195	169	143	111	78

Q - Производительность **H** - Общий манометрический напор

Допустимое отклонение характеристик насосов соответствует классу 3B согласно EN ISO 9906.

6SR44

РАБОЧИЕ ХАРАКТЕРИСТИКИ И ТЕХНИЧЕСКИЕ ДАННЫЕ

50 Гц n= 2900 об/мин

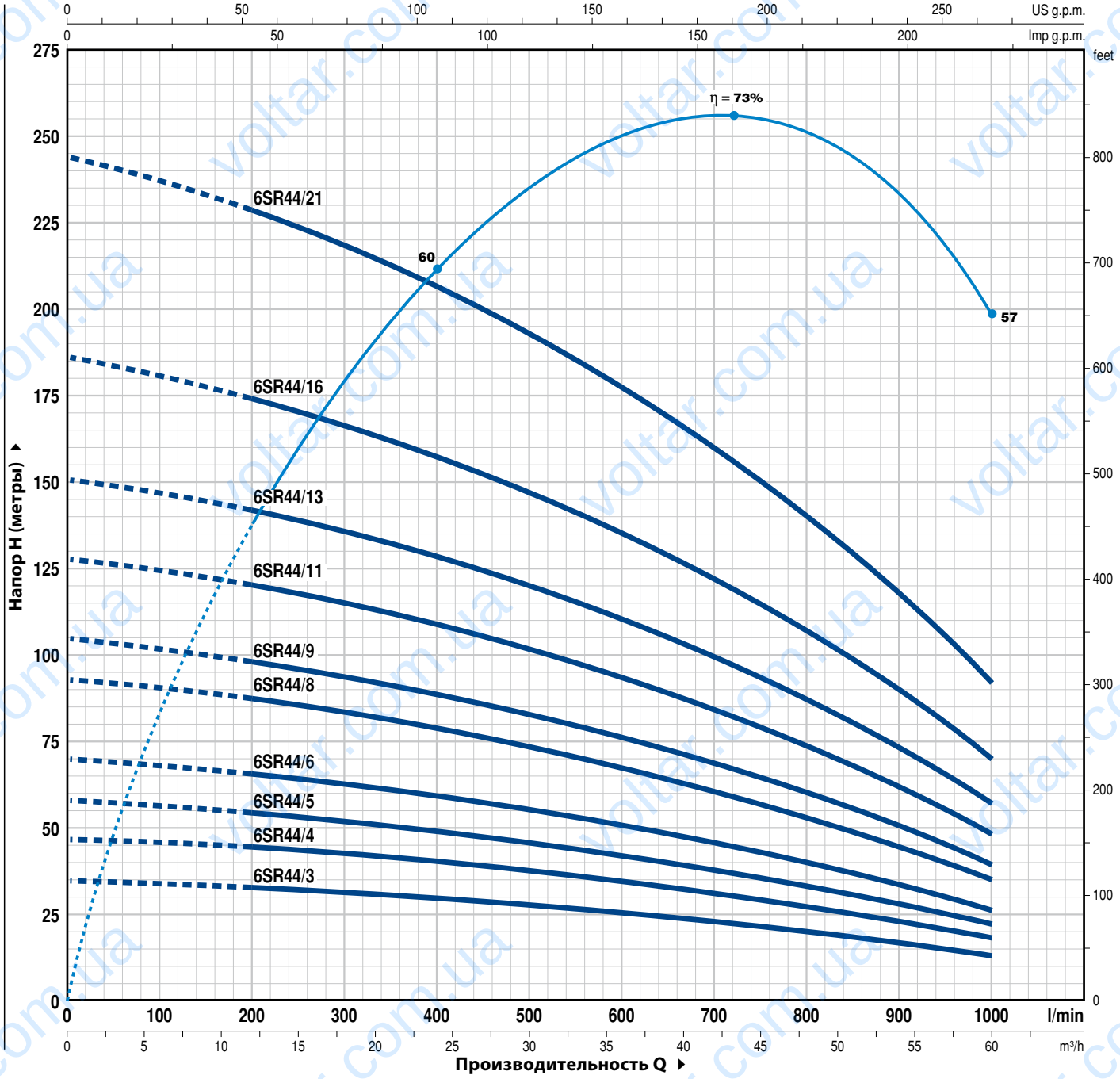

ТИП	МОЩНОСТЬ (P2)		Q м³/ч	0	12	18	24	30	36	42	48	54	60
Трехфазный	кВт	л.с.	Q л/мин	0	200	300	400	500	600	700	800	900	1000
6SR44/3	4	5,5	H метры	35	33	31	30	28	26	23	20	17	13
6SR44/4	5,5	7,5		47	44	42	40	37	34	31	27	23	18
6SR44/5	7,5	10		58	54	52	49	46	43	38	33	28	22
6SR44/6	9,2	12,5		70	65	62	59	56	51	46	40	34	26
6SR44/8	11	15		93	87	83	79	74	68	61	53	45	35
6SR44/9	13	17,5		105	98	93	89	83	77	69	60	51	39
6SR44/11	15	20		128	120	114	109	102	94	84	73	62	48
6SR44/13	18,5	25		151	141	135	128	120	111	99	86	73	57
6SR44/16	22	30		186	174	166	158	148	136	122	106	90	70
6SR44/21	30	40		244	228	218	207	194	179	160	139	118	92

Q = Производительность **H** = Общий манометрический напор

Допустимое отклонение характеристик насосов соответствует Классу 3B согласно EN ISO 9906.

ТИПОВЫЕ СХЕМЫ УСТАНОВКИ

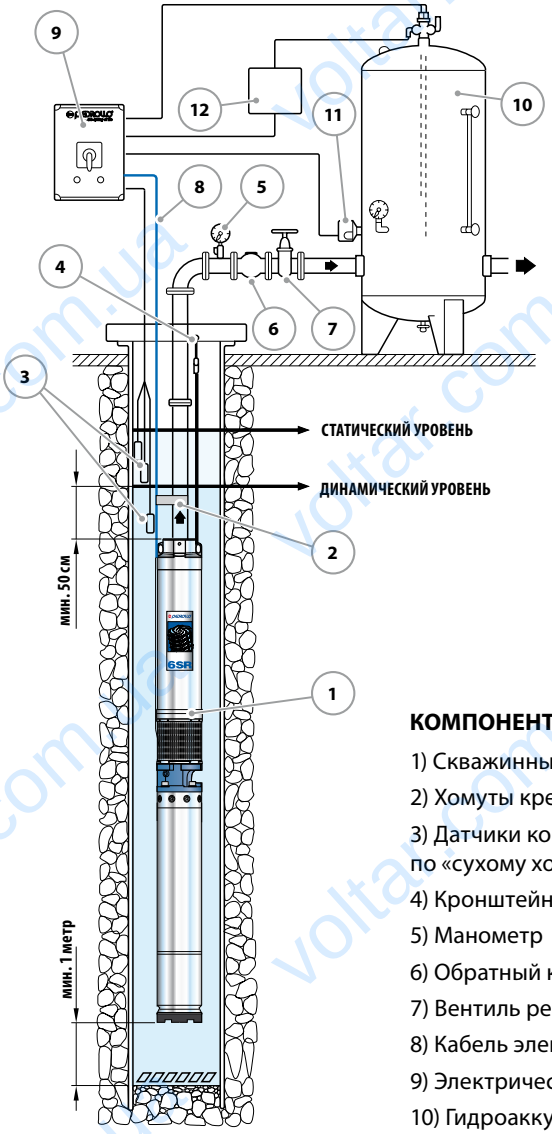

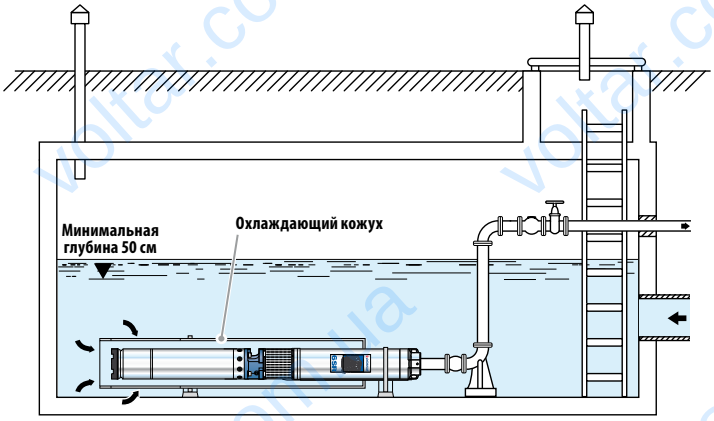

Охлаждающий кожух

При установке электронасоса в накопительных резервуарах, реках или озерах необходимо использование внешнего кожуха с целью создания охлаждающего потока воды, предотвращающего перегрев двигателя.

КОМПОНЕНТЫ

1) Скважинный электронасос
2) Хомуты крепления кабеля электропитания
3) Датчики контроля уровня воды для предотвращения работы по «сухому ходу»
4) Кронштейн и крепежный трос
5) Манометр
6) Обратный клапан
7) Вентиль регулирования расхода
8) Кабель электропитания
9) Электрический пульт
10) Гидроаккумулятор
11) Реле давления
12) Электроклапан/электрокомпрессор

➠ Электронасосы **6SR** устанавливаются в скважины диаметром не менее 6” (150 мм). Электронасос опускается в скважину при помощи напорной трубы на глубину, которая обеспечивает его полное погружение (не менее 50 см от поверхности воды и не менее 1 м от дна скважины), в том числе во время его работы, когда уровень воды в скважине может падать. При установке электронасоса в скважине рекомендуется закреплять его тросом из нержавеющей стали через предусмотренные для этого проушины на напорном корпусе.

6SR12-18-27 (Радиальные колеса)

ПОЗ.	КОМПОНЕНТ	КОНСТРУКТИВНЫЕ ХАРАКТЕРИСТИКИ
1	НАПОРНЫЙ КОРПУС	Никелированный чугун с катафорезной обработкой, напорный патрубок с резьбой согласно ISO 228/1
2	ОБРАТНЫЙ КЛАПАН	Нержавеющая сталь AISI 304
3	ФЛАНЕЦ	Никелированный чугун, размеры соответствуют стандартам NEMA
4	РАБОЧИЕ КОЛЕСА	Noryl FE1520PW с покрытием из специальной резины
5	ДИФФУЗОРЫ	Noryl FE1520PW
6	КОРПУС ДИФФУЗОРА	Нержавеющая сталь AISI 304
7	ВАЛ НАСОСА	Нержавеющая сталь AISI 304
8	ПОДШИПНИКИ НАСОСА	Неподвижные части выполнены из специального технополимера, а вращающиеся части изготовлены из нержавеющей стали AISI 316 с защитным покрытием из окиси хрома, повышающим стойкость к воздействию песка.
9	ПРИВОДНАЯ МУФТА	Нержавеющая сталь AISI 420
10	ФИЛЬТР	Нержавеющая сталь AISI 304
11	ЗАЩИТНАЯ ПЛАНКА КАБЕЛЯ	Нержавеющая сталь AISI 304
12	ДВИГАТЕЛЬ 6”	**6PD** - погружной перематываемый маслонаполненный двигатель ”PEDROLLO”

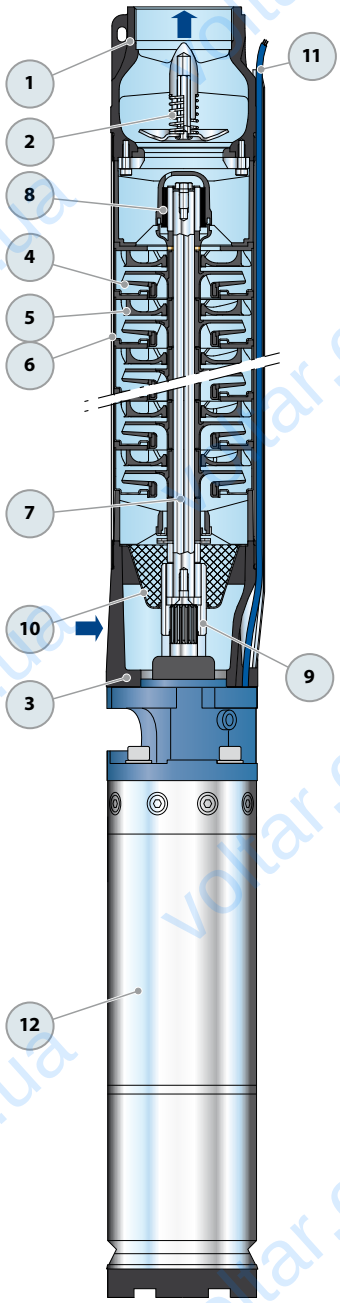

6SR36-44 (Полуаксиальные рабочие колеса)

ПОЗ.	КОМПОНЕНТ	КОНСТРУКТИВНЫЕ ХАРАКТЕРИСТИКИ
1	**НАПОРНЫЙ КОРПУС**	Нержавеющая сталь AISI 304, напорный патрубок с резьбой согласно ISO 228/1
2	**ОБРАТНЫЙ КЛАПАН**	Нержавеющая сталь AISI 304
3	**ФЛАНЕЦ**	Никелированный чугун, размеры соответствуют стандартам NEMA
4	**РАБОЧИЕ КОЛЕСА**	Noryl FE1520PW с покрытием из специальной резины
5	**ДИФФУЗОРЫ**	Noryl FE1520PW
6	**КОРПУС ДИФФУЗОРА**	Нержавеющая сталь AISI 304
7	**ВАЛ НАСОСА**	Нержавеющая сталь AISI 304
8	**ПОДШИПНИКИ НАСОСА**	Неподвижные части выполнены из специального технополимера, а вращающиеся части изготовлены из нержавеющей стали AISI 316 с защитным покрытием из окиси хрома, повышающим стойкость к воздействию песка.
9	**ПРИВОДНАЯ МУФТА**	Нержавеющая сталь AISI 420
10	**ФИЛЬТР**	Нержавеющая сталь AISI 304
11	**ЗАЩИТНАЯ ПЛАНКА КАБЕЛЯ**	Нержавеющая сталь AISI 304
12	**ДВИГАТЕЛЬ 6”**	**6PD** = погружной перематываемый маслонаполненный двигатель “PEDROLLO”

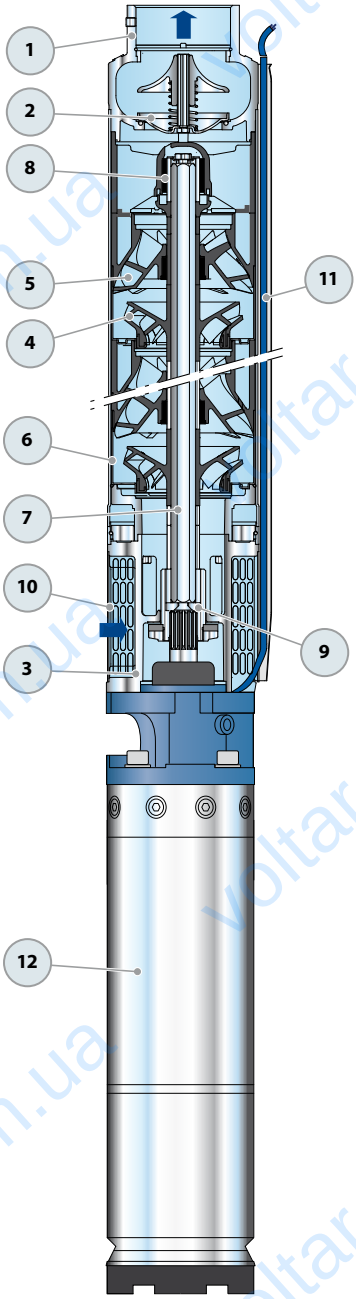

6SR-PD

РАЗМЕРЫ И ВЕС

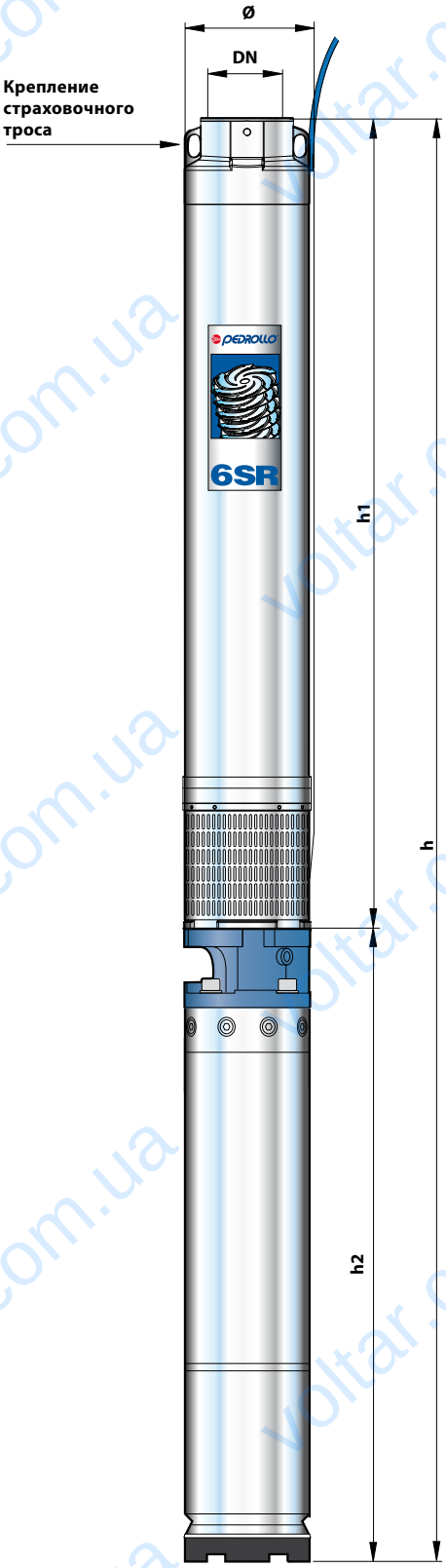

ТИП	ПАТРУБОК	РАЗМЕРЫ, мм				кг
Трехфазный	DN	Ø	h1	h2	h	3~
6SR 12/8 - PD			719	633	1352	53,8
6SR 12/11 - PD			849	667	1516	60,9
6SR 12/15 - PD			1068	698	1766	66,8
6SR 12/18 - PD			1198	731	1929	73,0
6SR 12/21 - PD			1328	826	2154	83,9
6SR 12/25 - PD			1502	894	2396	96,0
6SR 12/28 - PD			1632	894	2526	98,1
6SR 18/4 - PD			545	633	1178	49,6
6SR 18/6 - PD			632	667	1299	53,6
6SR 18/9 - PD			762	698	1460	60,3
6SR 18/11 - PD			849	731	1580	67,0
6SR 18/13 - PD			981	826	1807	76,9
6SR 18/15 - PD			1068	894	1962	84,6
6SR 18/18 - PD			1198	894	2092	87,6
6SR 18/22 - PD			1371	959	2330	99,7
6SR 18/26 - PD			1545	1116	2661	125,7
6SR 27/4 - PD			583	633	1216	47,9
6SR 27/5 - PD			636	667	1303	53,5
6SR 27/7 - PD			742	698	1440	58,8
6SR 27/8 - PD			795	731	1526	63,0
6SR 27/10 - PD			901	826	1727	74,1
6SR 27/12 - PD			1051	894	1945	83,6
6SR 27/14 - PD	3″	149,5	1157	894	2051	85,9
6SR 27/17 - PD			1316	959	2275	97,5
6SR 27/20 - PD			1474	1116	2590	123,0
6SR 27/27 - PD			1845	1243	3088	135,8
6SR 36/4 - PD			823	633	1456	55,4
6SR 36/6 - PD			1049	667	1716	64,0
6SR 36/8 - PD			1275	698	1973	71,0
6SR 36/10 - PD			1501	731	2232	76,2
6SR 36/11 - PD			1613	826	2439	90,0
6SR 36/13 - PD			1839	894	2733	102,0
6SR 36/15 - PD			2065	894	2959	107,0
6SR 36/19 - PD			2517	959	3476	121,0
6SR 36/23 - PD			2969	1116	4085	154,0
6SR 44/3 - PD			710	633	1343	54,0
6SR 44/4 - PD			823	667	1490	57,5
6SR 44/5 - PD			936	698	1634	63,1
6SR 44/6 - PD			1049	731	1780	70,0
6SR 44/8 - PD			1275	826	2101	82,2
6SR 44/9 - PD			1388	894	2282	92,0
6SR 44/11 - PD			1613	894	2507	97,0
6SR 44/13 - PD			1839	959	2798	110,0
6SR 44/16 - PD			2178	1116	3294	141,0
6SR 44/21 - PD			2743	1243	3986	154,3

РАЗМЕРЫ И ВЕС

ТИП Pompa	ПАТРУБОК DN	РАЗМЕРЫ, мм Ø	h	кг
6SR 12/8 - HYD			719	19,8
6SR 12/11 - HYD			849	24,9
6SR 12/15 - HYD			1068	27,8
6SR 12/18 - HYD			1198	31,0
6SR 12/21 - HYD			1328	33,9
6SR 12/25 - HYD			1502	39,0
6SR 12/28 - HYD			1632	41,1
6SR 18/4 - HYD			545	15,6
6SR 18/6 - HYD			632	17,6
6SR 18/9 - HYD			762	21,3
6SR 18/11 - HYD			849	25,0
6SR 18/13 - HYD			981	26,9
6SR 18/15 - HYD			1068	27,6
6SR 18/18 - HYD			1198	30,6
6SR 18/22 - HYD			1371	34,7
6SR 18/26 - HYD			1545	38,7
6SR 27/4 - HYD			583	13,9
6SR 27/5 - HYD			636	17,5
6SR 27/7 - HYD			742	19,8
6SR 27/8 - HYD			795	21,0
6SR 27/10 - HYD			901	24,1
6SR 27/12 - HYD			1051	26,6
6SR 27/14 - HYD	3"	149,5	1157	28,9
6SR 27/17 - HYD			1316	32,5
6SR 27/20 - HYD			1474	36,0
6SR 27/27 - HYD			1845	44,8
6SR 36/4 - HYD			823	21,4
6SR 36/6 - HYD			1049	28,0
6SR 36/8 - HYD			1275	32,0
6SR 36/10 - HYD			1501	34,2
6SR 36/11 - HYD			1613	40,0
6SR 36/13 - HYD			1839	45,0
6SR 36/15 - HYD			2065	50,0
6SR 36/19 - HYD			2517	56,0
6SR 36/23 - HYD			2969	67,0
6SR 44/3 - HYD			710	20,0
6SR 44/4 - HYD			823	21,5
6SR 44/5 - HYD			936	24,1
6SR 44/6 - HYD			1049	28,0
6SR 44/8 - HYD			1275	32,2
6SR 44/9 - HYD			1388	35,0
6SR 44/11 - HYD			1613	40,0
6SR 44/13 - HYD			1839	45,0
6SR 44/16 - HYD			2178	54,0
6SR 44/21 - HYD			2743	63,3