Позиция	Счет	Параметр
	1	**MAGNA3 25-60**

Номер изделия: По запросу

MAGNA3 – Больше, чем насос

Обладая непревзойденным КПД, широким диапазоном характеристик и встроенными средствами связи, функциональностью, MAGNA3 является идеальным решением для инженеров и специалистов, создающих высокоэффективные системы для зданий.

Данный насос мастер класса от Grundfos будет прекрасно соответствовать применению и в системах отопления и охлаждения, что делает его очевидным выбором для практически любого объекта строительства – старого или нового.

MAGNA3 - насос с герметизированным ротором, т.е. насос и электродвигатель составляют единый агрегат без уплотнения вала, и всего лишь с двумя прокладками для уплотнения. Подшипники смазываются перекачиваемой жидкостью.

Инновационный хомут всего с одним винтом позволяет легкое изменение положения головки насоса.

MAGNA3 - насоса, которые не требует технического обслуживания и с очень низкими затратами полного срока эксплуатации.

Характеристики насоса следующие:
• котроллер, встроенный в блок управления
• панель управления с TFT-дисплеем на блоке управления
• блок управления рассчитан на опциональные CIM-модули
• встроенные датчик перепада давления и температуры
• чугунный корпус насоса (в зависимости от модели)
• кожух ротора из композиционного материала, армированного углеродным волокном
• опорный диск подшипника и оболочка ротора из нержавеющей стали
• кожух статора из алюминиевого сплава
• силовая электроника с воздушным охлаждением
MAGNA3 является однофазным насосом.

Характерные особенности:
• AUTOADAPT (автоматическая поднастройка).
• FLOWADAPT (поднастройка потока) и FLOWLIMIT (ограничение потока) (больше, чем функция насоса, так как уменьшает потребность в дроссельных клапанах насоса).
• Пропорциональный контроль давления.
• Постоянный контроль давления.
• Постоянный контроль температуры.
• Кривая постоянного режима работы.
• Кривая максимального или минимального режима работы.
• Автоматический ночной режим.
• Не требуется никакая внешняя защита электродвигателя.
• Изолирующие оболочки поставляются с насосами с одной головкой для систем обогрева.
• Большой диапазон температур, когда температура жидкости и температура окружающей среды не зависят друг от друга.

Связь
MAGNA3 обеспечивает связь по следующим интерфейсам:
• беспроводной дистанционный общий выход Grundfos (Grundfos GO Remote)
• связь по полевой шине через CIM-модули

Позиция	Счет	Параметр

• цифровые входы
• релейные выходы
• аналоговый вход (больше, чем функция насоса – счетчик тепловой энергии)

Электродвигатель и электронный контроллер
MAGNA3 включает в себя 4-полюсый, синхронный электродвигатель с постоянным магнитом (PM-электродвигатель). Характеристиками данного типа двигателей является повышенный КПД по сравнению обычным асинхронным короткозамкнутым электродвигателем.

Скорость насоса контролируется при помощи встроенного частотного преобразователя.
Датчик перепада давления и температуры встроен в насос.

Жидкость:

Рабочая жидкость:	Вода
Диапазон температур жидкости:	-10 .. 110 °C
Темпер. жидкости:	60 °C
Плотность:	983.2 кг/м³

Технич.:

TF класс:	110
Данные на фирменной табличке:	CE,VDE,EAC

Материалы:

Корпус насоса:	Чугун EN-GJL-200 ASTM A48-200B
Рабочее колесо:	PES 30%GF

Монтаж:

Диапазон температуры окружающей среды:	0 .. 40 °C
Макс. рабочее давление:	10 бар
Соединение труб:	G 1 1/2"
Допустимое давление:	PN10
Монтажная длина:	180 мм

Данные электрообор-я:

Потребл.мощн.-P1:	9 .. 91 Вт
Частота питающей сети:	50 Hz
Номинальное напряжение:	1 x 230 V
Максимальное потребление тока:	0.09 .. 0.75 A
Класс защиты (IEC 34-5):	X4D
Класс изоляции (IEC 85):	F

Другое:

Маркировка:	Grundfos Blueflux
Класс электропотребления (EEI):	0.19
Нетто вес:	4.81 кг
Полный вес:	5.27 кг
Объем упаковки:	14.6 м³

По запросу MAGNA3 25-60 50 Гц

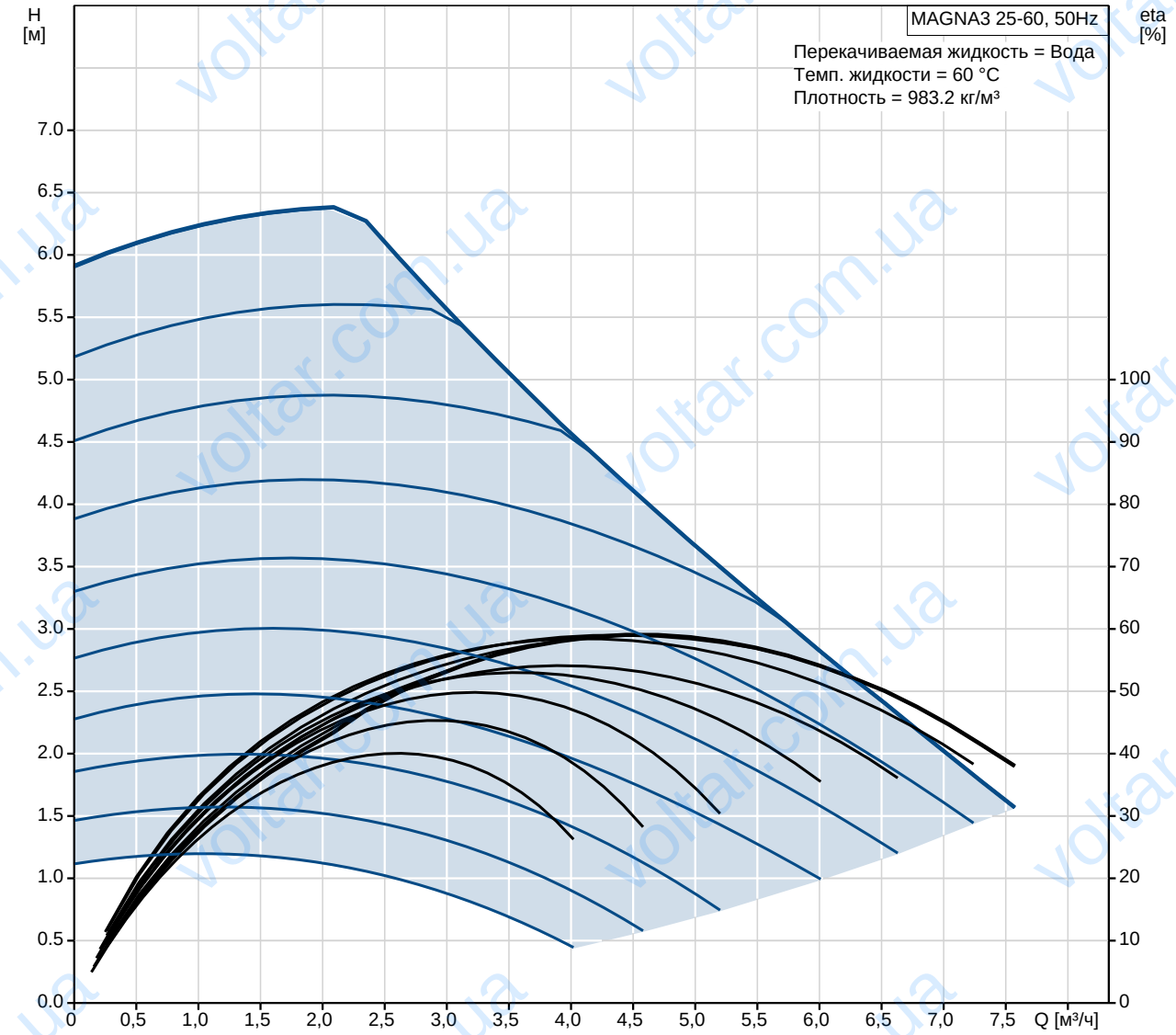

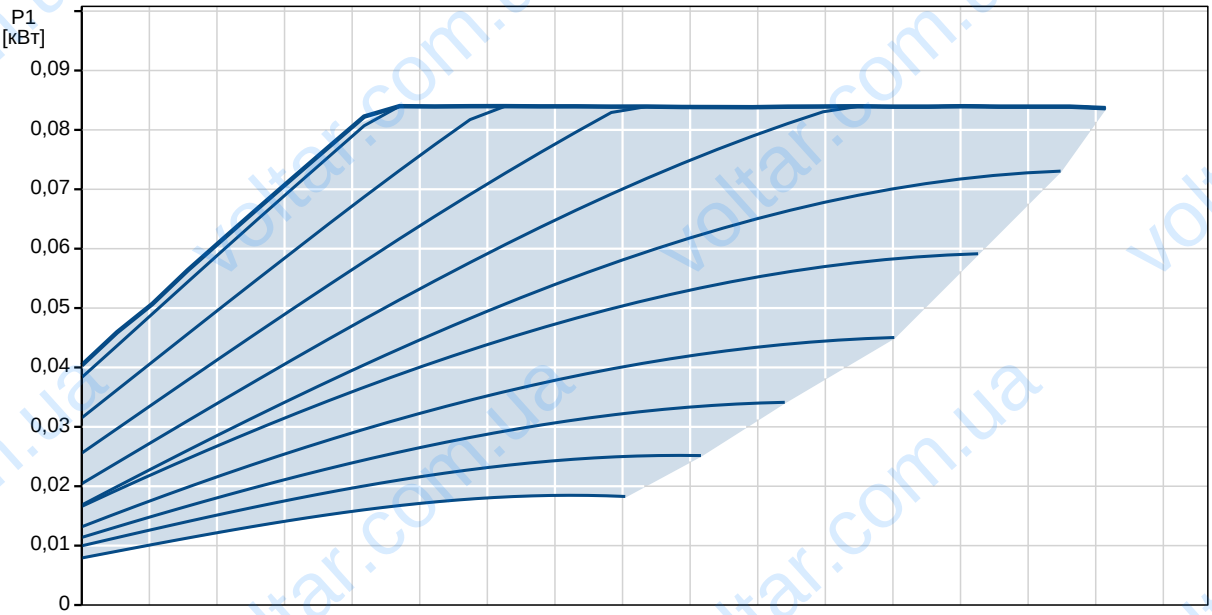

Описание	Значение
Общие сведения:	
Наименование продукта:	MAGNA3 25-60
№ продукта:	По запросу
EAN номер:	По запросу
Цена:	По запросу
Технич.:	
Макс гидростатический напор:	60 дм
TF класс:	110
Данные на фирменной табличке:	CE,VDE,EAC
Модель:	C
Материалы:	
Корпус насоса:	Чугун
	EN-GJL-200
	ASTM A48-200B
Рабочее колесо:	PES 30%GF
Монтаж:	
Диапазон температуры окружающей среды:	0 .. 40 °C
Макс. рабочее давление:	10 бар
Соединение труб:	G 1 1/2"
Допустимое давление:	PN10
Монтажная длина:	180 мм
Жидкость:	
Рабочая жидкость:	Вода
Диапазон температур жидкости:	-10 .. 110 °C
Темпер. жидкости:	60 °C
Плотность:	983.2 кг/м³
Данные электрообор-я:	
Потребл.мощн.-P1:	9 .. 91 Вт
Частота питающей сети:	50 Hz
Номинальное напряжение:	1 x 230 V
Максимальное потребление тока:	0.09 .. 0.75 A
Класс защиты (IEC 34-5):	X4D
Класс изоляции (IEC 85):	F
Другое:	
Маркировка:	Grundfos Blueflux
Класс электропотребления (EEI):	0.19
Нетто вес:	4.81 кг
Полный вес:	5.27 кг
Объем упаковки:	14.6 м³

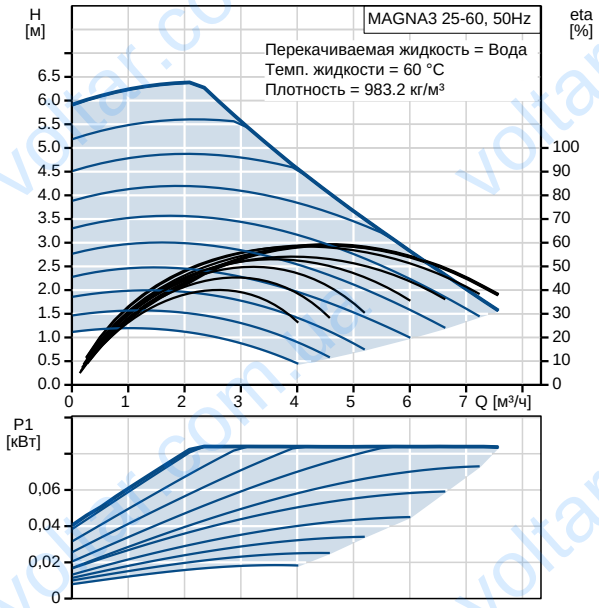

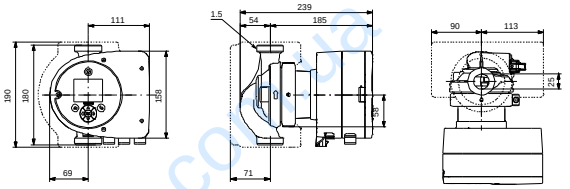

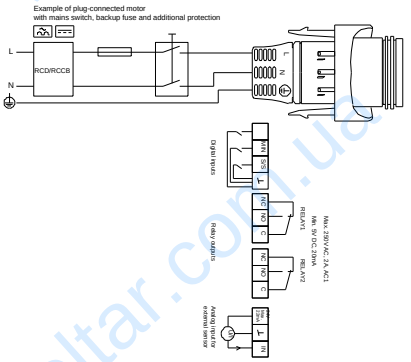

По запросу MAGNA3 25-60 50 Гц

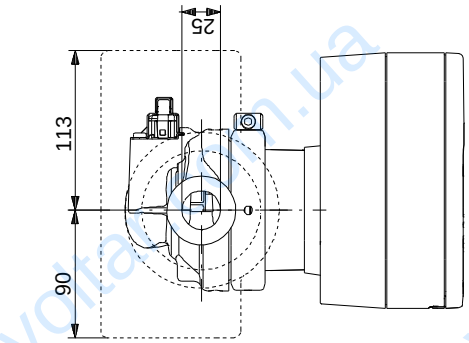

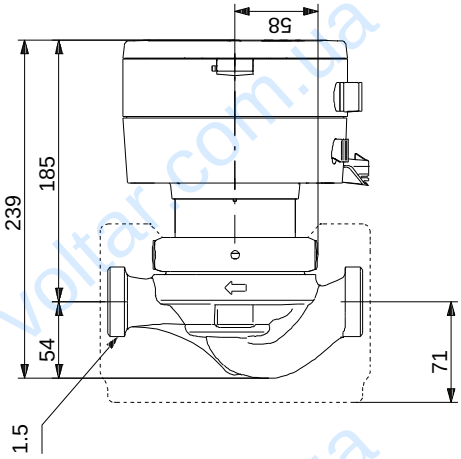

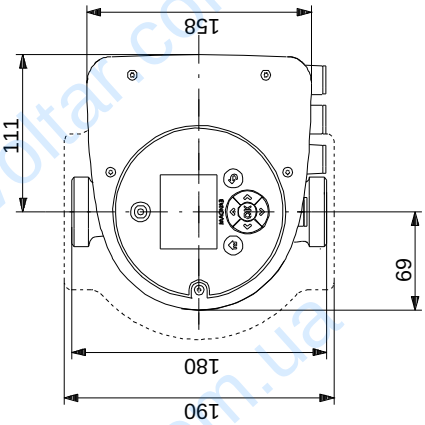

Внимание! Все размеры даны в[мм], если не указано иное.
Правовая оговорка: На данном упрощённом габаритном чертеже представлены не все компоненты.

По запросу MAGNA3 25-60 50 Гц

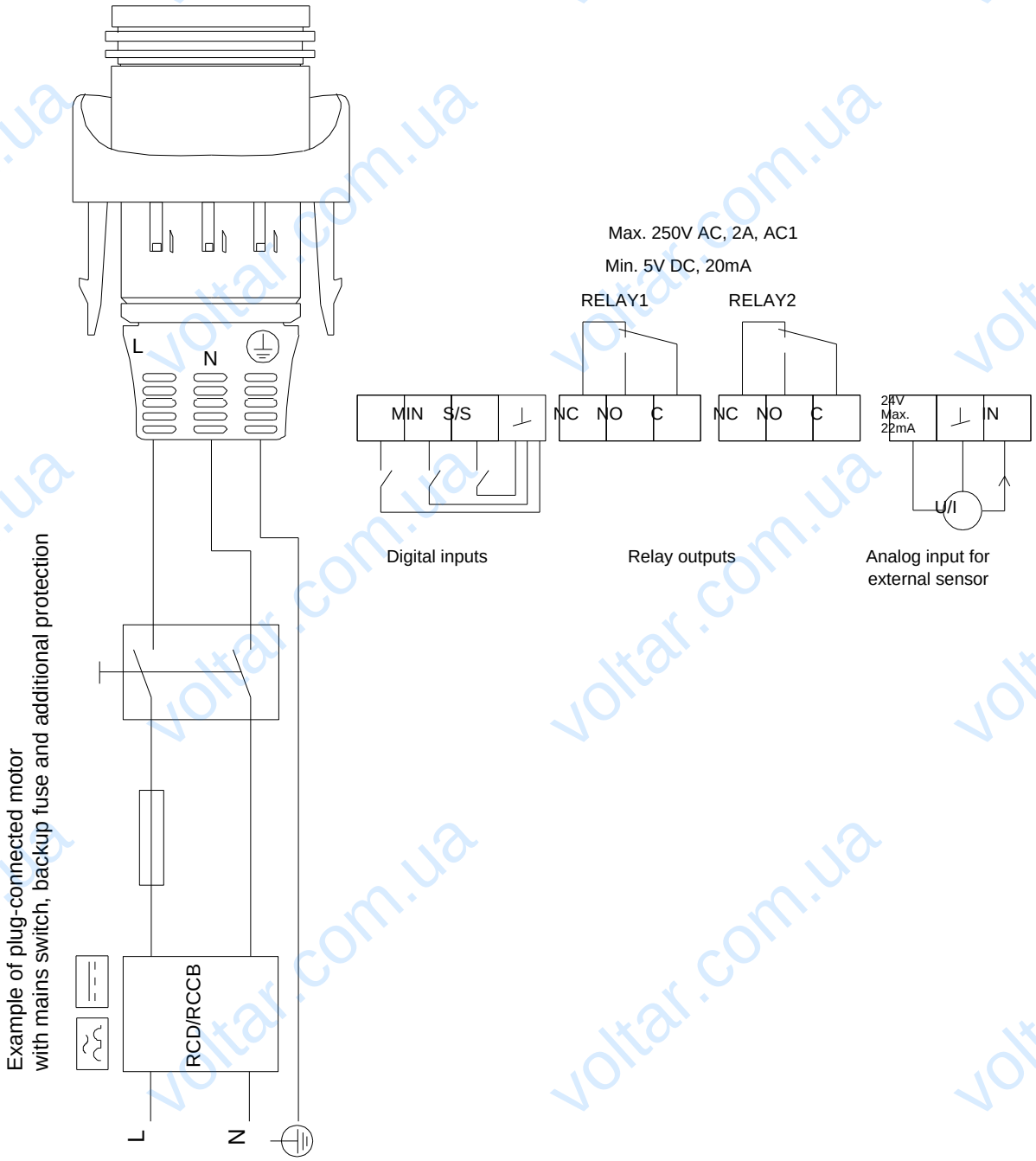

Внимание!Все размеры даны в[мм],если не указано иное.