RU

NEW

JSW 2®

40TH

PEDROLLO®

... the spring of life

voltar.com.ua

NEW

ТЕХНИЧЕСКИЕ ХАРАКТЕРИСТИКИ

- Новые самовсасывающие электронасосы
- Оригинальный дизайн Pedrollo (запатентовано)
- более низкий уровень шума
- Улучшенные гидравлические характеристики
- Улучшенная способность самовсасывания
- Более низкое потребление электроенергии
- Рабочее колесо из нержавеющей стали AISI 304
- Зарегистрированные модели

ИСПОЛЬЗОВАНИЕ И УСТАНОВКА

Насосы данной серии рекомендуются для перекачки воды и химически неагрессивных жидкостей для материалов, из которых изготовлен насос.
Самовсасывающие насосы **JSW** проектированы для перекачки воды даже в присутствии воздуха смешанного с перекачиваемой жидкостью. Благодаря их надежности, простоте в эксплуатации эти насосы могут с успехом применяться в быту, в частности, для автоматической подачи воды совместно с небольшими и средними резервуарами-автоматическими агрегатами поддержания давления, для орошения огородов, садов и т.д.

ОГРАНИЧЕНИЯ ИСПОЛЬЗОВАНИЯ

- Манометрическая высота всасывания до **9 м** (HS)
- Температура жидкости от **-10 °C** до **+40 °C**
- Температура окружающей среды до **+40 °C**
- Максимальное давление в корпусе насоса **6.5 бар**
- Непрерывная работа **S1**

ПАТЕНТЫ - МАРКИ - МОДЕЛИ

- Зарегистрированная модель JSW®
- Зарегистрированная европ. модель n° 002218610
- Европейский патент n° 1 510 696

ТЕХНИЧЕСКИЕ ХАРАКТЕРИСТИКИ

50 Гц n= 2900 об/мин HS= 0 m

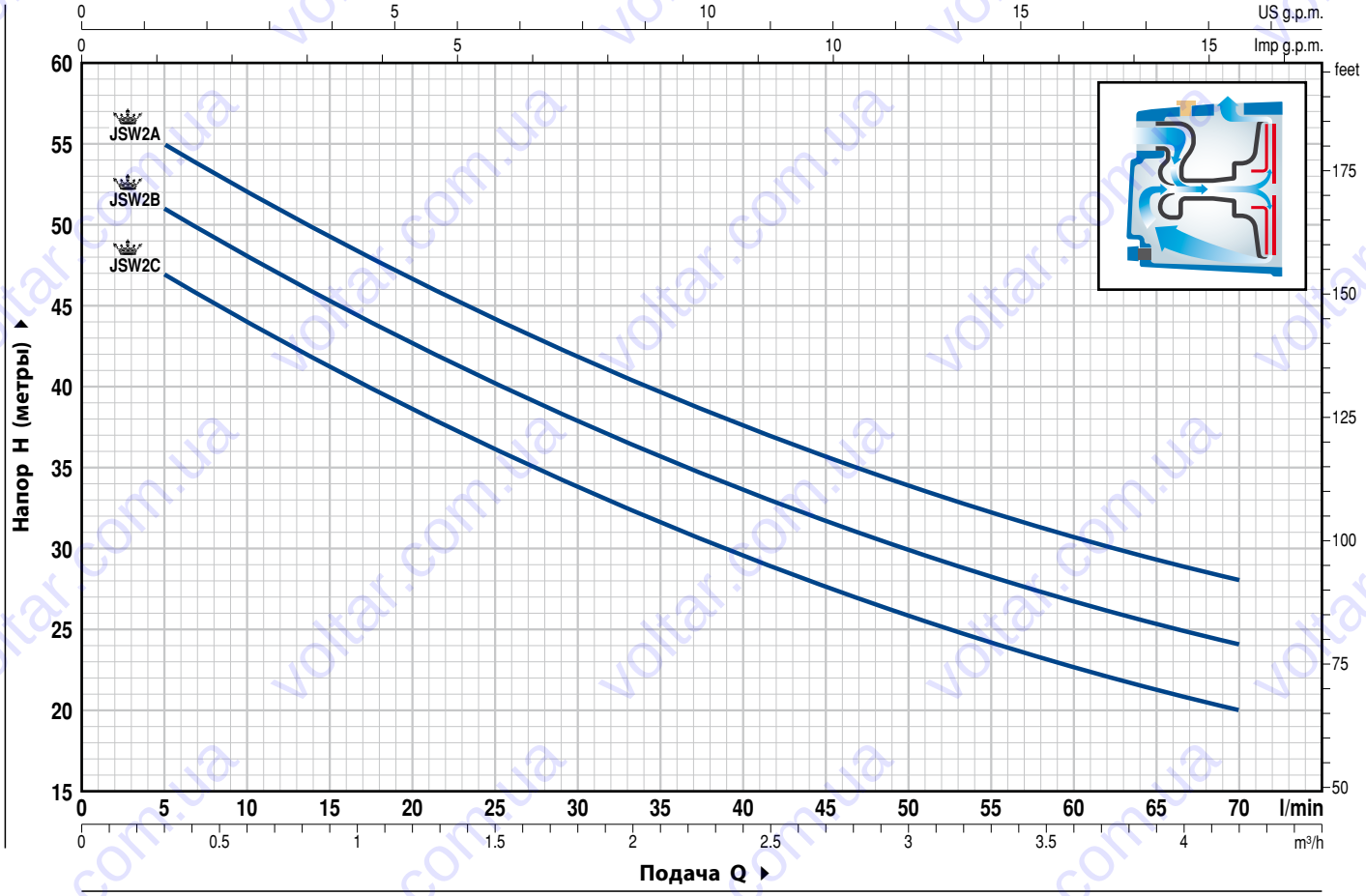

ТИП Однофазный	ТИП Трехфазный	МОЩНОСТЬ кВт	МОЩНОСТЬ ЛС	Q m³/h	0	0.3	0.6	1.2	1.5	1.8	2.4	2.7	3.0	3.6	4.2
				Q l/min	**0**	**5**	**10**	**20**	**25**	**30**	**40**	**45**	**50**	**60**	**70**
JSWm 2C	**JSW 2C**	0.75	1		50	47	44	38.5	36	34	29.5	27.5	26	22.5	20
JSWm 2B	**JSW 2B**	0.90	1.25	H метры	54	51	48	42.5	40	38	33.5	31.5	30	26.5	24
JSWm 2A	**JSW 2A**	1.1	1.5		58	55	52	46.5	44	42	37.5	35.5	34	31	28

Q = Подача **H** = Общий манометрический напор **HS** = Высота всасывания

Допустимое отклонение характеристик насосов соответствует Классу 3 согласно EN ISO 9906.

voltar.com.ua

ПОЛ.	ДЕТАЛИ НАСОСА	КОНСТРУКТИВНЫЕ ХАРАКТЕРИСТИКИ
1	**КОРПУС НАСОСА**	Чугун, патрубки с резьбой ISO 228/1
2	**КРЫШКА**	Нержавеющая сталь AISI 304
3	**ГРУППА ЭЖЕКТОРОВ**	Noryl FE1520PW
4	**РАБОЧЕЕ КОЛЕСО**	Нержавеющая сталь AISI 304
5	**ВЕДУЩИЙ ВАЛ**	Нержавеющая сталь EN 10088-3 - 1.4104
6	**МЕХАНИЧЕСКОЕ УПЛОТНЕНИЕ**	***Уплотнение*** / ***Вал*** / *Материалы*

Тип	*Диаметр*	*Неподвижное кольцо*	*Вращающееся кольцо*	*Эластомер*
AR-14	**Ø 14** mm	Керамика	Графит	NBR

7	**ПОДШИПНИКИ**	**6203 ZZ / 6203 ZZ**		
8	**КОНДЕНСАТОР**	***Электронасос*** *Однофазный*	***Емкость*** *(230 В или 240 В)*	*(110 В)*
		JSWm 2C	**20** µF 450 В	**60** µF 300 В
		JSWm 2B	**25** µF 450 В	**60** µF 300 В
		JSWm 2A	**25** µF 450 В	**60** µF 300 В
9	**ЭЛЕКТРОДВИГАТЕЛЬ**	**JSWm**: однофазный 230 В - 50 Гц с тепловой защитой, встроенной в обмотку.		
		JSW: трехфазный 230/400 В - 50 Гц.		

➠ **Насосы с трехфазным двигателем имеют высокую эффективность класса IE2 (IEC 60034-30)**
➠ **Статор и ротор выполнены из электротехнической стали с низкими удельными потерями.**

– Изоляция: класс F.
– Степень защиты: IP X4.

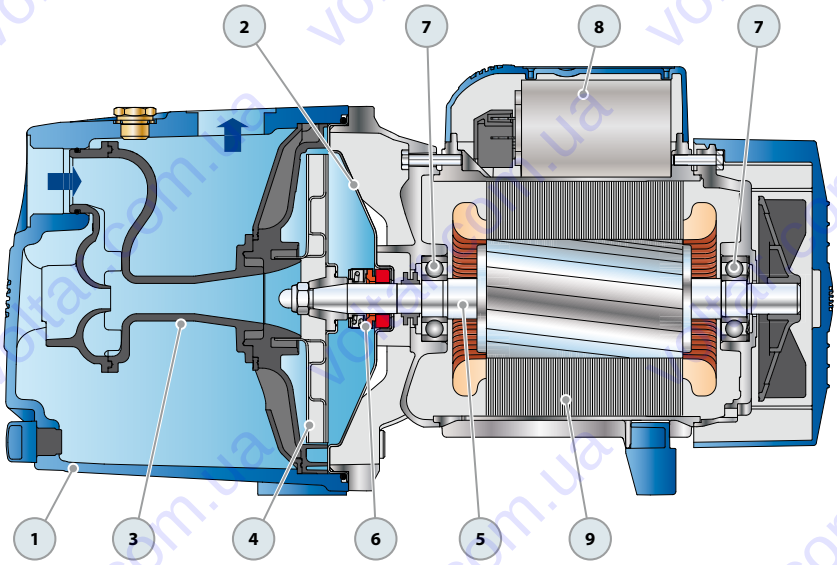

ПРИМЕРЫ МОНТАЖА

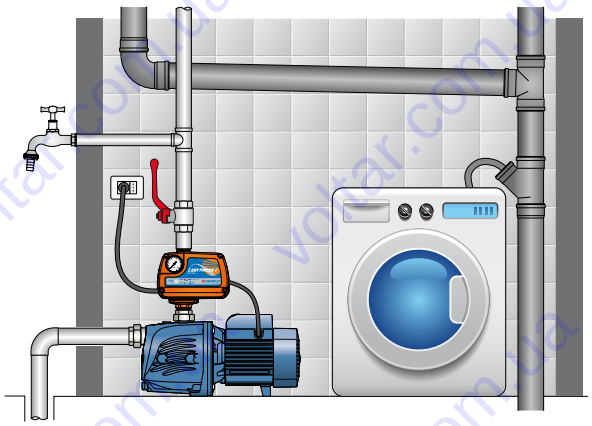

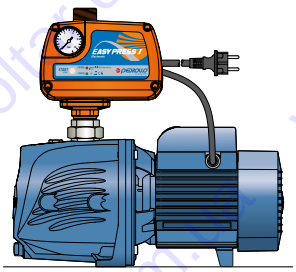

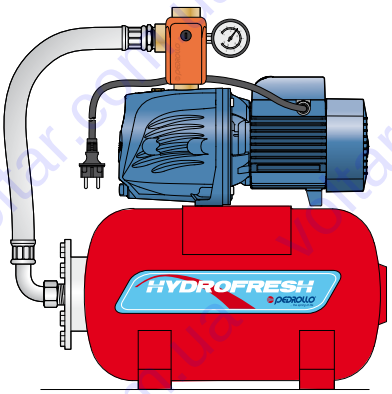

voltar.com.ua

РАЗМЕРЫ И ВЕС

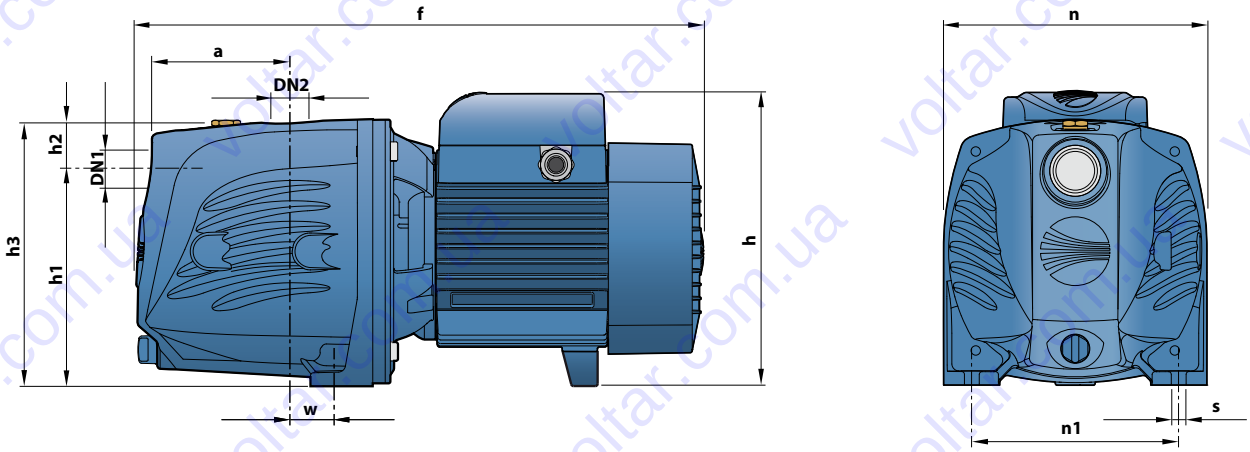

ТИП		ПАТРУБКИ		РАЗМЕРЫ мм										kg	
Однофазный	Трехфазный	DN1	DN2	a	f	h	h1	h2	h3	n	n1	w	s	1~	3~
JSWm 2C	JSW 2C													**13.0**	**13.1**
JSWm 2B	JSW 2B	**1”**	**1”**	96	388	201	147	33	180	180	142	22	10	**13.9**	**14.0**
JSWm 2A	JSW 2A													**14.2**	**14.3**

ПОТРЕБЛЯЕМЫЙ ТОК

ТИП	НАПРЯЖЕНИЕ (однофазное)		
Однофазный	230 В	240 В	110 В
JSWm 2C	**4.7** A	**4.5** A	**9.4** A
JSWm 2B	**5.8** A	**5.3** A	**11.6** A
JSWm 2A	**6.0** A	**5.5** A	**12.0** A

ТИП	НАПРЯЖЕНИЕ (трехфазный)					
Трехфазный	230 В	400 В	690 В	240 В	415 В	720 В
JSW 2C	**3.5** A	**2.0** A	**1.2** A	**3.4** A	**2.0** A	**1.2** A
JSW 2B	**4.6** A	**2.7** A	**1.6** A	**4.4** A	**2.5** A	**1.5** A
JSW 2A	**5.1** A	**3.0** A	**1.7** A	**4.9** A	**2.8** A	**1.6** A

voltar.com.ua

PEDROLLO®
... the spring of life

МП Контакт – улица Гоголя, 45 – 37600 – Миргород, Полтавская область, Украина
tel./fax +38 0535544426 – office@pedrollo.com.ua – www.pedrollo.com.ua