CKR

Самовсасывающие жидкостно-кольцевые электронасосы

➠ С двойной фронтальной вставкой для предотвращения заклинивания

Чистая вода

В коммунальном секторе

В промышленности

В сельском хозяйстве

РАБОЧИЙ ДИАПАЗОН

- Производительность до **50 л/мин** (3 м^3/ч)
- Напор до **51 м**

ЭКСПЛУАТАЦИОННЫЕ ОГРАНИЧЕНИЯ

- Манометрическая высота всасывания до **9 м** (HS)
- Температура жидкости от **-10 °C** до **+90 °C**
- Температура окружающей среды до **+40 °C**
- Максимальное давление в корпусе насоса **6 бар**
- Продолжительный режим работы электродвигателя **S1**

ИСПОЛНЕНИЕ И НОРМЫ БЕЗОПАСНОСТИ

EN 60335-1
IEC 60335-1
CEI 61-150

EN 60034-1
IEC 60034-1
CEI 2-3

CE

СЕРТИФИКАЦИЯ

Сертифицированная система менеджмента DNV
ISO 9001: Система менеджмента качества
ISO 14001: Экологический менеджмент

EAC

ОБЛАСТИ ПРИМЕНЕНИЯ И УСТАНОВКА

Рекомендуются для перекачивания чистой , без абразивных частиц, воды и жидкостей, химически неагрессивных по отношению к конструкционным материалам насоса.
Благодаря особому принципу работы, их применение является удачным решением в тех случаях, когда необходим компактный самовсасывающий насос, или же при нестабильном потоке перекачиваемой жидкости и содержании в ней повышенного количества воздуха.
Установка насоса должна производиться в закрытых помещениях или в местах, защищенных от непогоды.

ПАТЕНТЫ - МАРКИ - МОДЕЛИ

- Фланец: патент № IT1243605
- Зарегистрированная ЕС модель № 342159-0008

ИСПОЛНЕНИЕ ПО ЗАКАЗУ

- Специальное механическое уплотнение
- Другие напряжения питания
- Степень защиты IP X5

ГАРАНТИЯ

2 года в соответствии с нашими общими условиями продажи

РАБОЧИЕ ХАРАКТЕРИСТИКИ И ТЕХНИЧЕСКИЕ ДАННЫЕ

50 Гц **n= 2900 об/мин** HS= 0 м

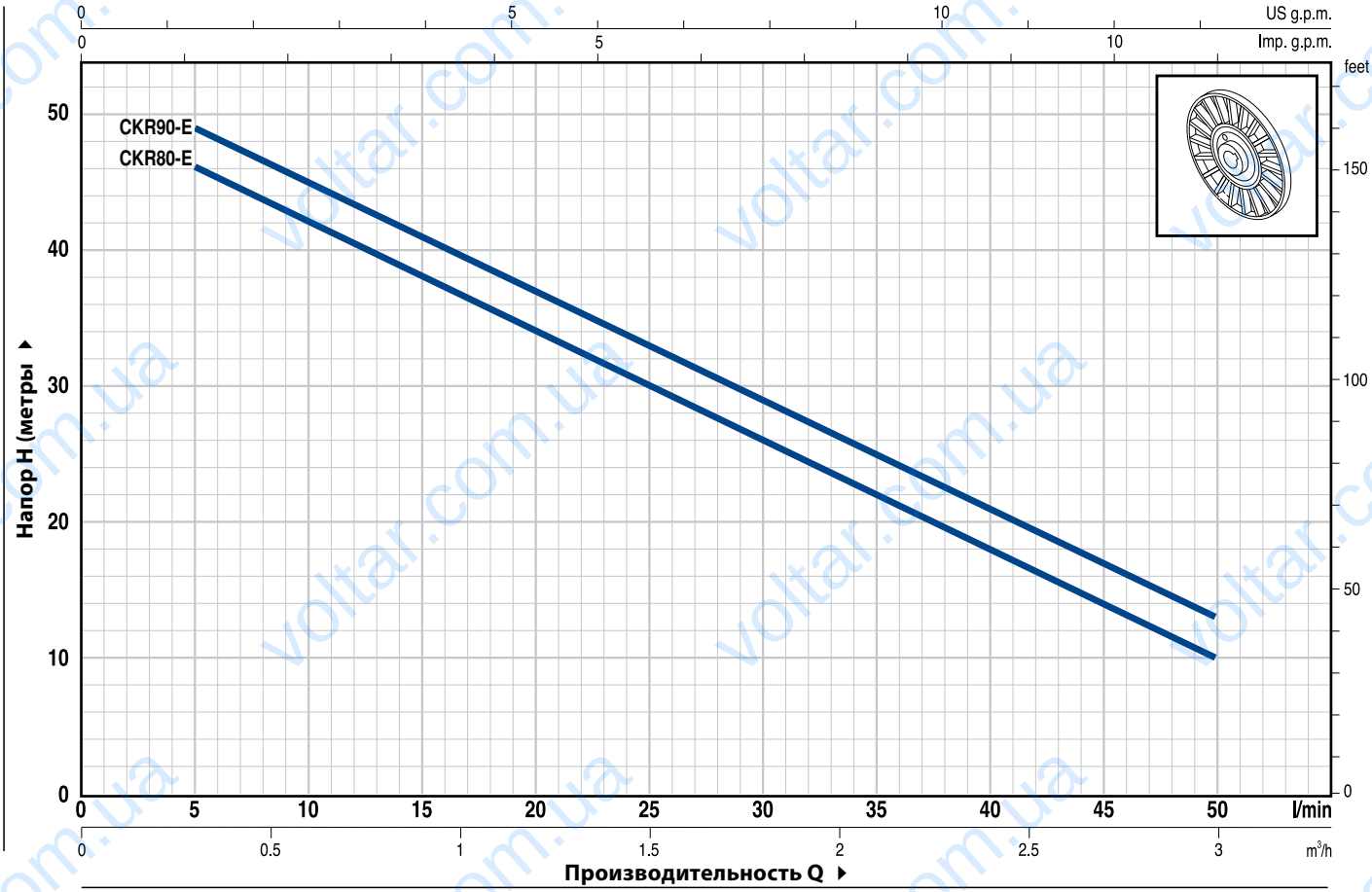

ТИП		МОЩНОСТЬ (P2)		Q м³/ч	0	0,3	0,6	0,9	1,2	1,5	1,8	2,1	2,4	3,0
Однофазный	**Трехфазный**	**кВт**	**л.с.**	л/мин	**0**	**5**	**10**	**15**	**20**	**25**	**30**	**35**	**40**	**50**
CKRm 80-E	**CKR 80-E**	0,55	0,75	H метры	48	46	42	38	34	30	26	22	18	10
CKRm 90-E	**CKR 90-E**	0,75	1		51	49	45	41	37	33	29	25	21	13

Q - Производительность **H** - Общий манометрический напор **HS** - Высота всасывания
Допустимое отклонение характеристик насосов соответствует классу 3B согласно EN ISO 9906.

ТИПОВАЯ СХЕМА МОНТАЖА

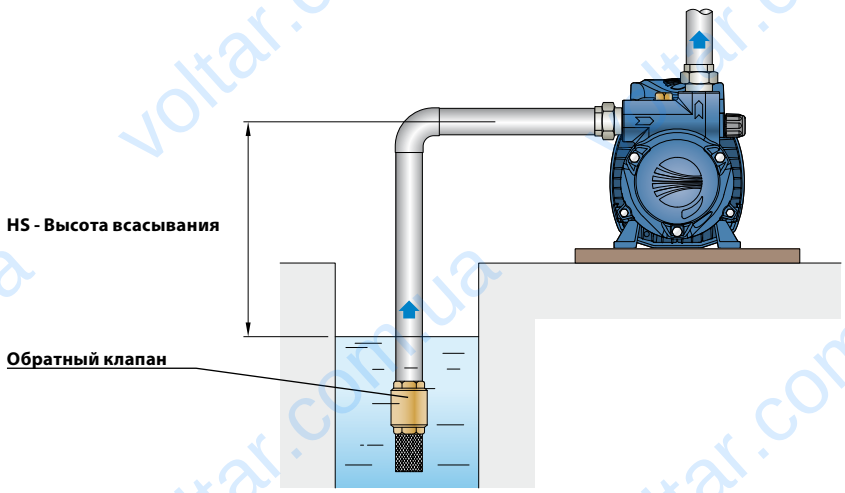

ПОЗ.	КОМПОНЕНТ	КОНСТРУКТИВНЫЕ ХАРАКТЕРИСТИКИ
1	**КОРПУС НАСОСА**	Чугун, вставка из нержавеющей стали для предотвращения заклинивания рабочего колеса вследствие образования ржавчины. Патрубки с резьбой согласно ISO 228/1
2	**ФЛАНЕЦ**	Алюминий, латунная вставка (запатентовано) снижает риск заклинивания рабочего колеса
3	**РАБОЧЕЕ КОЛЕСО**	Латунь, тип «звездочка» с открытыми радиальными лопатками
4	**ВАЛ ДВИГАТЕЛЯ**	Нержавеющая сталь EN 10088-3 - 1.4104

5 МЕХАНИЧЕСКОЕ УПЛОТНЕНИЕ

Уплотнение	*Вал*	*Материалы*		
Тип	*Диаметр*	*Неподвижное кольцо*	*Вращающееся кольцо*	*Эластомер*
AR-12V	**Ø 12 мм**	Керамика	Графит	Витон

6 ПОДШИПНИКИ **6203 ZZ / 6203 ZZ**

7 КОНДЕНСАТОР

Электронасос	*Емкость*
Однофазный	*(230 В или 240 В)*
CKRm 80-E	**16** µF - 450 В
CKRm 90-E	**20** µF - 450 В

8 ЭЛЕКТРОДВИГАТЕЛЬ

CKRm: однофазный 230 В - 50 Гц с тепловой защитой, встроенной в обмотку.
CKR: трехфазный 230/400 В - 50 Гц.

➠ **Электронасосы с трехфазным двигателем имеют высокую эффективность класса IE2 (IEC 60034-30)**

– Изоляция: класс F
– Степень защиты: IP X4

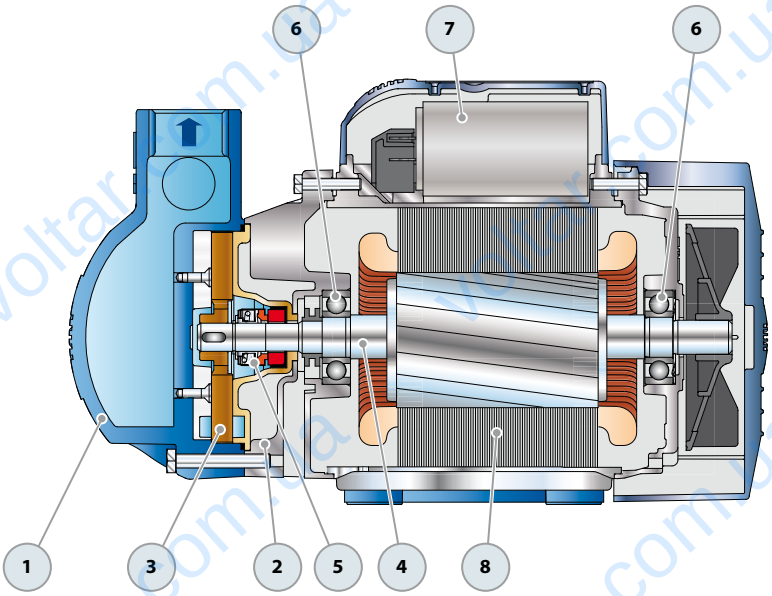

РАЗМЕРЫ И ВЕС

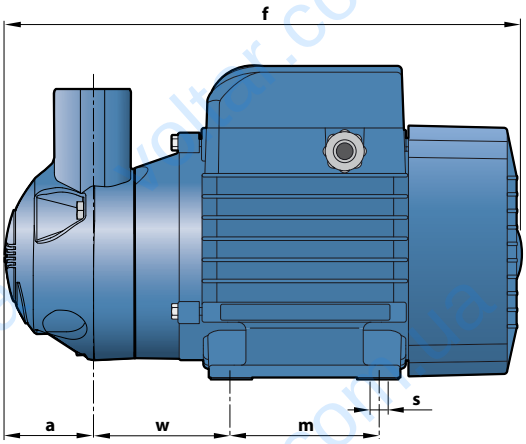

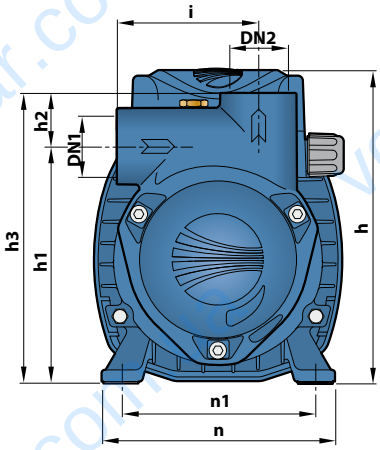

ТИП		ПАТРУБКИ		РАЗМЕРЫ, мм												кг	
Однофазный	**Трехфазный**	**DN1**	**DN2**	a	f	h	h1	h2	h3	i	m	n	n1	w	s	1~	3~
CKRm 80-E	**CKR 80-E**	**1”**	**1”**	50	296	180	136	31	167	81	90	140	112	77	7	**10,8**	**9,9**
CKRm 90-E	**CKR 90-E**															**10,9**	**10,0**

ПОТРЕБЛЯЕМЫЙ ТОК

ТИП	НАПРЯЖЕНИЕ	
Однофазный	230 В	240 В
CKRm 80-E	**5,0** A	**4,8** A
CKRm 90-E	**5,1** A	**4,9** A

ТИП	НАПРЯЖЕНИЕ					
Трехфазный	230 В	400 В	690 В	240 В	415 В	720 В
CKR 80-E	**3,5** A	**2,0** A	**1,2** A	**3,4** A	**1,9** A	**1,1** A
CKR 90-E	**3,6** A	**2,1** A	**1,25** A	**3,5** A	**2,0** A	**1,1** A