CP

Центробежные электронасосы

Чистая вода

В коммунальном секторе

В сельском хозяйстве

В промышленности

РАБОЧИЙ ДИАПАЗОН

- Производительность до **900 л/мин** (54 м³/ч)
- Напор до **79 м**

ЭКСПЛУАТАЦИОННЫЕ ОГРАНИЧЕНИЯ

- Манометрическая высота всасывания до **7 м**
- Температура жидкости от **-10 °C** до **+90 °C**
- Температура окружающей среды от **-10 °C** до **+40 °C**
- Максимальное давление в корпусе насоса **10 бар**
- Продолжительный режим работы электродвигателя **S1**

ИСПОЛНЕНИЕ И НОРМЫ БЕЗОПАСНОСТИ

EN 60335-1 **EN 60034-1**
IEC 60335-1 **IEC 60034-1**
CEI 61-150 **CEI 2-3**

РЕГЛАМЕНТ (ЕС) N. 547/2012

СЕРТИФИКАЦИЯ

Сертифицированная система менеджмента DNV
ISO 9001: Система менеджмента качества
ISO 14001: Экологический менеджмент

ОБЛАСТИ ПРИМЕНЕНИЯ И УСТАНОВКА

Рекомендуются для перекачивания чистой, без абразивных частиц, воды и жидкостей, химически неагрессивных по отношению к конструкционным материалам насоса.
Благодаря своей надёжности и простоте в эксплуатации, насосы находят широкое в коммунальном секторе, в сельском хозяйстве и в промышленности, а именно в системах водоснабжения, охлаждения, кондиционирования, орошения и т.д.
Установка насоса должна производиться в закрытых помещениях или в местах, защищенных от непогоды.

ПАТЕНТЫ - МАРКИ - МОДЕЛИ

- Зарегистрированная ЕС модель
  № 002098434 для CP 160, CP210
- Зарегистрированная итальянская модель
  № 72753 для CP 220, CP 230, CP250

ИСПОЛНЕНИЕ ПО ЗАКАЗУ

- Специальное механическое уплотнение
- Вал насоса из нержавеющей стали
  EN 10088-3 - 1.4401 (AISI 316) для CP 220, CP 230, CP250
- Другие напряжения питания или частота 60 Гц
- Степень защиты IP X5 для CP 160

ГАРАНТИЯ

2 года в соответствии с нашими общими условиями продажи

РАБОЧИЙ ДИАПАЗОН

50 Гц **n= 2900 об/мин** HS= 0 м

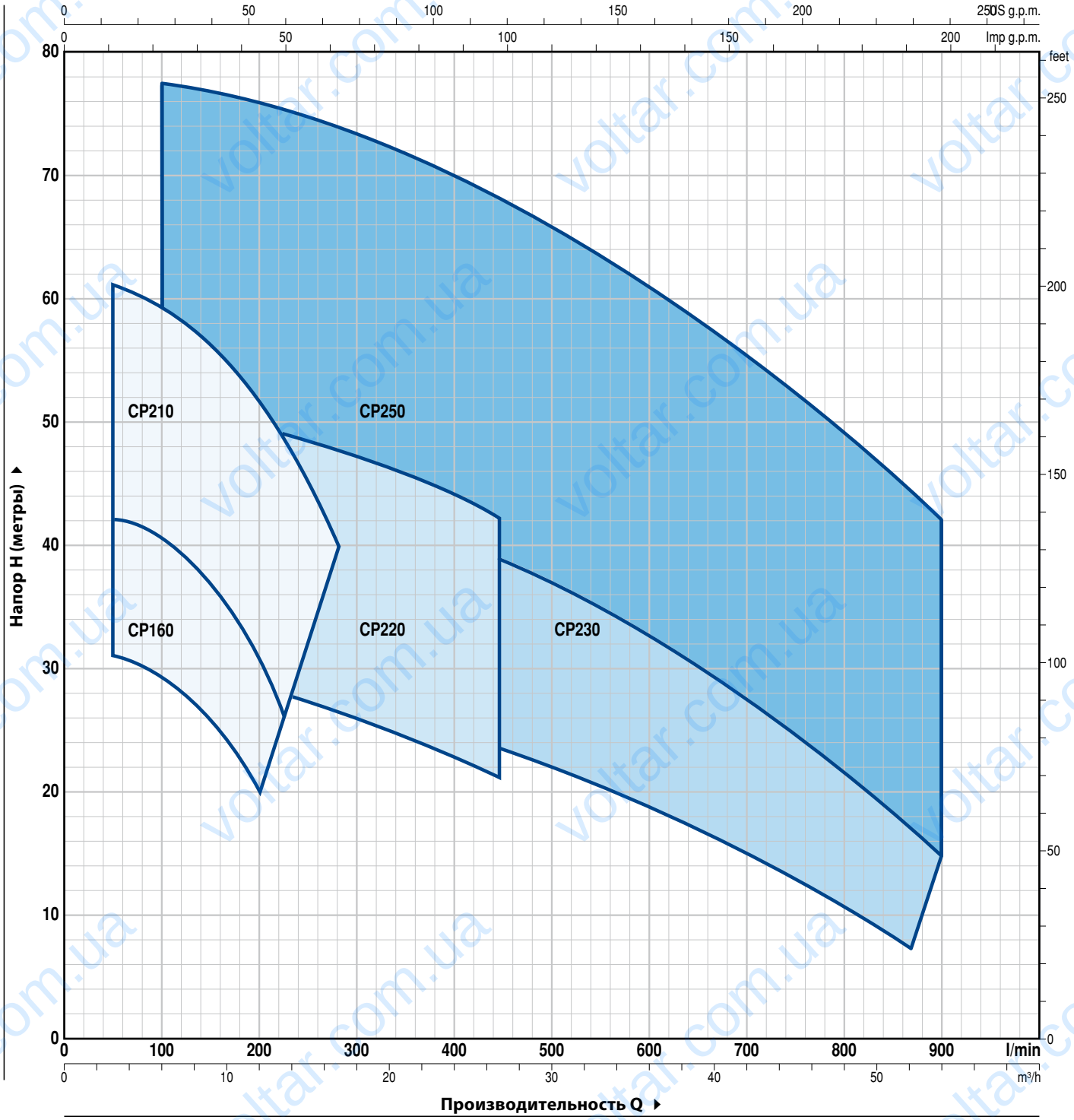

CP 160-210

РАБОЧИЕ ХАРАКТЕРИСТИКИ И ТЕХНИЧЕСКИЕ ДАННЫЕ

50 Гц **n= 2900 об/мин** HS= 0 м

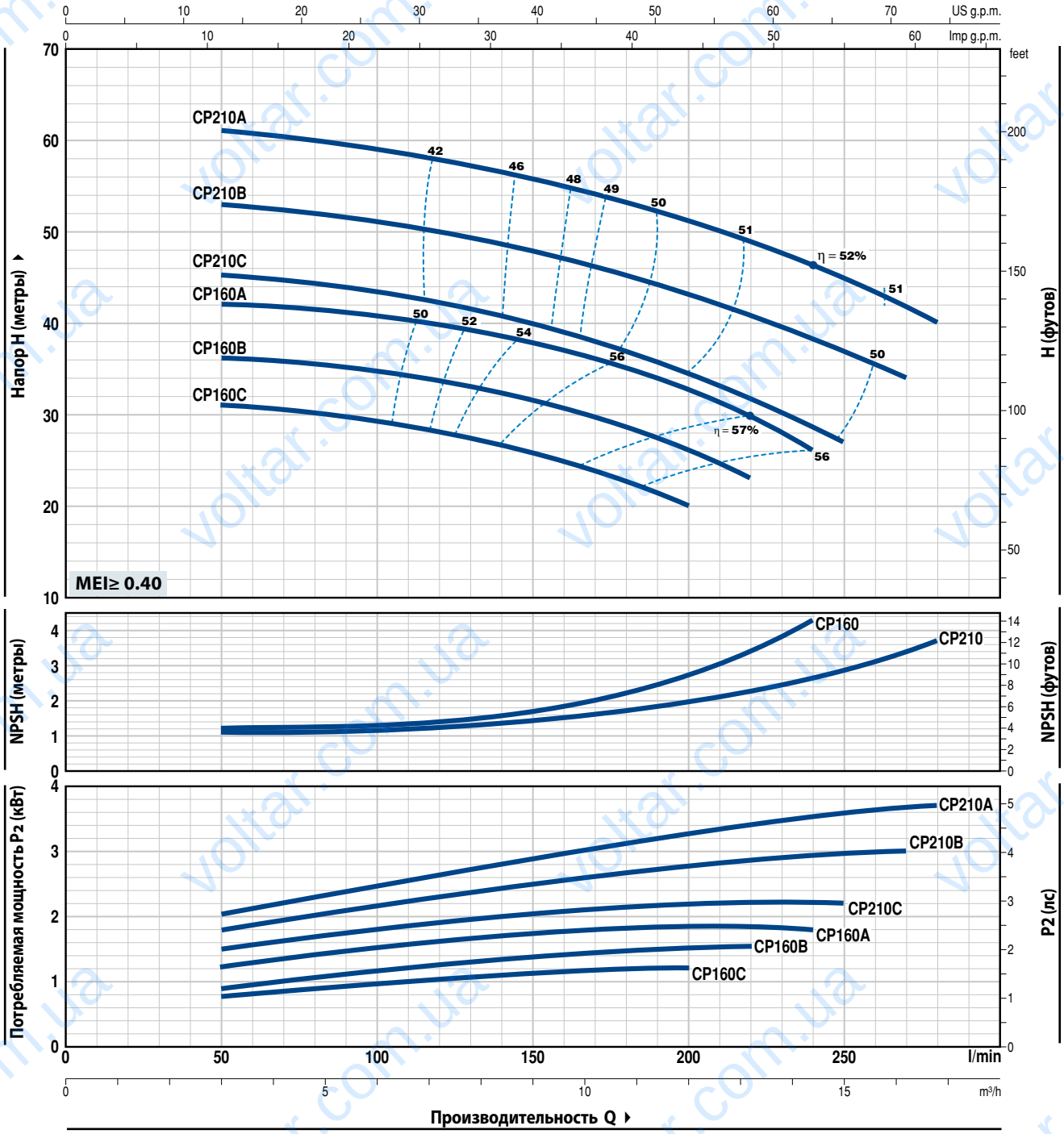

ТИП		МОЩНОСТЬ (P2)			Q м³/ч	0	3	4,5	6	7,5	9	10,5	12	13,2	14,4	15	16,2	16,8
Однофазный	**Трехфазный**	**кВт**	**л.с.**	▲	л/мин	**0**	**50**	**75**	**100**	**125**	**150**	**175**	**200**	**220**	**240**	**250**	**270**	**280**
CPm 160C	**CP 160C**	1,1	1,5	IE2	**H** метры	32	31	30,5	29,5	28	26	23	20					
CPm 160B	**CP 160B**	1,5	2	**IE3**		37	36	35,5	34,5	33,5	31,5	29	26,5	23				
–	**CP 160A**	2,2	3			43	42	41,5	40,5	39,5	38	35,5	33	30	26			
CPm 210C	**CP 210C**	2,2	3			46	45,5	44,5	43,5	42	40	37,5	34,5	32	28,5	27		
–	**CP 210B**	3	4			54	53	52	51	49,5	48	45,5	43	40	38,5	37	34	
–	**CP 210A**	4	5,5			61	61	60	59	57,5	56	53,5	51	49	46,5	45	42	40

Q - Производительность **H** - Общий манометрический напор **HS** - Высота всасыванияДопустимое отклонение характеристик насосов соответствует классу 3B согласно EN ISO 9906.

▲ Класс эффективности трехфазного двигателя (IEC 60034-30)

РАБОЧИЕ ХАРАКТЕРИСТИКИ И ТЕХНИЧЕСКИЕ ДАННЫЕ

50 Гц **n= 2900 об/мин** HS= 0 м

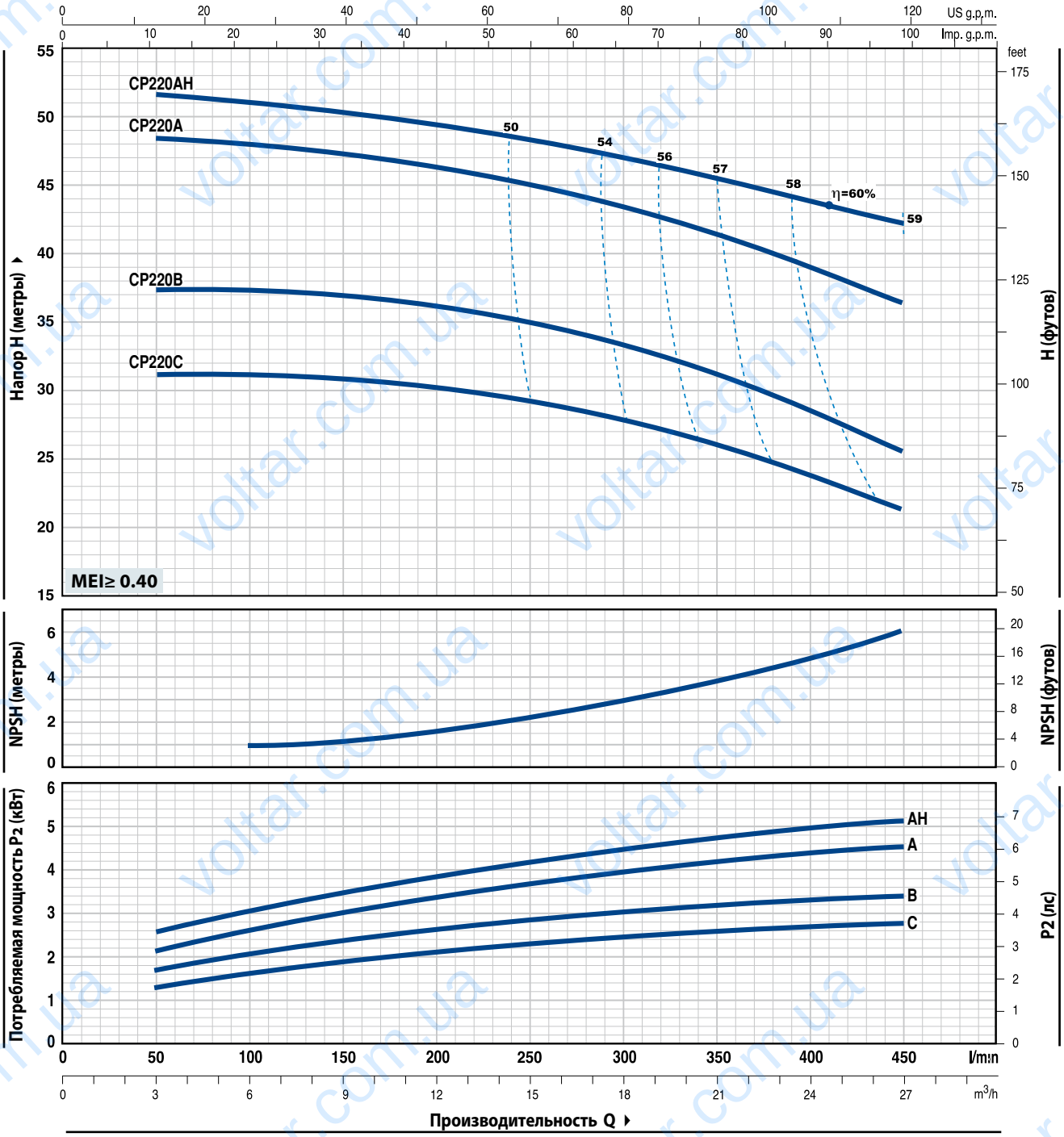

ТИП		МОЩНОСТЬ (P2)			Q м³/ч	0	3	6	12	18	24	27
Однофазный	Трехфазный	кВт	л.с.	▲	Q л/мин	0	50	100	200	300	400	450
CPm 220C	CP 220C	2,2	3	IE3	H метры	32	31,5	31	30	28	24	21
–	CP 220B	3	4	IE3	H метры	38	37,5	37	36	33,5	29	25
–	CP 220A	4	5,5	IE3	H метры	49	48,5	48	46	43,5	39,5	36
–	CP 220AH	5,5	7,5	IE3	H метры	52	51,5	51	49	47	44	42

Q - Производительность **H** - Общий манометрический напор **HS** - Высота всасывания

Допустимое отклонение характеристик насосов соответствует классу 3B согласно EN ISO 9906.

▲ Класс эффективности трехфазного двигателя (IEC 60034-30)

CP 230

РАБОЧИЕ ХАРАКТЕРИСТИКИ И ТЕХНИЧЕСКИЕ ДАННЫЕ

50 Гц **n= 2900 об/мин** HS= 0 м

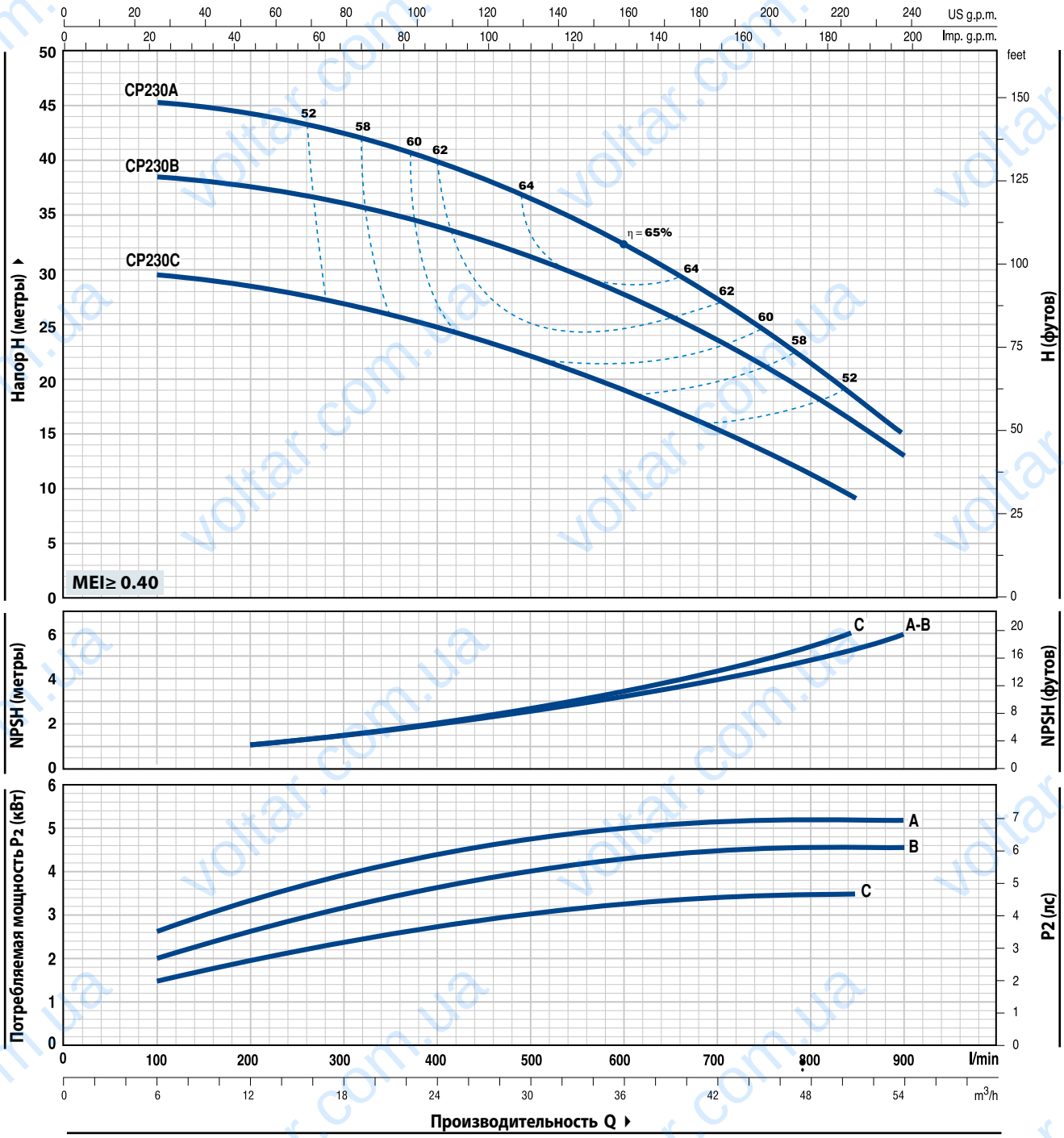

ТИП	МОЩНОСТЬ (P2)			Q м³/ч	0	6	12	18	24	30	36	42	48	51	54
Трехфазный	кВт	л.с.	▲	л/мин	0	100	200	300	400	500	600	700	800	850	900
CP 230C	3	4			30	29,5	28,5	27	25	22	19,5	15,5	11,5	9	
CP 230B	4	5,5	IE3	H метры	39	38,5	38	36	34	31	28	24	18,5	15	13
CP 230A	5,5	7,5			46	45,5	44,5	42	40	37	32,5	27,5	21,5	18	15

Q - Производительность **H** - Общий манометрический напор **HS** - Высота всасыванияДопустимое отклонение характеристик насосов соответствует классу 3B согласно EN ISO 9906.

▲ Класс эффективности трехфазного двигателя (IEC 60034-30)

РАБОЧИЕ ХАРАКТЕРИСТИКИ И ТЕХНИЧЕСКИЕ ДАННЫЕ

50 Гц **n= 2900 об/мин** HS= 0 м

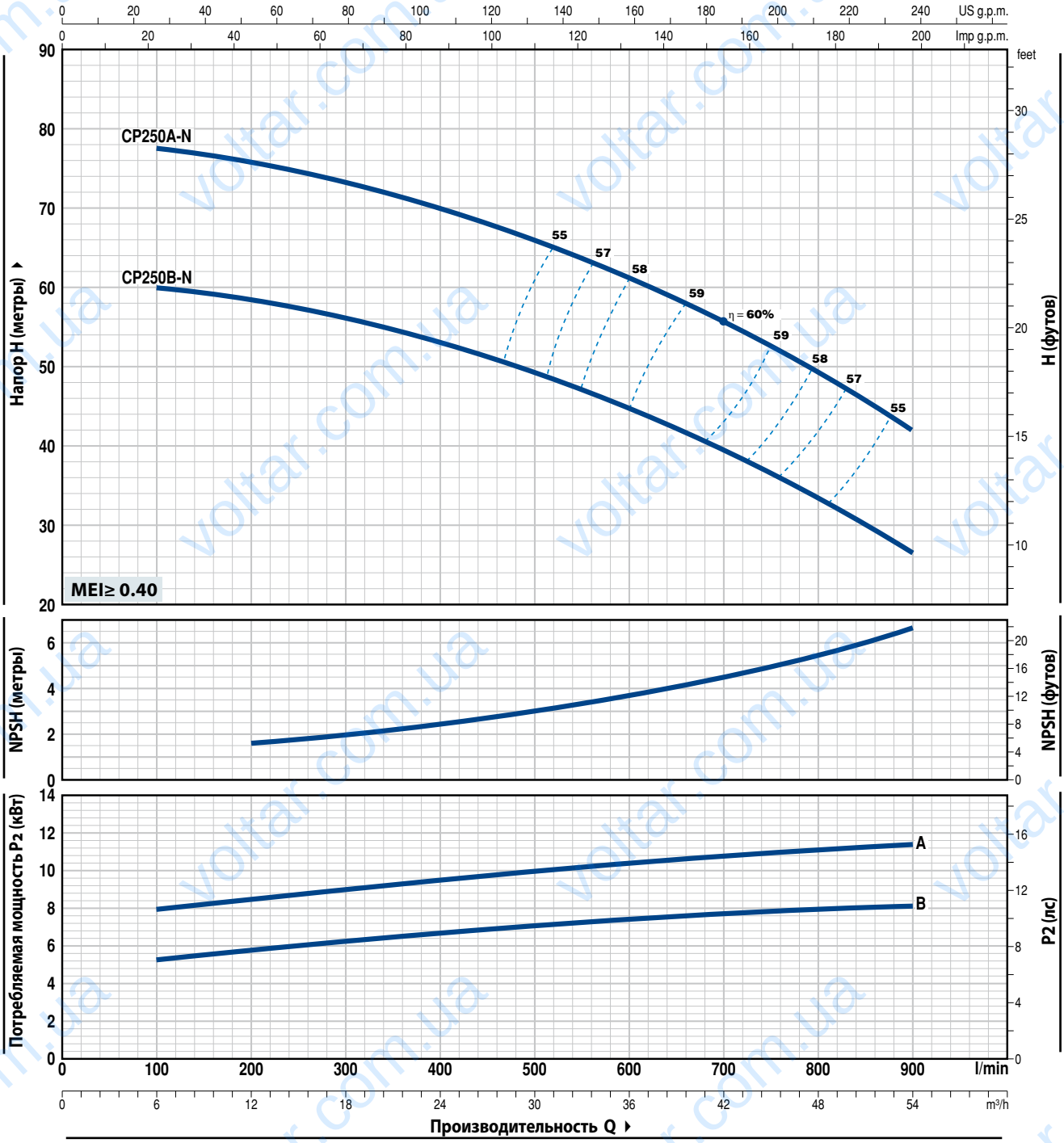

ТИП	МОЩНОСТЬ (P2)			Q	м³/ч	0	6	12	18	24	30	36	42	48	54
Трехфазный	кВт	л.с.	▲		л/мин	**0**	**100**	**200**	**300**	**400**	**500**	**600**	**700**	**800**	**900**
CP 250B-N	7,5	10	IE3	H	метры	61	60	58	56	53	49	45	39,5	33,5	26,5
CP 250A-N	11	15				79	77,5	75,5	73	70	66	61,5	56	50	42

Q - Производительность **H** - Общий манометрический напор **HS** - Высота всасывания

Допустимое отклонение характеристик насосов соответствует классу 3B согласно EN ISO 9906.

▲ Класс эффективности трехфазного двигателя (IEC 60034-30)

CP 160-210

ПОЗ.	КОМПОНЕНТ	КОНСТРУКТИВНЫЕ ХАРАКТЕРИСТИКИ
1	**КОРПУС НАСОСА**	Чугун, патрубки с резьбой согласно ISO 228/1
2	**КРЫШКА**	Чугун
3	**РАБОЧЕЕ КОЛЕСО**	Латунь
4	**ВАЛ ДВИГАТЕЛЯ**	Нержавеющая сталь EN 10088-3 - 1.4104

5 МЕХАНИЧЕСКОЕ УПЛОТНЕНИЕ

Электронасос	*Уплотнение*	*Вал*	*Материалы*		
Тип	*Тип*	*Диаметр*	*Неподвижное кольцо*	*Вращающееся кольцо*	*Эластомер*
CP 160	**FN-18**	**Ø 18** мм	Графит	Керамика	NBR
CP 210	**FN-24**	**Ø 24** мм	Графит	Керамика	NBR

6 ПОДШИПНИКИ

Электронасос	*Тип*
CP 160	**6204 ZZ / 6204 ZZ**
CP 210	**6206 ZZ - C3 / 6205 ZZ**

7 КОНДЕНСАТОР

Электронасос	*Емкость*	
Однофазный	*(230 В или 240 В)*	*(110 В)*
CPm 160C	**31.5** µF - 450 В	**60** µF - 250 В
CPm 160B	**45** µF - 450 В	**80** µF - 250 В
CPm 210C	**70** µF - 450 В	**–**

8 ЭЛЕКТРОДВИГАТЕЛЬ

CPm: однофазный 230 В - 50 Гц с тепловой защитой, встроенной в обмотку (до 1,5 кВт).
CP: трехфазный 230/400 В - 50 Гц.

➠ **Электронасосы с трехфазным двигателем имеют высокую эффективность класса IE2 до P2=1,1 кВт и IE3 от P2=1,5 кВт (IEC 60034-30)**

– Изоляция: класс F
– Степень защиты: IP X4

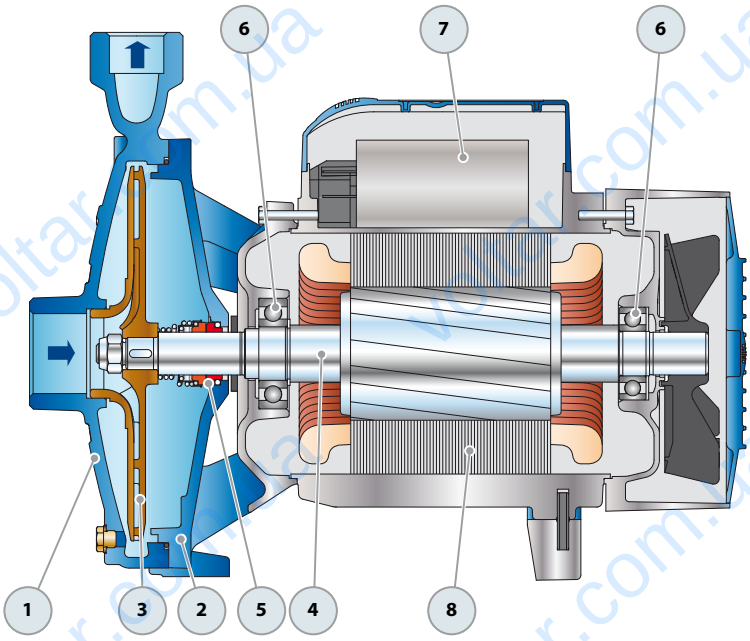

РАЗМЕРЫ И ВЕС

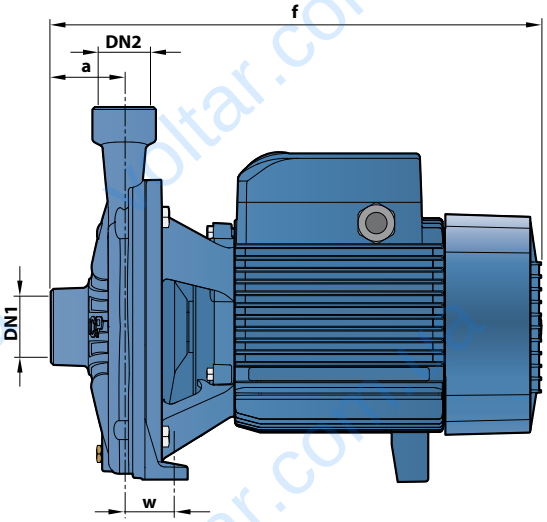

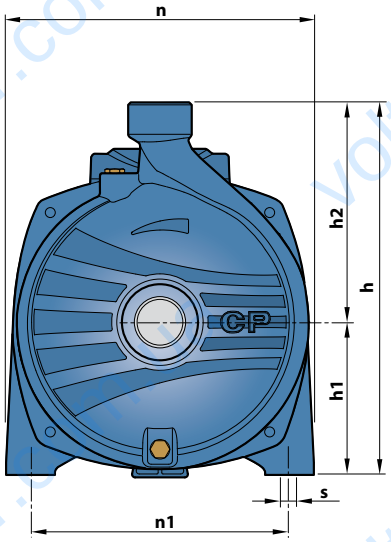

ТИП		ПАТРУБКИ		РАЗМЕРЫ, мм									кг	
Однофазный	Трехфазный	DN1	DN2	a	f	h	h1	h2	n	n1	w	s	1~	3~
CPm 160C	**CP 160C**												**19,7**	**17,7**
CPm 160B	**CP 160B**			54	373	260	110	150	207	165	44,5	11	**21,0**	**21,0**
–	**CP 160A**	**1½"**	**1"**										**–**	**21,0**
CPm 210C	**CP 210C**												**26,0**	**27,5**
–	**CP 210B**			60	402	305	125	180	252	210	39,5	11	**–**	**30,0**
–	**CP 210A**												**–**	**32,0**

ПОТРЕБЛЯЕМЫЙ ТОК

ТИП	НАПРЯЖЕНИЕ		
Однофазный	230 В	240 В	110 В
CPm 160C	**8,6** A	**7,8** A	**17,2** A
CPm 160B	**10,3** A	**9,8** A	**20,6** A
CPm 210C	**13,0** A	**12,7** A	**–**

ТИП	НАПРЯЖЕНИЕ					
Трехфазный	230 В	400 В	690 В	240 В	415 В	720 В
CP 160C	**5,7** A	**3,3** A	**1,9** A	**5,2** A	**3,0** A	**1,7** A
CP 160B	**7,3** A	**4,2** A	**2,4** A	**6,7** A	**3,9** A	**2,3** A
CP 160A	**8,9** A	**5,1** A	**3,0** A	**8,3** A	**4,8** A	**2,8** A
CP 210C	**9,2** A	**5,3** A	**3,1** A	**8,8** A	**5,1** A	**2,9** A
CP 210B	**11,2** A	**6,5** A	**3,8** A	**10,8** A	**6,2** A	**3,6** A
CP 210A	**14,8** A	**8,5** A	**4,9** A	**14,2** A	**8,2** A	**4,7** A

voltar.com.ua

CP 220-230-250

ПОЗ.	КОМПОНЕНТ	КОНСТРУКТИВНЫЕ ХАРАКТЕРИСТИКИ					
1	**КОРПУС НАСОСА**	Чугун, патрубки с резьбой согласно ISO 228/1					
2	**КРЫШКА**	Чугун					
3	**РАБОЧЕЕ КОЛЕСО**	Латунь для CP 220, CP 230 Чугун для CP 250					
4	**ВАЛ ДВИГАТЕЛЯ**	Нержавеющая сталь EN 10088-3 - 1.4104					
5	**МЕХАНИЧЕСКОЕ УПЛОТНЕНИЕ**	***Электронасос***	***Уплотнение***	***Вал***	*Материалы*		
		Тип	***Тип***	***Диаметр***	*Неподвижное кольцо*	*Вращающееся кольцо*	*Эластомер*
		CP 220C-B **CP 230C**	**FN-20**	**Ø 20** мм	Графит	Керамика	NBR
		CP 220A-AH **CP 230B-A** **CP 250B-N**	**FN-24**	**Ø 24** мм	Графит	Керамика	NBR
		CP 250A-N	**FN-32 NU**	**Ø 32** мм	Графит	Керамика	NBR
6	**ПОДШИПНИКИ**	***Электронасос***	***Тип***				
		CP 220C	**6206 ZZ - C3 / 6204 ZZ**				
		CPm 220C **CP 220B** **CP 230C**	**6206 ZZ - C3 / 6205 ZZ**				
		CP 220A-AH **CP 230B-A** **CP 250B-N**	**6307 ZZ - C3 / 6206 ZZ - C3**				
		CP 250A-N	**6310 ZZ - C3 / 6308 ZZ - C3**				
7	**КОНДЕНСАТОР**	***Электронасос***	***Емкость***				
		Однофазный	***(230 В или 240 В)***				
		CPm 220C	**70** µF - 450 В				
8	**ЭЛЕКТРОДВИГАТЕЛЬ**	**CPm**: однофазный 230 В - 50 Гц. **CP**: трехфазный 230/400 В - 50 Гц до 4 кВт. 400/690 В - 50 Гц от 5,5 до 11 кВт. ➠ **Электронасосы с трехфазным двигателем имеют высокую эффективность класса IE3 (IEC 60034-30)** – Изоляция: класс F – Степень защиты: IP X5					

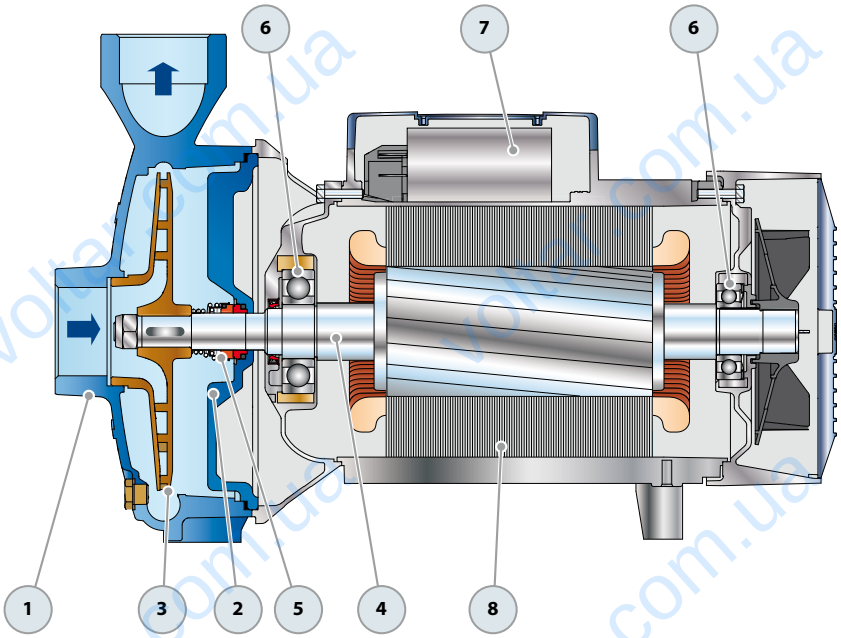

РАЗМЕРЫ И ВЕС

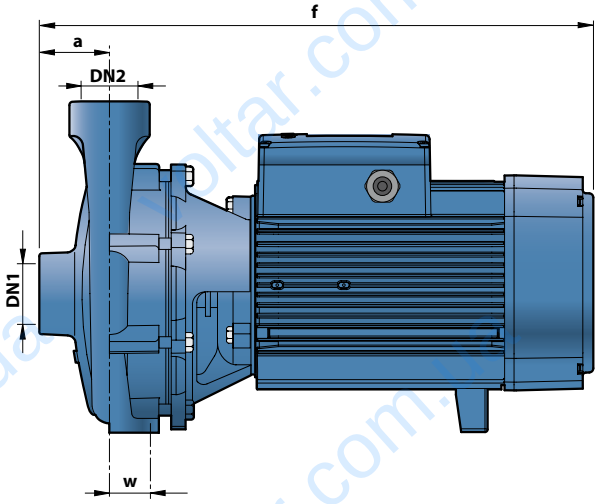

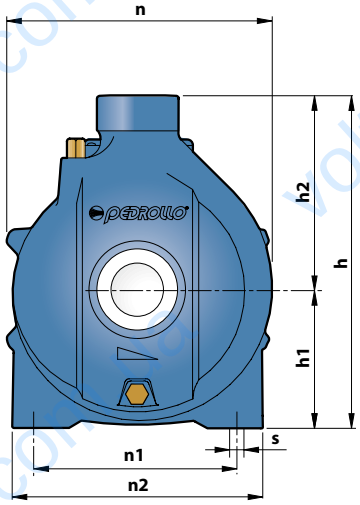

ТИП		ПАТРУБКИ		РАЗМЕРЫ, мм										кг	
Однофазный	Трехфазный	DN1	DN2	a	f	h	h1	h2	n	n1	n2	w	s	1~	3~
CPm 220C	CP 220C	2″	2″	70	441/409	315	132	183	255	170	230	40	14	31,9	28,5
–	CP 220B				441									–	32,3
–	CP 220A				460	328	136	192	273	190	250			–	41,0
–	CP 220AH				505									–	46,0
–	CP 230C				441	315	132	183	255	170	230			–	31,9
–	CP 230B				460	328	136	192	273	190	250			–	41,0
–	CP 230A				505									–	46,0
–	CP 250B-N			65	507	392	160	232	322	230	294	45		–	74,0
–	CP 250A-N				571									–	103,0

ПОТРЕБЛЯЕМЫЙ ТОК

ТИП	НАПРЯЖЕНИЕ	
Однофазный	230 В	240 В
CPm 220C	15,8 A	15,0 A

ТИП	НАПРЯЖЕНИЕ					
Трехфазный	230 В	400 В	690 В	240 В	415 В	720 В
CP 220C	11,4 A	6,6 A	3,8 A	10,7 A	6,2 A	3,6 A
CP 220B	12,6 A	7,3 A	4,2 A	12,0 A	7,0 A	4,0 A
CP 220A	17,0 A	9,8 A	5,7 A	16,5 A	9,5 A	5,5 A
CP 220AH	20,0 A	11,5A	6,7 A	19,2 A	11,0 A	6,4 A
CP 230C	13,2 A	7,6 A	4,4 A	12,8 A	7,4 A	4,3 A
CP 230B	16,8 A	9,7 A	5,6 A	16,2 A	9,4 A	5,4A
CP 230A	20,0 A	11,5A	6,7 A	19,2 A	11,0 A	6,4 A
CP 250B-N	28,6 A	16,5 A	9,5 A	27,5 A	16,0 A	9,3 A
CP 250A-N	40,8 A	23,6 A	13,7 A	40,7 A	23,5 A	13,6 A

voltar.com.ua