EVRM-NC

Электромагнитный газовый клапан безопасности с ручным взводом, нормально закрытый

Клапан типа EVRM-NC является клапаном безопасности с ручным взводом, закрытым в нормальном состоянии. Этот тип устройства, подключенный к одному или нескольким детекторам утечки газа или сигнальному устройству присутствия CO, реле давления используется для операции блокировки подачи газа в газовую линию.

Особенности

- Снабжены отверстиями G1/4” для замера давления по обоим сторонам входной камеры (за исключением латунных моделей). Другое расположение по запросу.
- G1/8” соединение для микровыключателя индикатора закрытого положения стандартно на моделях DN65 – DN300, по запросу от 3/4” до 2”.
- Встроенный тонкий сетчатый фильтр для предотвращения загрязнения седла клапана (за исключением латунных моделей).
- Пригодны для воздуха, неагрессивных газов (1, 2 и 3 группы).
- Изоляция катушки класса H (200 °C).
- Клеммы со штепсельной вилкой DIN и PG коннектором.
- Клапаны 100% протестированы на компьютеризованных стендах.
- Для идентификации клапанов смотри следующие разделы.

Технические данные

Присоединения	Резьба ISO 228/1 от Rp 3/8” до Rp 2”. Фланцы PN16–ISO 7005 DN40 – DN300
Напряжение	230 Vac 50/60Hz 110 Vac 50/60Hz 24 Vac/dc 12 Vac/dc
Колебания напряжения	-15% / +10%
Окружающая температура	-15°C / +60°C
Макс. рабочее давление	600 мбар, 6 бар
Седло	NBR
Время закрытия	< 1 сек
Класс защиты	IP65
Потребляемая мощность, Вт	8 - от Rp 3/8” до Rp 1”. 12 - от Rp 1 1/4” до Rp 2” 25 - DN65 до DN80 35 – DN100 до DN300

Работа

Клапан типа EVRM-NC является клапаном безопасности с ручным взводом, закрытым в нормальном состоянии. В состоянии покоя пружина давит на тарелку, перекрывающую газовый поток. Просто при подаче электропитания на катушку клапан не открывается, необходимо вручную взвести стержень, расположенный вверху катушки. Будучи один раз открытым, клапан остаётся в таком состоянии пока ток протекает через катушку. При отсутствии электрического тока клапан быстро закрывается и остаётся в таком положении до перезапуска. После обнаружения и устранения причин блокировки клапан может быть открыт, как описано выше.

Принадлежности

Для предотвращения налипания на седло клапана грязи встроен фильтр тонкой очистки, однако перед клапаном желательна установка внешнего фильтра. Латунные модели не имеют внутреннего фильтра.

Область входного давления снабжена двусторонними отверстиями G1/4” (стоят заглушки) для присоединения приспособляемого реле давления макс/мин, устройства контроля герметичности или другого оборудования. По запросу эти отверстия могут быть и на выходной камере на моделях DN32 − DN50. На моделях DN65 – DN300 они присутствуют в стандартном варианте. Латунные модели выпускаются без этих отверстий. По запросу клапана (от 3/4” до 2”) снабжаются соединением G1/8” на нижней части для установки микровыключателя индикатора закрытого положения, стандартно на моделях DN65 – DN300. Также поставляется (опция) адаптирующий шток.

Особенности катушки

Катушка и штепсельная вилка DIN снабжены подходящими уплотнениями для предотвращения попадания влаги и пыли.

Общая информация

Избегать перезатягивания и свободности при монтаже. Все компоненты сконструированы устойчивыми к любым механическим, химическим, температурным условиям, которые могут встречаться при типичной эксплуатации.

Для специального применения обращайтесь к коррозионной таблице, показывающей совместимость материалов и сред.

Используемые материалы:

Алюминий
Латунь
Чугун
Нержавейка
Нитриловая резина NBR
Этилен пропилен EPDM
Витон ™
PTFE (тефлон ™)

Внимание: карта только для общих рекомендаций.

Установка клапана

Проверьте, чтобы давление в линии было меньше максимального допустимого давления для клапана.

Проверьте соответствие направления потока указанной на корпусе клапана стрелке. Проверьте правильную центровку соединяемых труб и оставьте достаточно места от стены для циркуляции воздуха.

Убедитесь в отсутствии инородных частей, возможно случайно попавших в клапан ранее.

Модели с резьбой:

1. Нанесите герметик на трубную резьбу (избегайте излишнего количества, которое может попасть в клапан и повредить его седло).
2. Вкручивать трубы только с использованием соответствующих инструментов. Не использовать изделие в качестве рычага, что может привести к повреждению штока клапана.

Фланцевые модели:

1. Установите прокладку и вставьте болты.
2. Накрутите гайки затягивая их перекрёстно и используя соответствующий инструмент.
3. Избегать перезатягивания и свободности при монтаже.

Клапан может быть смонтирован с положением катушки в вертикальном или горизонтальном положении, ориентированной в любом направлении 360°.

Устанавливайте в месте, защищённом от дождя, водяных брызг и капель.

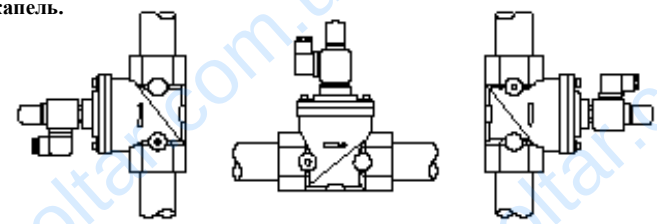

Электрические соединения

Перед осуществлением любых электрических соединений проверьте соответствие напряжения в подводящей линии необходимому для данного клапана.

1. Выключить электроснабжение и снять защитную крышку.
2. Соединить кабели с выпрямительной клеммной доской.
3. Опять установить защиту, следя за правильным положением всех прокладок, влияющей на срок исправной эксплуатации клапана.

В случае электроснабжения 12 или 24 V, если ток прямой или выпрямленный, соедините с контактами «+, -». Не перепутайте полярность.

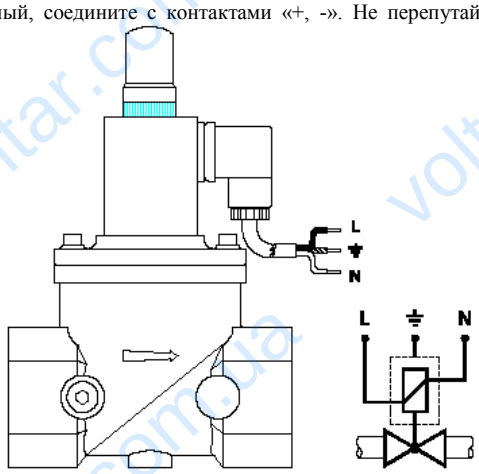

Клапан с фильтром может быть при необходимости легко прочищен, для этого нужно снять механизм взвода, а потом снять крышку, зафиксированную 4 винтами. При этом нет необходимости демонтажа клапана с газовой линии.

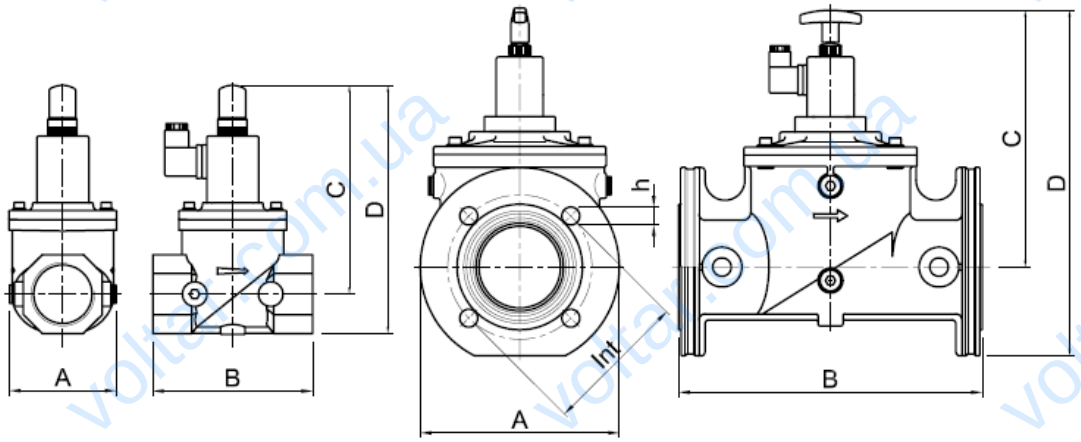

Указана маркировка до 0,6 бар. Модели до 6 бар маркируются EVRM6NC… OT – латунный корпус

Модель	Размер	Коэфф. расхода Kvs, м³/ч	ГАБАРИТЫ, мм						Вес, кг
			A	B	C	D	Int	h	
EVRMNC1-OT	1/2	1,3	30	58	115	130	-	-	0,4
EVRMNC2-OT	3/4	2,0	35	55	113	130	-	-	0,6
EVRMNC3-OT	1	4,5	40	62	115	137	-	-	0,7
EVRMNC1A	1/2	4,8	70	77	148	164	-	-	0,9
EVRMNC2A	3/4	9,5	85	96	148	180	-	-	1,1
EVRMNC3A	1	12	85	96	158	180	-	-	1,1
EVRMNC35A	1 1/4	22	120	153	188	220	-	-	2,0
EVRMNC4A	1 1/2	29	120	153	188	220	-	-	2,0
EVRMNC4AF	DN 40	29	150	193	188	262	110	4x18	3,7
EVRMNC6A	2	40	106	156	192	230	-	-	2,3
EVRMNC6AF	DN 50	40	165	196	192	274	125	4x18	4,3
EVRMNC7A	DN 65	65	200	305	262*	352*	145	4x18	7,6
EVRMNC8A	DN 80	80	200	305	262*	352*	160	8x18	7,6
EVRMNC9	DN 100	148	252	350	305*	435*	180	8x18	17
EVRMNC93	DN 125	250	310	460	370*	540*	210	8x18	29
EVRMNC95	DN 150	315	310	460	370*	540*	240	8x22	31
EVRMNC98	DN 200	516	370	546	425*	635*	295	12x23	46
EVRMNC910	DN 250	660	405	600	485*	712*	355	12x28	72
EVRMNC912	DN 300	1120	460	700	523*	786*	410	12x28	99

*клапан открыт

Гарантийный срок эксплуатации – 24 месяца с даты продажи или с даты изготовления (при отсутствии отметки о продаже).

Потери давления при расходе (нм³/ч) воздуха (1), газа (2)

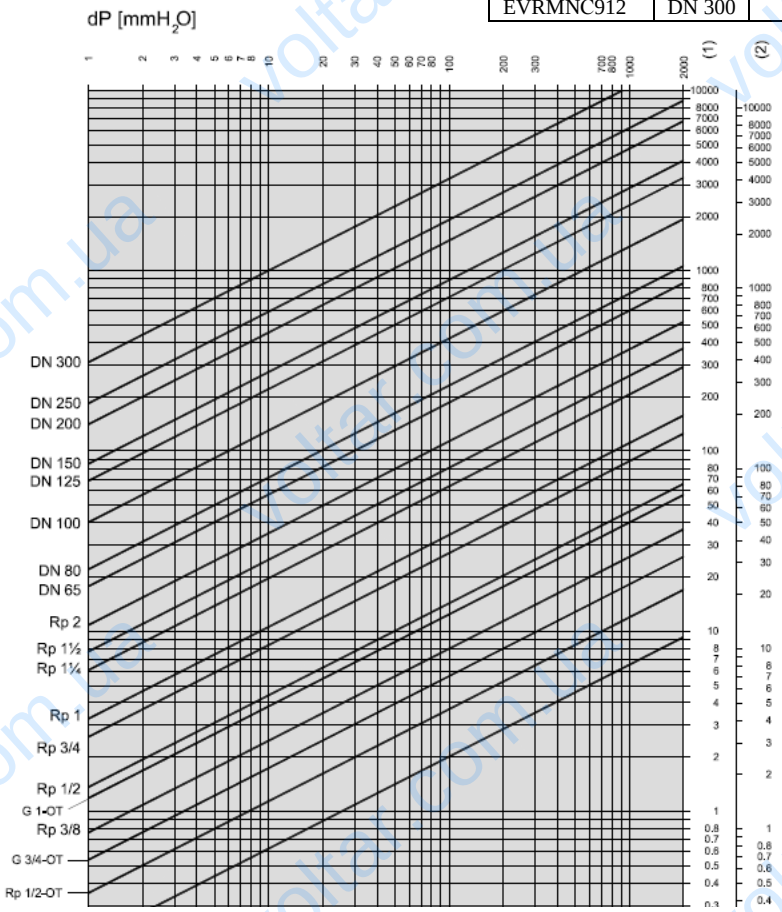

ИНФОРМАЦИЯ О ПРОДАЖЕ :

Дата продажи: _____

Маркировка и количество, шт.:

_____

Подпись _____ м.п