JSW2

Самовсасывающие электронасосы “JET”

Чистая вода

В быту

В коммунальном секторе

РАБОЧИЙ ДИАПАЗОН

- Производительность до **70 л/мин** (4,2 $м^3$/ч)
- Напор до **58 м**

ЭКСПЛУАТАЦИОННЫЕ ОГРАНИЧЕНИЯ

- Манометрическая высота всасывания до **9 м** (HS)
- Температура жидкости от **-10 °C** до **+40 °C**
- Температура окружающей среды до **+40 °C**
- Максимальное давление в корпусе насоса **6 бар**
- Продолжительный режим работы электродвигателя **S1**

ИСПОЛНЕНИЕ И НОРМЫ БЕЗОПАСНОСТИ

EN 60335-1
IEC 60335-1
CEI 61-150

EN 60034-1
IEC 60034-1
CEI 2-3

СЕРТИФИКАЦИЯ

Сертифицированная система менеджмента DNV
ISO 9001: Система менеджмента качества
ISO 14001: Экологический менеджмент

ОБЛАСТИ ПРИМЕНЕНИЯ И УСТАНОВКА

Рекомендуются для перекачивания чистой воды и жидкостей, химически неагрессивных по отношению к конструкционным материалам насоса.
Самовсасывающие насосы **JSW** спроектированы для перекачки воды даже при содержании в ней повышенного количества воздуха. Благодаря своей надежности и простоте эксплуатации, эти насосы рекомендуются к применению в бытовом секторе, в частности, в сочетании с гидроаккумуляторами малых и средних объёмов, для подачи воды, для орошения садов и огородов и т.д.
Установка насоса должна производиться в закрытых помещениях или в местах, защищенных от непогоды.

ПАТЕНТЫ - МАРКИ - МОДЕЛИ

- Зарегистрированная модель № 013073135 JSW®
- Зарегистрированная ЕС модель № 002218610-0002
- Европейский патент № 1 510 696

ИСПОЛНЕНИЕ ПО ЗАКАЗУ

- Другие напряжения питания или частота 60 Гц
- Электронасосы с рабочим колесом из технополимера

ГАРАНТИЯ

2 года в соответствии с нашими общими условиями продажи

РАБОЧИЕ ХАРАКТЕРИСТИКИ И ТЕХНИЧЕСКИЕ ДАННЫЕ

50 Гц **n= 2900 об/мин** HS= 0 м

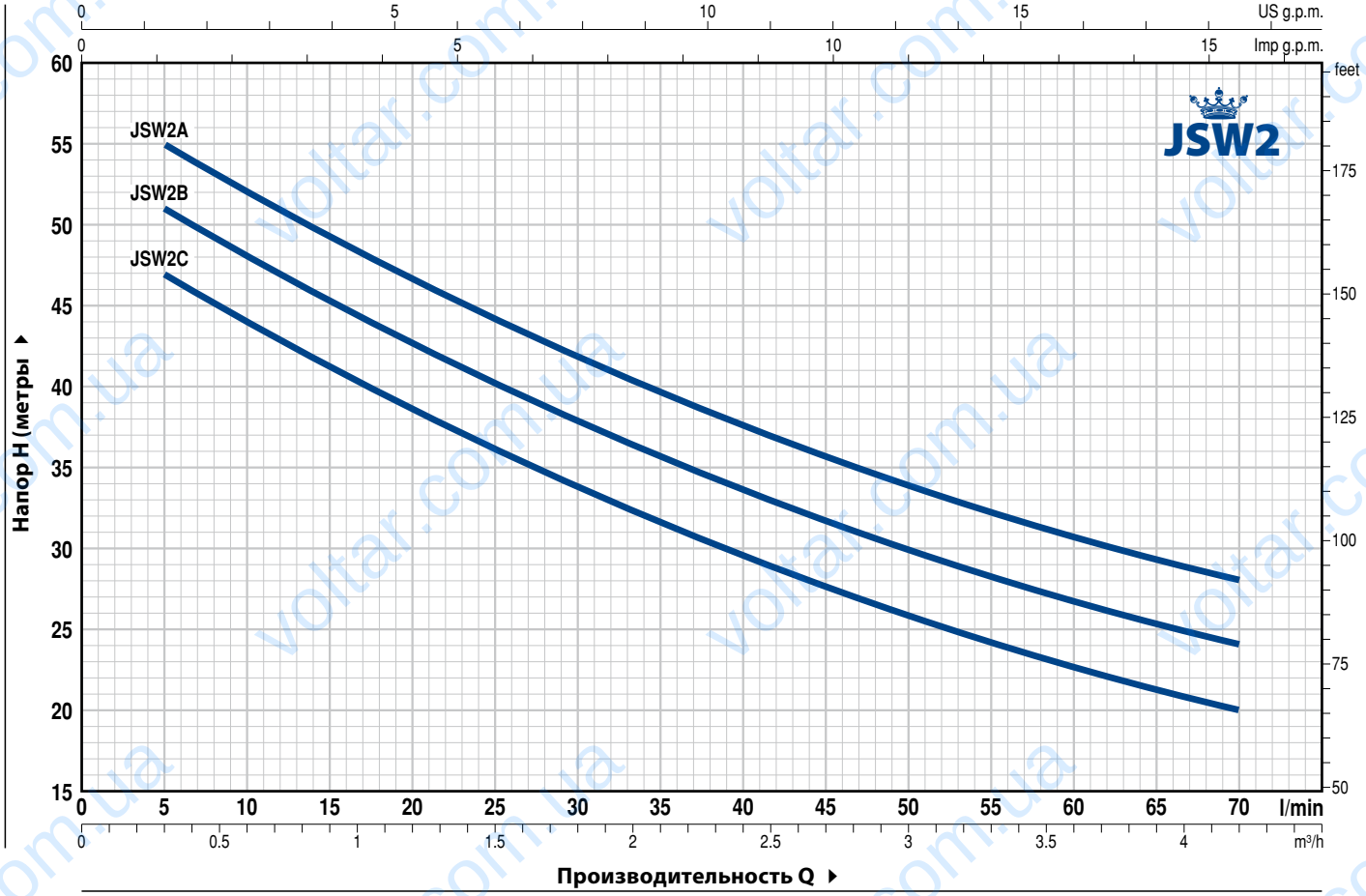

ТИП		МОЩНОСТЬ (P2)		Q м³/ч	0	0,3	0,6	1,2	1,5	1,8	2,4	2,7	3,0	3,6	4,2
Однофазный	Трехфазный	кВт	л.с.	л/мин	**0**	**5**	**10**	**20**	**25**	**30**	**40**	**45**	**50**	**60**	**70**
JSWm 2C	**JSW 2C**	0,75	1		50	47	44	38,5	36	34	29,5	27,5	26	22,5	20
JSWm 2B	**JSW 2B**	0,90	1,25	**H** метры	54	51	48	42,5	40	38	33,5	31,5	30	26,5	24
JSWm 2A	**JSW 2A**	1,1	1,5		58	55	52	46,5	44	42	37,5	35,5	34	31	28

Q - Производительность **H** - Общий манометрический напор **HS** - Высота всасывания
Допустимое отклонение характеристик насосов соответствует классу 3B согласно EN ISO 9906.

ПРИМЕРЫ УСТАНОВКИ

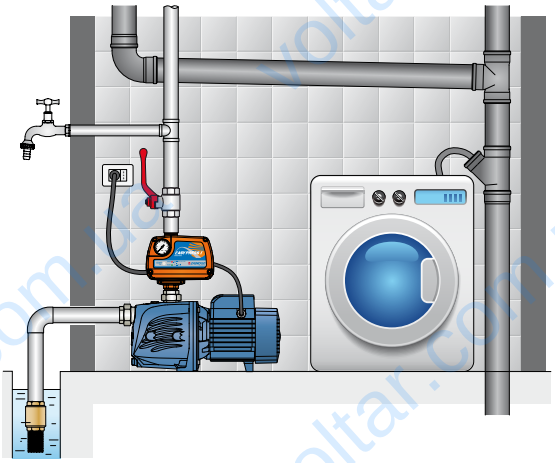

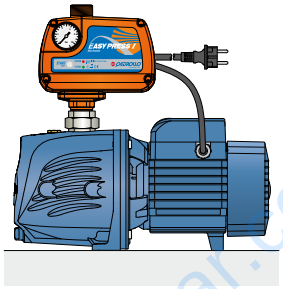

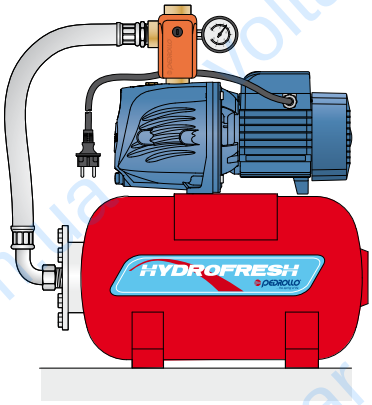

ПОЗ.	КОМПОНЕНТ	КОНСТРУКТИВНЫЕ ХАРАКТЕРИСТИКИ
1	КОРПУС НАСОСА	Чугун с катафорезной обработкой, патрубки с резьбой согласно ISO 228/1
2	ФЛАНЕЦ	Нержавеющая сталь AISI 304
3	ЭЖЕКТОР В СБОРЕ	Noryl FE1520PW
4	РАБОЧЕЕ КОЛЕСО	Нержавеющая сталь AISI 304
5	ВАЛ ДВИГАТЕЛЯ	Нержавеющая сталь EN 10088-3 - 1.4104

6 МЕХАНИЧЕСКОЕ УПЛОТНЕНИЕ

Уплотнение *Тип*	*Вал* *Диаметр*	*Материалы* *Неподвижное кольцо*	*Вращающееся кольцо*	*Эластомер*
AR-14	**Ø 14 мм**	Керамика	Графит	NBR

7 ПОДШИПНИКИ **6203 ZZ / 6203 ZZ**

8 КОНДЕНСАТОР

Электронасос *Однофазный*	*Емкость* *(230 В или 240 В)*	*(110 В)*
JSWm 2C	**20** µF - 450 В	**60** µF - 300 В
JSWm 2B	**25** µF - 450 В	**60** µF - 300 В
JSWm 2A	**25** µF - 450 В	**60** µF - 300 В

9 ЭЛЕКТРОДВИГАТЕЛЬ

JSWm: однофазный 230 В - 50 Гц с тепловой защитой, встроенной в обмотку.
JSW: трехфазный 230/400 В - 50 Гц.

➠ **Электронасосы с трехфазным двигателем имеют высокую эффективность класса IE2 (IEC 60034-30)**

– Изоляция: класс F
– Степень защиты: IP X4

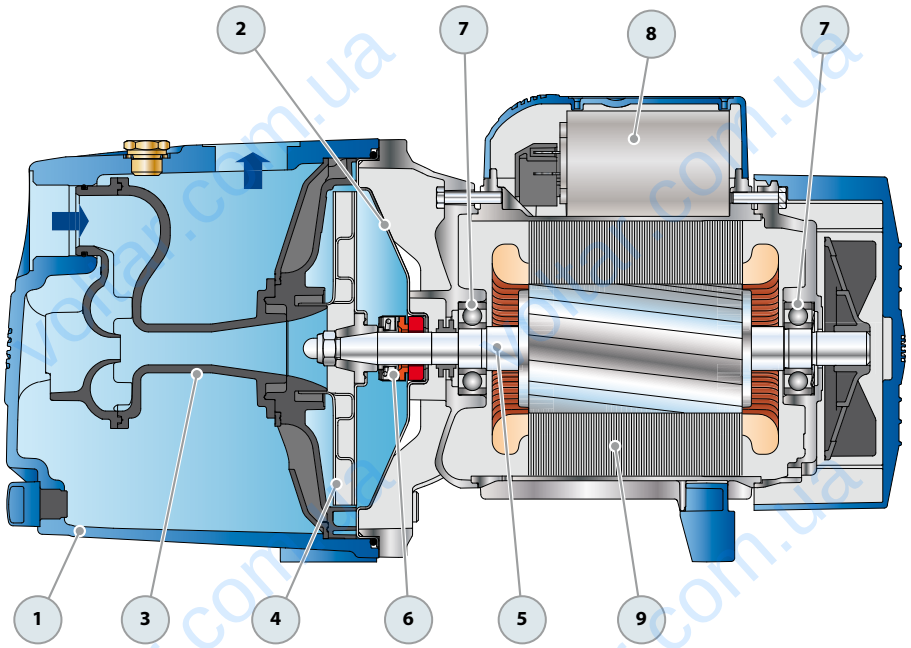

РАЗМЕРЫ И ВЕС

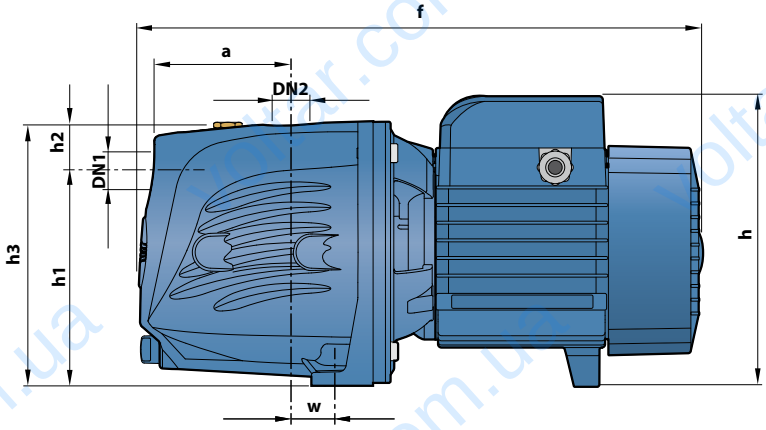

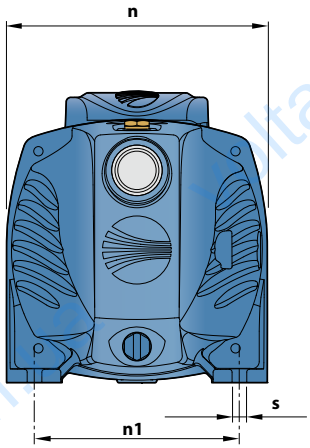

ТИП		ПАТРУБКИ		РАЗМЕРЫ, мм										кг	
Однофазный	Трехфазный	DN1	DN2	a	f	h	h1	h2	h3	n	n1	w	s	1~	3~
JSWm 2C	JSW 2C													13,0	13,0
JSWm 2B	JSW 2B	1”	1”	96	388	201 *	147	33	180	180	142	22	10	14,0	14,0
JSWm 2A	JSW 2A													14,2	14,2

(*) **h=220 мм** для однофазных версий на 110 В

ПОТРЕБЛЯЕМЫЙ ТОК

ТИП	НАПРЯЖЕНИЕ		
Однофазный	230 В	240 В	110 В
JSWm 2C	4,7 A	4,5 A	9,4 A
JSWm 2B	5,8 A	5,3 A	11,6 A
JSWm 2A	6,0 A	5,5 A	12,0 A

ТИП	НАПРЯЖЕНИЕ					
Трехфазный	230 В	400 В	690 В	240 В	415 В	720 В
JSW 2C	3,5 A	2,0 A	1,2 A	3,4 A	1,9 A	1,1 A
JSW 2B	4,6 A	2,7 A	1,6 A	4,4 A	2,5 A	1,5 A
JSW 2A	5,1 A	3,0 A	1,7 A	4,9 A	2,8 A	1,6 A

ПАЛЛЕТИРОВАНИЕ

ТИП		Автоперевозки
Однофазный	Трехфазный	Кол-во насосов
JSWm 2C	JSW 2C	72
JSWm 2B	JSW 2B	72
JSWm 2A	JSW 2A	72