SECESPOL - ТЕХНИЧЕСКАЯ КАРТА ТЕПЛООБМЕННИКА

LB60-70

Номер в каталоге **0205-0007**

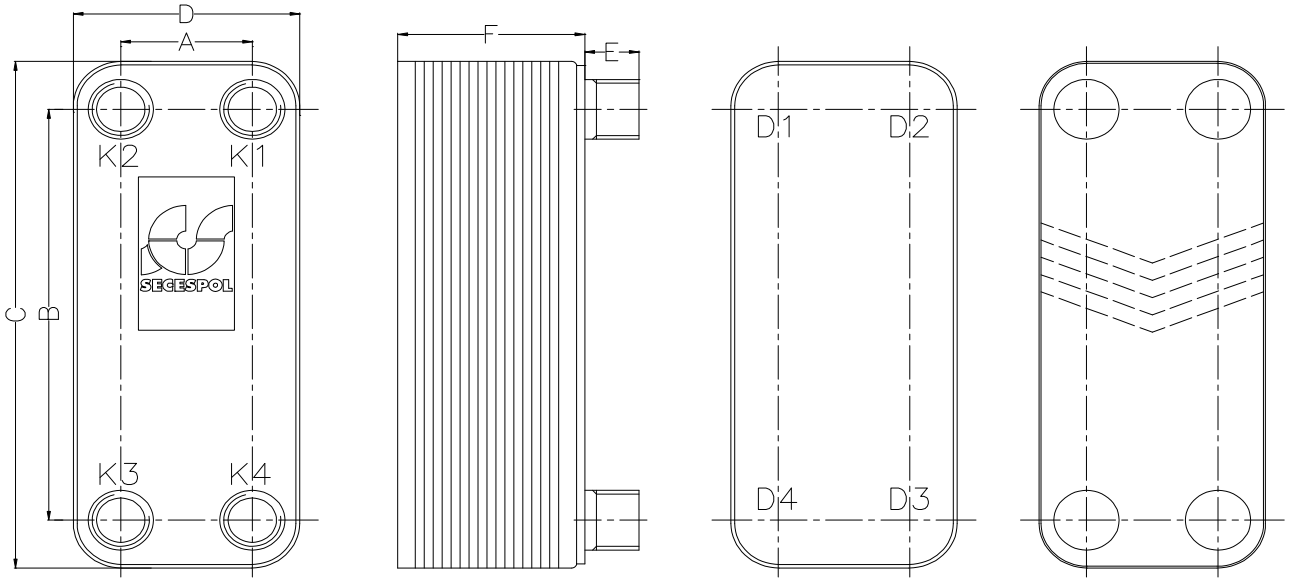

ПАРАМЕТРЫ РАБОТЫ:

Макс. давление	30,0 bar
Макс. температура	230 deg.C
Мин. температура	-10 deg.C
Фактор	вода, гликоль, пар

СТАНДАРТНАЯ ЛОКАЛИЗАЦИЯ СОЕДИНЕНИЯ (в противотоке)

К1 - впуск греющего элемента
К2 - выпуск нагреваемого элемента
К3 - впуск нагреваемого элемента
К4 - выпуск греющего элемента

КОНСТРУКЦИОННЫЕ ПАРАМЕТРЫ:

Поверхн. теплообмена	
Тип	Рифленая пластина
Размеры	4,3 m2
Объём горяч. стороны	3,2 l
Объём холод. стороны	3,2 l
Вес	19,1 kg

РАЗМЕРЫ:

A:	68 mm
B:	480 mm
C:	534 mm
D:	117 mm
E:	28 mm
F:	177 mm

ТИПЫ ПОДСОЕДИНЕНИЯ:

K1, K2, K3, K4: винт внешний G 1"

ВСЕМИРНЫЕ СТАНДАРТЫ

Продукция фирмы SECESPOL изготавливается в соответствии с системой обеспечения качества ISO 9001:2000 и соответствует требованиям следующих стандартов PED 97/23/EC

SECESPOL Sp. z o.o., ul. Grunwaldzka 339, 80-309 Gdansk Poland
тел.: +48 58 5521241, факс: +48 58 5521242, info@secespol.pl, www.secespol.pl