MK

Вертикальные многоступенчатые электронасосы

Чистая вода

В быту

В коммунальном секторе

В промышленности

РАБОЧИЙ ДИАПАЗОН

- Производительность до **180 л/мин** (10,8 м³/ч)
- Напор до **112 м**

ЭКСПЛУАТАЦИОННЫЕ ОГРАНИЧЕНИЯ

- Манометрическая высота всасывания до **7 м**
- Температура жидкости от **-10 °C** до **+40 °C**
- Температура окружающей среды до **+40 °C**
- Максимальное давление в корпусе насоса **11 бар**
- Продолжительный режим работы электродвигателя **S1**

ИСПОЛНЕНИЕ И НОРМЫ БЕЗОПАСНОСТИ

EN 60335-1 **EN 60034-1**
IEC 60335-1 **IEC 60034-1**
CEI 61-150 **CEI 2-3**

РЕГЛАМЕНТ (ЕС) N. 547/2012

СЕРТИФИКАЦИЯ

Сертифицированная система менеджмента DNV
ISO 9001: Система менеджмента качества
ISO 14001: Экологический менеджмент

ОБЛАСТИ ПРИМЕНЕНИЯ И УСТАНОВКА

Рекомендуются для перекачивания чистой воды и жидкостей, химически неагрессивных по отношению к конструкционным материалам насоса.
Высокие эксплуатационные данные и адаптивность насосов делают их идеальным выбором для применения в бытовом секторе, коммунальном секторе и в промышленности, в частности, для автоматической подачи воды в комплекте с гидроаккумуляторами, для повышения давления в водопроводной сети.
Установка насоса должна производиться в закрытых помещениях или в местах, защищенных от непогоды.

ПАТЕНТЫ - МАРКИ - МОДЕЛИ

- Патент заявлен № PCT/IB2014/063126

ИСПОЛНЕНИЕ ПО ЗАКАЗУ

- Другие напряжения питания или частота 60 Гц
- Поставка резьбовых фланцев ISO 228/1 (1″ - 1¼″ - 1½″) для всасывающих и напорных патрубков

ГАРАНТИЯ

2 года в соответствии с нашими общими условиями продажи

РАБОЧИЕ ХАРАКТЕРИСТИКИ И ТЕХНИЧЕСКИЕ ДАННЫЕ

50 Гц **n= 2900 об/мин** HS= 0 м

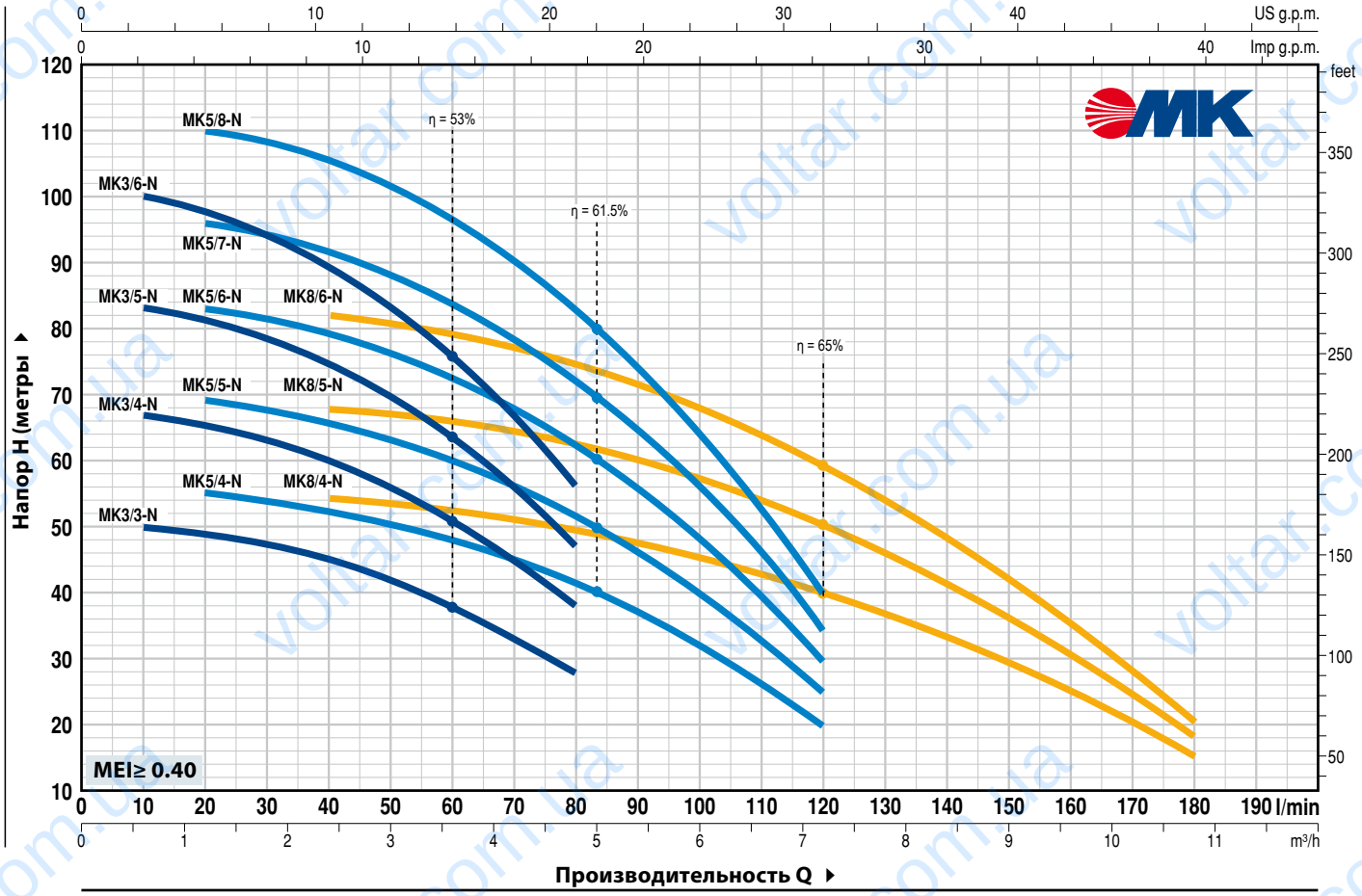

ТИП		МОЩНОСТЬ (P2)			Q м³/ч	0	0,6	1,2	2,4	3,6	4,8	6,0	7,2	8,4	9,6	10,8
Однофазный	**Трехфазный**	**кВт**	**л.с.**	▲	л/мин	**0**	**10**	**20**	**40**	**60**	**80**	**100**	**120**	**140**	**160**	**180**
MKm 3/3-N	**MK 3/3-N**	0,75	1		H метры	52	50	49	45	38	28					
MKm 3/4-N	**MK 3/4-N**	1,1	1,5	IE2		69,5	67	65,5	60	50,5	38					
MKm 3/5-N	**MK 3/5-N**	1,1	1,5			87	83	82	75	63,5	47					
MKm 3/6-N	**MK 3/6-N**	1,5	2	**IE3**		104	100	98	90	76	56					
MKm 5/4-N	**MK 5/4-N**	1,1	1,5			56	–	55	52,5	48	41,5	32	20			
MKm 5/5-N	**MK 5/5-N**	1,1	1,5	IE2		70	–	69	66	60	51,5	40	25			
MKm 5/6-N	**MK 5/6-N**	1,5	2			84	–	83	79	72	62	48	30			
MKm 5/7-N	**MK 5/7-N**	1,8	2,5	**IE3**		98	–	96	92,5	84	72,5	56	34			
MKm 5/8-N	**MK 5/8-N**	2,2	3			112	–	110	105,5	96	82,5	64	40			
MKm 8/4-N	**MK 8/4-N**	1,5	2			56	–	–	54	52	50	46	39	31,5	24	15
MKm 8/5-N	**MK 8/5-N**	1,8	2,5	**IE3**		70	–	–	67,5	66	63	58	50	40	30	18
MKm 8/6-N	**MK 8/6-N**	2,2	3			86	–	–	82	78	74	68	58	46,5	35	20

Q - Производительность **H** - Общий манометрический напор **HS** - Высота всасывания
Допустимое отклонение характеристик насосов соответствует классу 3B согласно EN ISO 9906.

▲ Класс эффективности трехфазного двигателя (IEC 60034-30)

ПОЗ.	КОМПОНЕНТ	КОНСТРУКТИВНЫЕ ХАРАКТЕРИСТИКИ
1	**КОРПУС ВСАСЫВАЮЩИЙ**	Чугун с катафорезной обработкой, всасывающий патрубок с резьбой согласно ISO 228/1
2	**КОЖУХ**	Нержавеющая сталь AISI 304
3	**КОПРУС НАПОРНЫЙ**	Чугун с катафорезной обработкой, напорный патрубок с резьбой согласно ISO 228/1
4	**РАБОЧИЕ КОЛЕСА И ДИФФУЗОРЫ**	Noryl FE1520PW
5	**ДИАФРАГМЫ**	Нержавеющая сталь AISI 304
6	**ВАЛ ДВИГАТЕЛЯ**	Нержавеющая сталь EN 10088-3 - 1.4104

7 МЕХАНИЧЕСКОЕ УПЛОТНЕНИЕ

Уплотнение	*Вал*	*Материалы*		
Тип	*Диаметр*	*Неподвижное кольцо*	*Вращающееся кольцо*	*Эластомер*
FN-18	**Ø 18** мм	Графит	Керамика	NBR

8 ПОДШИПНИКИ **6304 ZZ / 6204 ZZ**

9 КОНДЕНСАТОР

Электронасос	*Емкость*
Однофазный	*(230 В или 240 В)*
MKm 3/3-N	**25** µF - 450 В
MKm 3/4-N	**25** µF - 450 В
MKm 3/5-N	**31,5** µF - 450 В
MKm 3/6-N	**45** µF - 450 В
MKm 5/4-N	**25** µF - 450 В
MKm 5/5-N	**31,5** µF - 450 В
MKm 5/6-N	**45** µF - 450 В
MKm 5/7-N	**50** µF - 450 В
MKm 5/8-N	**50** µF - 450 В
MKm 8/4-N	**45** µF - 450 В
MKm 8/5-N	**50** µF - 450 В
MKm 8/6-N	**50** µF - 450 В

10 ЭЛЕКТРОДВИГАТЕЛЬ

MKm: однофазный 230 В - 50 Гц
с конденсатором и встроенной в обмотку тепловой защитой.

MK: трехфазный 230/400 В - 50 Гц

➠ **Электронасосы с трехфазным двигателем имеют высокую эффективность класса IE2 до P2=1,1 кВт и IE3 от P2=1,5 кВт (IEC 60034-30)**

– Изоляция: класс F
– Степень защиты: IP X4

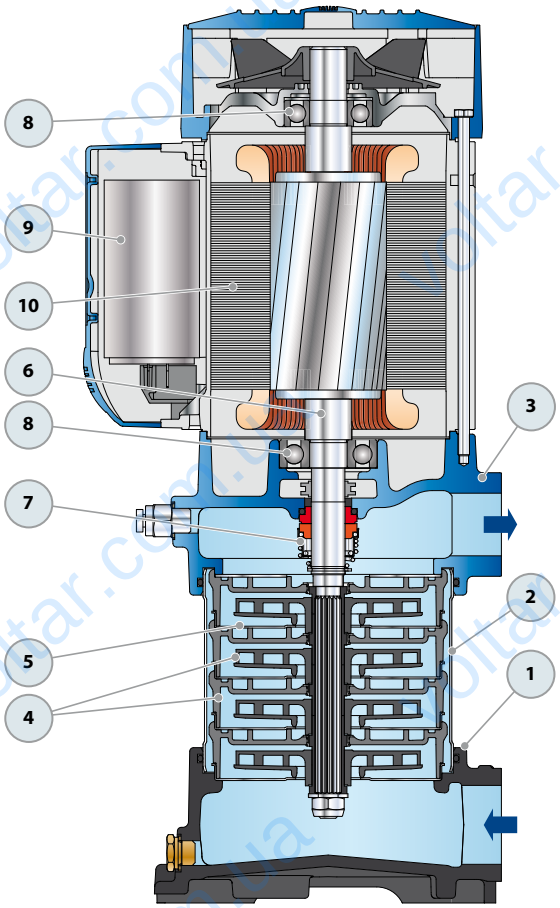

РАЗМЕРЫ И ВЕС

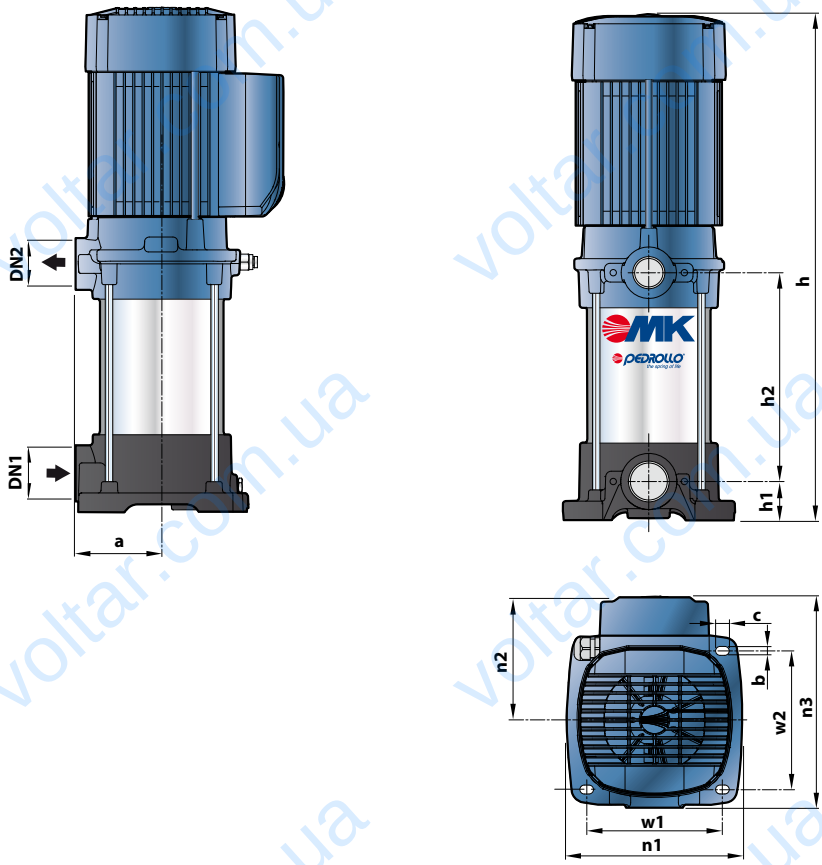

ТИП		ПАТРУБКИ		КОЛ-ВО СТУПЕНЕЙ	РАЗМЕРЫ, мм											кг	
Однофазный	Трехфазный	DN1	DN2		a	h	h1	h2	w1	w2	n1	n2	n3	b	c	1~	3~
MKm 3/3-N	**MK 3/3-N**			3		450		132,5								**19,1**	**19,2**
MKm 3/4-N	**MK 3/4-N**			4		477		159,5								**19,6**	**19,6**
MKm 3/5-N	**MK 3/5-N**			5		504		186,5								**20,0**	**20,1**
MKm 3/6-N	**MK 3/6-N**			6		531		213,5								**22,9**	**21,8**
MKm 5/4-N	**MK 5/4-N**			4		477		159,5								**19,5**	**19,6**
MKm 5/5-N	**MK 5/5-N**			5		504		186,5								**19,9**	**20,0**
MKm 5/6-N	**MK 5/6-N**	**1¼"**	**1"**	6	93	531	41,5	213,5	143	146	185	130	223	9,5	14,5	**22,8**	**21,7**
MKm 5/7-N	**MK 5/7-N**			7		558		240,5								**24,3**	**23,1**
MKm 5/8-N	**MK 5/8-N**			8		585		267,5								**24,8**	**23,6**
MKm 8/4-N	**MK 8/4-N**			4		477		159,5								**22,0**	**20,9**
MKm 8/5-N	**MK 8/5-N**			5		504		186,5								**23,6**	**22,4**
MKm 8/6-N	**MK 8/6-N**			6		531		213,5								**24,0**	**22,8**

ПОТРЕБЛЯЕМЫЙ ТОК

ТИП	НАПРЯЖЕНИЕ	
Однофазный	230 В	240 В
MKm 3/3-N	**6,0** A	**5,8** A
MKm 3/4-N	**6,5** A	**6,2** A
MKm 3/5-N	**7,0** A	**6,7** A
MKm 3/6-N	**9,0** A	**8,6** A
MKm 5/4-N	**6,5** A	**6,2** A
MKm 5/5-N	**8,5** A	**8,1** A
MKm 5/6-N	**9,5** A	**9,1** A
MKm 5/7-N	**10,5** A	**10,1** A
MKm 5/8-N	**11,5** A	**11,0** A
MKm 8/4-N	**8,5** A	**8,1** A
MKm 8/5-N	**9,5** A	**9,1** A
MKm 8/6-N	**11,5** A	**11,0** A

ТИП	НАПРЯЖЕНИЕ					
Трехфазный	230 В	400 В	690 В	240 В	415 В	720 В
MK 3/3-N	**4,2** A	**2,4** A	**1,4** A	**4,0** A	**2,3** A	**1,3** A
MK 3/4-N	**4,8** A	**2,8** A	**1,6** A	**4,6** A	**2,7** A	**1,5** A
MK 3/5-N	**5,2** A	**3,0** A	**1,7** A	**5,0** A	**2,9** A	**1,6** A
MK 3/6-N	**5,5** A	**3,2** A	**1,8** A	**5,3** A	**3,1** A	**1,7** A
MK 5/4-N	**4,8** A	**2,8** A	**1,6** A	**4,6** A	**2,7** A	**1,5** A
MK 5/5-N	**5,2** A	**3,0** A	**1,7** A	**5,0** A	**2,9** A	**1,6** A
MK 5/6-N	**6,1** A	**3,5** A	**2,0** A	**5,8** A	**3,4** A	**1,9** A
MK 5/7-N	**7,8** A	**4,5** A	**2,6** A	**7,5** A	**4,3** A	**2,5** A
MK 5/8-N	**8,7** A	**5,0** A	**2,9** A	**8,3** A	**4,8** A	**2,8** A
MK 8/4-N	**5,2** A	**3,0** A	**1,7** A	**5,0** A	**2,9** A	**1,6** A
MK 8/5-N	**6,1** A	**3,5** A	**2,0** A	**5,8** A	**3,4** A	**1,9** A
MK 8/6-N	**8,7** A	**5,0** A	**2,9** A	**8,3** A	**4,8** A	**2,8** A