Термостатические смесительные клапаны MMV и TL 117.

MMV 20

TL 117

Описание

MMV и TL 117 – это термостатические смесители для питьевой воды, предназначенные для поддержания постоянной температуры на выходе (независимо от колебаний расхода, давления и температуры на обоих входах). Это обеспечивает защиту от ошпаривания, а также значительную экономию воды и энергии.

Принцип действия и диапазон применения

Дозирование воды производится клапаном, который управляется восковым термоэлементом.
Диапазон регулирования смесителя MMV – от 30 до 65 ºС, температура холодной воды на входе может колебаться в пределах от 5 до 20º С, температура горячей воды – от 52 до 75 ºС. Разница температур горячей воды на входе и смешанной воды на выходе должна составлять как минимум 10 ºС.
Смеситель может устанавливаться в любом положении.
Диапазон регулирования смесителя TL 117 – от 15 до 50 ºС.
Внимание: Оба клапана снабжены защитным перекрывающим механизмом на случай полного прекращения подачи холодной воды!

Макс.допустимые расходы / потери давления в зависимости от расхода

Тип	Присоединительный диаметр	Диапазон расхода, л/мин
MMV 15	½''x ½"x½ нар.	33 л/мин при давлении 1 бар
		57 л/мин при давлении 3 бара
MMV 20	¾''x ¾''x ¾'' нар.	33 л/мин при давлении 1 бар
		57 л/мин при давлении 3 бара
TL 117	½''x ½"x½ внутр.	24 л/мин при давлении 1 бар
		42 л/мин при давлении 3 бара

MMV

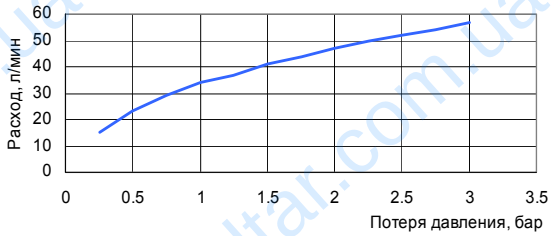

TL 117

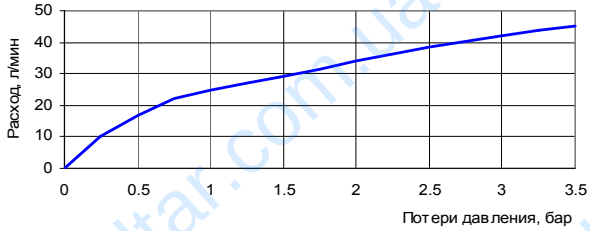

Конструкция и размеры смесителя MMV

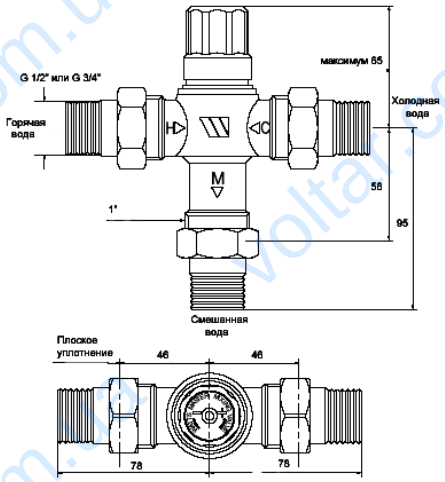

В конструкции клапана использованы гигиенически безупречные, жаростойкие комплектующие. Корпус изготовлен из никелированной латуни PN 25, подключения 1”. В комплект входят накидные гайки ½” (MMV 15) или ¾” (MMV 20). По запросу смеситель может поставляться с фиттингами 15 и 22 мм. Регулировочная рукоятка предохраняет от самовольной переустановки смесителя. Два встроенных обратных клапана предотвращают возникновение обратного потока.

Смеситель поддерживает установленную температуру с точностью до 2 °C. Наилучшие результаты достигаются при одинаковом давлении на обоих входах. Разница давления на входах должна находится в пределах отношения 10/1.

Диапазон рабочего давления – 0,2-5 бар, максимальное статическое давление – 10 бар. Минимальный расход – 5 л/мин.

Конструкция и размеры смесителя TL 117

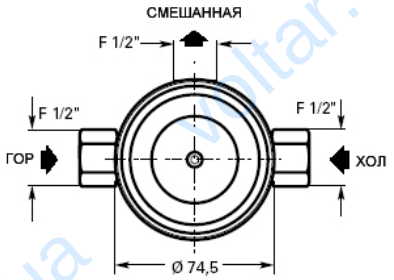

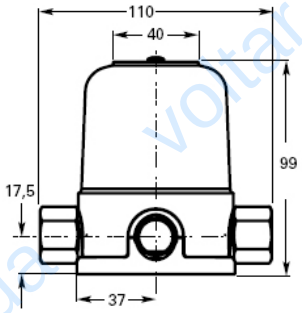

Корпус из латуни снабжен подключениями с внутренней резьбой ½”. Крышка из полипропилена предохраняет от самовольной переустановки температуры. Два встроенных обратных клапана предотвращают возникновение обратного потока. Управляющий термостатический элемент выполнен в виде сменного картриджа со встроенным фильтром из нержавеющей стали. Максимальное давление – 10 бар, максимальная температура – 85 °C

Дезинфекция

Смеситель TL 117 допускает возможность дезинфекции. Для этого нужно удалить управляющий термостатический картридж (2) и промыть смеситель водой температурой выше 60 °C. Все другие части смесителя стойки к температурам 90 – 110 °C.

Типы и номера артикулов:

MMV 15	05 59 115	Термосмеситель с подключениями ½” x ½” x ½” нар. резьба
MMV 20	05 59 120	Термосмеситель с подключениями ¾” x ¾” x ¾” нар. резьба
TL 117	05 59 615	Термосмеситель с подключениями ½” x ½” x ½” внутр. резьба

WATTS Industries Deutschland GmbH
Godramsteiner Hauptstr. 167, D-76829 Landau
Tel 49 6341 9656 – 0, Fax 49 6341 9656 – 560