NGA-PRO

Центробежные электронасосы с рабочим колесом открытого типа

Чистая вода

В сельском хозяйстве

В промышленности

РАБОЧИЙ ДИАПАЗОН

- Производительность до **350 л/мин** (21 м^3/ч)
- Напор до **20 м**

ЭКСПЛУАТАЦИОННЫЕ ОГРАНИЧЕНИЯ

- Манометрическая высота всасывания до **7 м**
- Температура жидкости от **-10 °C** до **+90 °C**
- Температура окружающей среды от **-10 °C** до **+40 °C**
- Максимальное давление в корпусе насоса **6 бар**
- Прохождение твердых частиц во взвешенном состоянии до **10 мм**
- Продолжительный режим работы электродвигателя **S1**

ИСПОЛНЕНИЕ И НОРМЫ БЕЗОПАСНОСТИ

EN 60335-1 **EN 60034-1**
IEC 60335-1 **IEC 60034-1**
CEI 61-150 **CEI 2-3**

РЕГЛАМЕНТ (ЕС) N. 547/2012

СЕРТИФИКАЦИЯ

Сертифицированная система менеджмента DNV
ISO 9001: Система менеджмента качества
ISO 14001: Экологический менеджмент

ОБЛАСТИ ПРИМЕНЕНИЯ И УСТАНОВКА

Рекомендуются для перекачивания воды и жидкостей, химически неагрессивных по отношению к конструкционным материалам насоса.
Конструкция открытого рабочего колеса позволяет перекачивать жидкости с **относительно высоким уровнем примесей** без риска его засорения. Все элементы насоса, контактирующие с перекачиваемой жидкостью, изготовлены **из нержавеющей стали AISI 316**. Благодаря этой характеристике насосы серии **NGA-PRO** применяются в частности в оборудовании для мойки овощей, фруктов, рыбы, моллюсков, в промышленных моечных установках и в системах циркуляции охлаждающих жидкостей.
Установка насоса должна производиться в закрытых помещениях или в местах, защищенных от непогоды.

ПАТЕНТЫ - МАРКИ - МОДЕЛИ

- Зарегистрированная ЕС модель nº 002098434

ИСПОЛНЕНИЕ ПО ЗАКАЗУ

- Специальное механическое уплотнение
- Другие напряжения питания или частота 60 Гц

ГАРАНТИЯ

2 года в соответствии с нашими общими условиями продажи

РАБОЧИЕ ХАРАКТЕРИСТИКИ И ТЕХНИЧЕСКИЕ ДАННЫЕ

50 Гц **n= 2900 об/мин** HS= 0 м

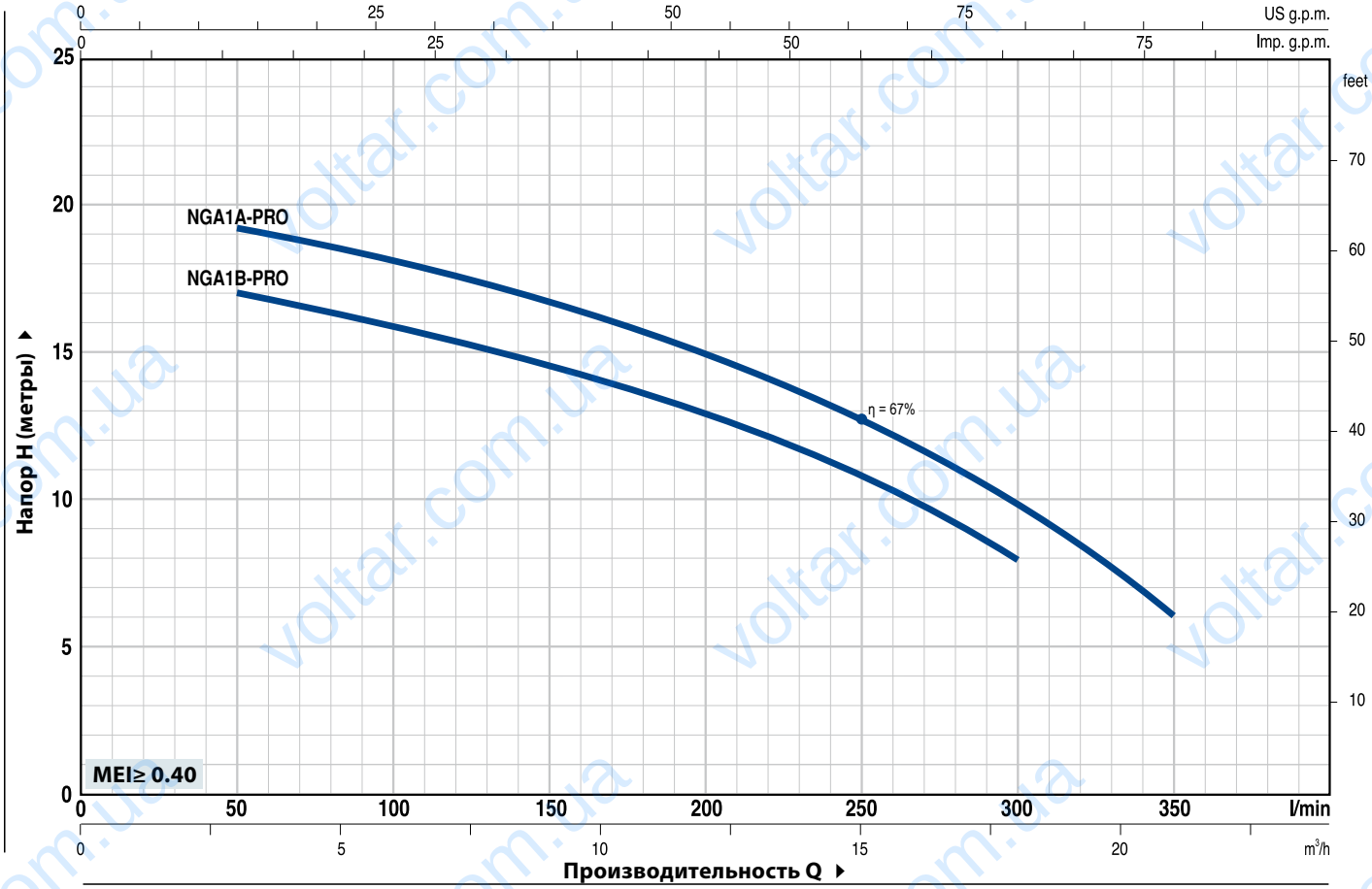

ТИП		МОЩНОСТЬ (P2)		Q м³/ч	0	3	6	9	12	15	18	21
Однофазный	**Трехфазный**	**кВт**	**л.с.**	Q л/мин	**0**	**50**	**100**	**150**	**200**	**250**	**300**	**350**
NGAm 1B - PRO	**NGA 1B - PRO**	0,55	0,75	H метры	18	17	16	14,5	13	10,5	8	
NGAm 1A - PRO	**NGA 1A - PRO**	0,75	1		20	19,5	18	16,5	15	12,5	10	6

Q - Производительность **H** - Общий манометрический напор **HS** - Высота всасывания

Допустимое отклонение характеристик насосов соответствует классу 3B согласно EN ISO 9906.

NGA-PRO

ПОЗ.	КОМПОНЕНТ	КОНСТРУКТИВНЫЕ ХАРАКТЕРИСТИКИ
1	**КОРПУС НАСОСА**	Нержавеющая сталь AISI 316, патрубки с резьбой согласно ISO 228/1
2	**ФЛАНЕЦ**	Нержавеющая сталь AISI 316
3	**РАБОЧЕЕ КОЛЕСО**	Рабочее колесо открытого типа, нержавеющая сталь AISI 316
4	**ВАЛ ДВИГАТЕЛЯ**	Нержавеющая сталь AISI 316L

5 МЕХАНИЧЕСКОЕ УПЛОТНЕНИЕ

Уплотнение	*Вал*	*Материалы*		
Тип	*Диаметр*	*Неподвижное кольцо*	*Вращающееся кольцо*	*Эластомер*
AR-14S	**Ø 14** мм	Керамика	Графит	Витон

6 ПОДШИПНИКИ **6203 ZZ / 6203 ZZ**

7 КОНДЕНСАТОР

Электронасос	*Емкость*	
Однофазный	*(230 В или 240 В)*	*(110 В)*
NGAm 1B - PRO	**16** µF - 450 В	**60** µF - 300 В
NGAm 1A - PRO	**20** µF - 450 В	**60** µF - 300 В

8 ЭЛЕКТРОДВИГАТЕЛЬ

NGAm - PRO: однофазный 230 В - 50 Гц с тепловой защитой, встроенной в обмотку.
NGA - PRO: трехфазный 230/400 В - 50 Гц.

➠ **Электронасосы с трехфазным двигателем имеют высокую эффективность класса IE2 (IEC 60034-30)**

– Изоляция: класс F
– Степень защиты: IP X4

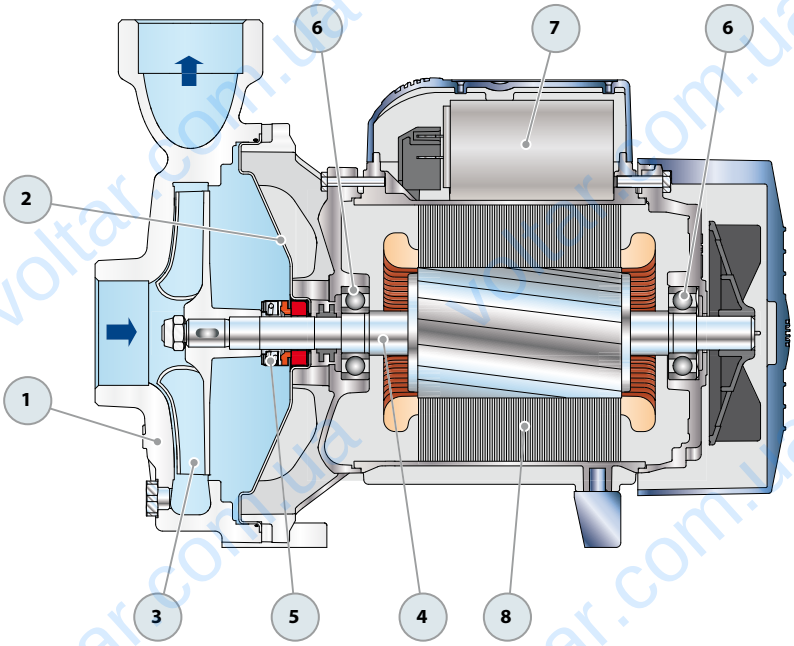

РАЗМЕРЫ И ВЕС

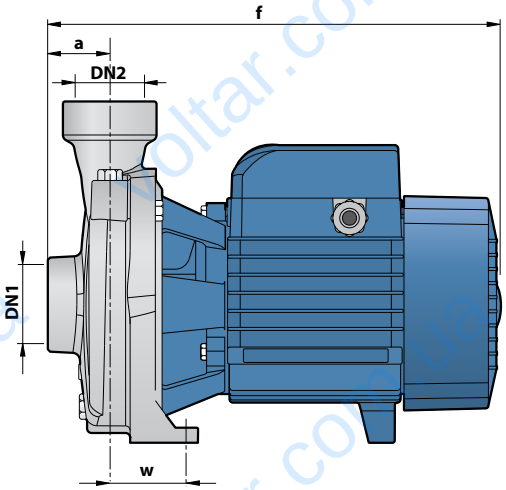

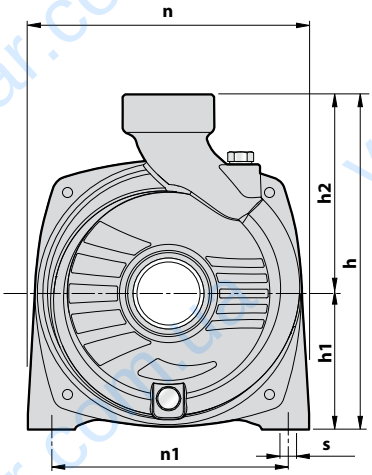

ТИП		ПАТРУБКИ		РАЗМЕРЫ, мм									кг	
Однофазный	**Трехфазный**	**DN1**	**DN2**	a	f	h	h1	h2	n	n1	w	s	1~	3~
NGAm 1B - PRO	**NGA 1B - PRO**	**1½"**	**1½"**	41	297	227	92	135	190	160	50	10	**12,6**	**12,6**
NGAm 1A - PRO	**NGA 1A - PRO**												**12,7**	**12,6**

ПОТРЕБЛЯЕМЫЙ ТОК

ТИП	НАПРЯЖЕНИЕ		
Однофазный	230 В	240 В	110 В
NGAm 1B - PRO	**5,6** A	**5,3** A	**11,2** A
NGAm 1A - PRO	**6,2** A	**6,0** A	**12,0** A

ТИП	НАПРЯЖЕНИЕ					
Трехфазный	230 В	400 В	690 В	240 В	415 В	720 В
NGA 1B - PRO	**3,3** A	**1,9** A	**1,1** A	**3,2** A	**1,8** A	**1,1** A
NGA 1A - PRO	**3,7** A	**2,1** A	**1,2** A	**3,6** A	**2,0** A	**1,1** A