NENUTEC®

FINEST IN ACTUATORS

NENUTEC WATER - СЕРИЯ NVCB 7000

РЕГУЛИРУЮЩИЕ ШАРОВЫЕ КРАНЫ 2-Х И 3-Х ХОДОВЫЕ С ЭЛЕКТРОПРИВОДОМ

Серия NVCB 7000 – ШАРОВЫЕ КРАНЫ

Шаровые краны NENUTEC с коррекционным диском разработаны специально для точного регулирования температуры тепло- или холодоносителя в системах вентиляции, отопления и кондиционирования (ОВК).

Шаровые краны серии NVCB 7000 могут управляться электроприводами NENUTEC как с возвратной пружиной, так и без нее по сигналу регулятора температуры или контролера.

Шаровые краны:

- Типоразмеры от DN 15 (½”) до DN 50 (2”);
- 2-х и 3-х ходовые, смешение \ разделение;

Электропривод:

- Усилие 2 Нм / 5 Нм / 10 Нм;
- Напряжение питания AC/DC 24 V или AC 230 V;
- Управление 2-х/3-х позиционное или пропорциональное по сигналу DC 0 (2)... 10 V;
- 1 вспомогательный переключатель (SPDT) с настраиваемой точкой переключения;
- Подходящие типы электроприводов NENUTEC:
  - NABA…/ NABM…
  - NAFA…/ NAFM…

ТЕХНИЧЕСКИЕ ХАРАКТЕРИСТИКИ

Применение	Горячая, холодная вода, содержание гликоля до 50% от объема	
Температура теплоносителя	-5° C…+120° C	
Номинальное давление клапана	вода: 3999 кПа (Pn 40) пар (насыщенный): 103 кПа (Pn 1)	
Макс. запорное давление	1378 кПа (13,8 Бар)	
Макс. перепад давления Δp =	300 кПа (240 кПа - для бесшумной работы)	
Характеристика потока (3-х ход.)	Равнопроцентная по основному потоку, линейная по байпасу	
Величина утечки	< 0,01% от Kvs и < 1% по байпасу	
Подсоединение	Внутренняя резьба BSP (NPT – по запросу)	
Угол поворота / форма отверстий шара	0...90° / Т-образная	
Материалы	корпус: штампованная латунь	шар: хромированная латунь
	вал: латунь	диск: AMODEL
	уплотнение вала: EPDM - 2 кольца	уплотнение шара: PTFE

voltar.com.ua

NENUTEC®

FINEST IN ACTUATORS

NENUTEC WATER - СЕРИЯ NVCB 7000

РЕГУЛИРУЮЩИЕ ШАРОВЫЕ КРАНЫ 2-Х И 3-Х ХОДОВЫЕ С ЭЛЕКТРОПРИВОДОМ

МОДЕЛИ 2-Х ХОДОВЫХ ШАРОВЫХ КРАНОВ

DN, мм	DN, "	Модель	Kvs, м³/час	Вес, кг	Подходящий тип привода	
					без пружины	с пружиной
15	½"	NVCB 72015-BC	1.6	0.235	NABA/NABM...05	NAFA / NAFM...05
15	½"	NVCB 72015-BA	2.5	0.235	NABA/NABM...05	NAFA / NAFM ...05
15	½"	NVCB 72015-BE	4.0	0.235	NABA/NABM...05	NAFA / NAFM ...05
15	½"	NVCB 72015-BB	6.3	0.235	NABA/NABM...05	NAFA / NAFM ...05
15	½"	NVCB 72015-BF *	10.0	0.235	NABA...05	NAFA ...05
20	¾"	NVCB 72020-BD	4.0	0.365	NABA/NABM...05	NAFA / NAFM ...05
20	¾"	NVCB 72020-BE	6.3	0.365	NABA/NABM...05	NAFA / NAFM ...05
20	¾"	NVCB 72020-BF *	10.0	0.365	NABA...05	NAFA ...05
25	1"	NVCB 72025-BE	10.0	0.545	NABA/NABM...10	
25	1"	NVCB 72025-BF *	16.0	0.545	NABA...10	
32	1¼"	NVCB 72032-BE	16.0	0.800	NABA/NABM...10	
32	1¼"	NVCB 72032-BE *	25.0	0.800	NABA...10	
40	1½"	NVCB 72040-BE	25.0	1.170	NABA/NABM...10	
40	1½"	NVCB 72040-BF *	40.0	1.170	NABA...10	
50	2"	NVCB 72050-BE	40.0	1.860	NABA/NABM...10	
50	2"	NVCB 72050-BF *	63.0	1.860	NABA...10	

МОДЕЛИ 3-Х ХОДОВЫХ ШАРОВЫХ КРАНОВ

DN, мм	DN, "	Модель	Kvs, м³/час	Вес, кг	Подходящий тип привода	
					без пружины	с пружиной
15	½"	NVCB 73015-BC	1.6	0.265	NABA/NABM...05	NAFA/NAFM...05
15	½"	NVCB 73015-BA	2.5	0.265	NABA/NABM...05	NAFA / NAFM ...05
15	½"	NVCB 73015-BE	4.0	0.265	NABA/NABM...05	NAFA / NAFM ...05
15	½"	NVCB 73015-BB	6.3	0.265	NABA/NABM...05	NAFA / NAFM ...05
15	½"	NVCB 73015-BF *	10.0	0.255	NABA...05	NAFA ...05
20	¾"	NVCB 73020-BD	4.0	0.395	NABA/NABM...05	NAFA / NAFM ...05
20	¾"	NVCB 73020-BE	6.3	0.395	NABA/NABM...05	NAFA / NAFM ...05
20	¾"	NVCB 73020-BF *	10.0	0.395	NABA...05	NAFA ...05
25	1"	NVCB 73025-BE	10.0	0.665	NABA/NABM...10	
25	1"	NVCB 73025-BF *	16.0	0.665	NABA...10	
32	1¼"	NVCB 73032-BE	16.0	0.975	NABA/NABM...10	
32	1¼"	NVCB 73032-BE *	25.0	0.975	NABA...10	
40	1½"	NVCB 73040-BE	25.0	1.335	NABA/NABM...10	
40	1½"	NVCB 73040-BF *	40.0	1.335	NABA...10	
50	2"	NVCB 73050-BE	40.0	2.335	NABA/NABM...10	
50	2"	NVCB 73050-BF *	63.0	2.335	NABA...10	

*Исключение: кран из свободным отверстием без коррекционного диска. Функции: запорный или перекидной.

voltar.com.ua

NENUTEC®

FINEST IN ACTUATORS

NENUTEC WATER - СЕРИЯ NVCB 7000

РЕГУЛИРУЮЩИЕ ШАРОВЫЕ КРАНЫ 2-Х И 3-Х ХОДОВЫЕ С ЭЛЕКТРОПРИВОДОМ

Подбор значения Kvs шарового крана

Обозначения на графике

——— Δp_{max} = максимальный допустимый перепад давления на клапане.

— · · — Δp_{max} = максимальный перепад давления на клапане для бесшумной работы.

Δp_{V100} = перепад давления на полностью открытом клапане.

V_{100} = номинальный расход теплоносителя при Δp_{v100}.

Определение значения Kvs по формуле

$$Kvs = \frac{V100}{\sqrt{\frac{\Delta pv100}{100}}}$$

Kvs [м³/час]

V_{100} [м³/час]

Δp_{v100} [кПа]

1 бар = 100 кПа

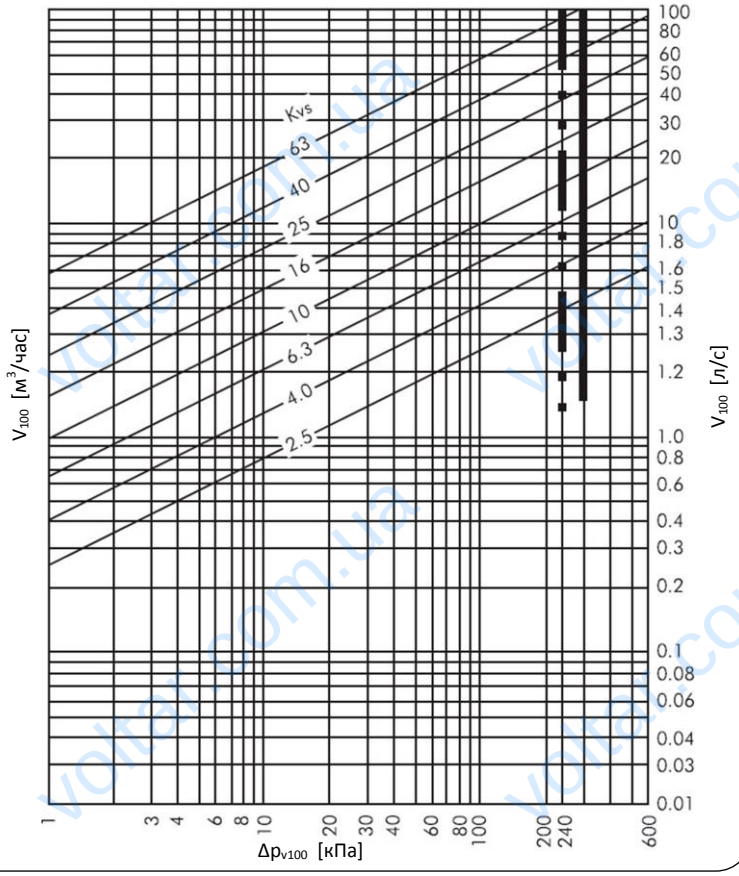

ХАРАКТЕРИСТИКА РЕГУЛИРОВАНИЯ ШАРОВОГО КРАНА СЕРИИ NVCB С КОРРЕКЦИОННЫМ ДИСКОМ

Двухходовой кран

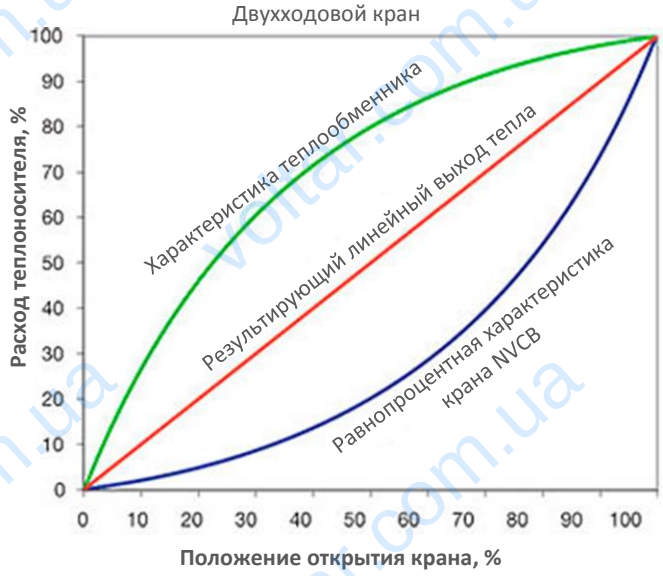

Трехходовой кран

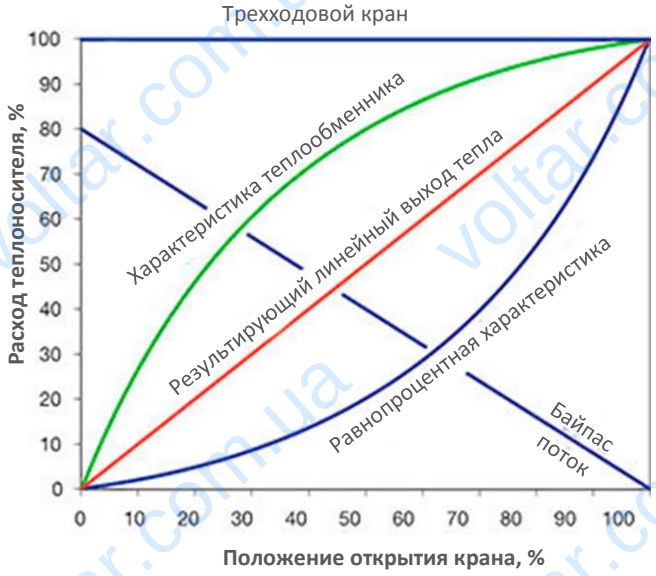

NENUTEC®

FINEST IN ACTUATORS

NENUTEC WATER - СЕРИЯ NVCB 7000

РЕГУЛИРУЮЩИЕ ШАРОВЫЕ КРАНЫ 2-Х И 3-Х ХОДОВЫЕ С ЭЛЕКТРОПРИВОДОМ

МАКСИМАЛЬНОЕ ЗАПИРАЮЩЕЕ ДАВЛЕНИЕ Δp_S ДЛЯ ВЫБРАНОГО УСИЛИЯ ПРИВОДА, кПа

Усилие привода, Нм	DN 15	DN 20	DN 25	DN 32	DN 40	DN 50
5	1'000	1'000	1'000	1'000	690	400
10	1'400	1'400	1'400	1'400	1'000	1'000

ΔpS – это максимальный перепад давления на клапане, при котором электропривод может обеспечить запирание клапана без протечки.

РАЗМЕРЫ ШАРОВЫХ КРАНОВ С ЭЛЕКТРОПРИВОДОМ, мм

DN, мм	A	B	C	D	E1	E2	F	G	H	I
15	122	142	65	68	66	60	22	48	57	46
20	122	147	65	53	73	67	36	53	62	48
25	122	153	65	79	95	89	43	59	68	68
32	122	162	65	83	104	98	51	68	77	75
40	122	167	65	87	112	106	60	73	82	84
50	122	183	65	102	128	122	72	89	98	105

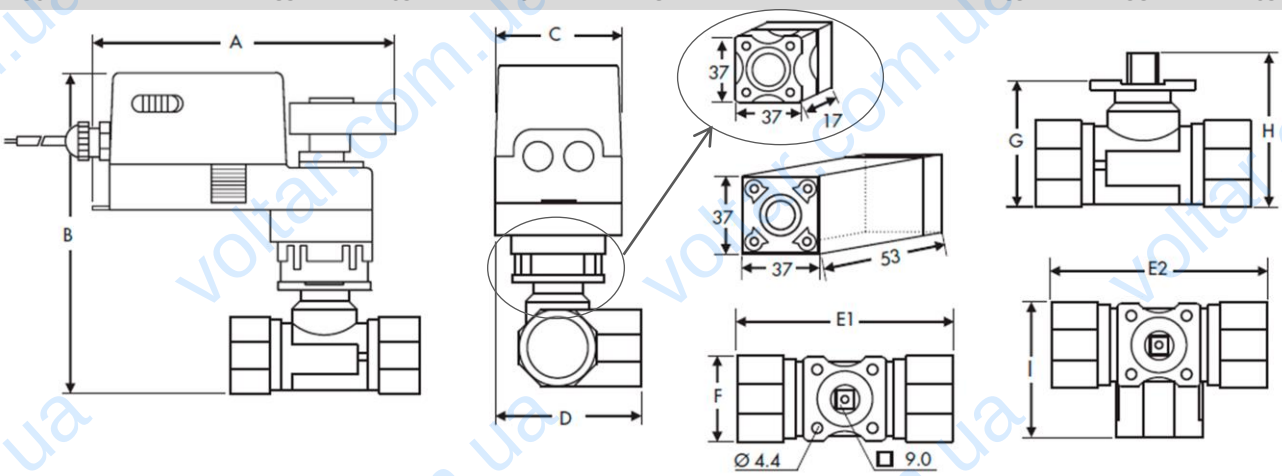
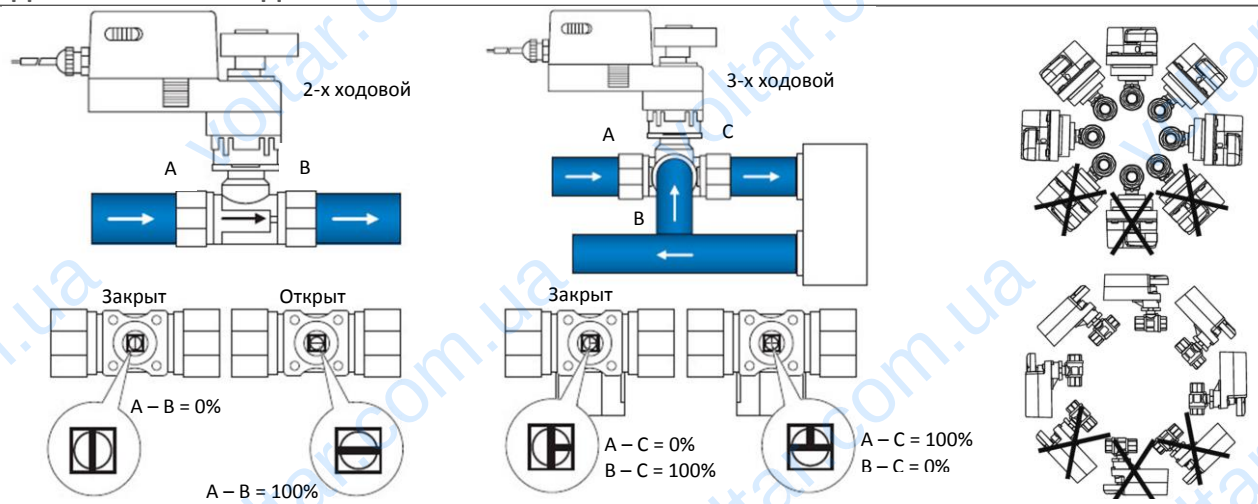
ГИДРАВЛИЧЕСКОЕ ПОДКЛЮЧЕНИЕ