PLURIJET 80-100

Многоступенчатые самовсасывающие электронасосы

ЭКСПЛУАТАЦИОННЫЕ ХАРАКТЕРИСТИКИ

- Подача до **130 л/мин.** (7.8 м³/ч.)
- Напор до **50 м**

ОГРАНИЧЕНИЯ ИСПОЛЬЗОВАНИЯ

- Манометрическая высота всасывания до **9 м** (HS)
- Температура жидкости от **-10 °C** до **+40 °C**
- Температура окружающей среды до **+40 °C**
- Максимальное давление в корпусе насоса **6 бар**
- Непрерывная работа **S1**

ИСПОЛНЕНИЕ И ПРАВИЛА БЕЗОПАСНОСТИ

EN 60335-1	**EN 60034-1**
IEC 60335-1	**IEC 60034-1**
CEI 61-150	**CEI 2-3**

СЕРТИФИКАТЫ

АИ30

ПРОМТЕСТ - 168

ИСПОЛЬЗОВАНИЕ И УСТАНОВКА

Насосы данной серии рекомендуются для перекачки воды даже в присутствии воздуха смешанного с перекачиваемой жидкостью и химически неагрессивных жидкостей для материалов, из которых изготовлен насос.
Самовсасывающие насосы PLURIJET проектированы для перекачки воды даже в присутствии воздуха смешанного с перекачиваемой жидкостью. Благодаря бесшумности, низкому потреблению энергии и надежности они рекомендуются для применения в быту и в коммунальном хозяйстве, в частности, для повышения давления и подачи воды в сочетании с системами поддержания давления, для перекачки дождевых вод, в ирригационных системах и т.д.
Установка насоса должна производиться в закрытых помещениях или же в местах, защищенных от атмосферного воздействия.

ПАТЕНТЫ - МАРКИ - МОДЕЛИ

- PLURIJET® зарегистрированная марка
- Зарегистрированная европ. модель n° 342159-0006

ИСПОЛНЕНИЕ ПО ЗАКАЗУ

- Другое напряжение питания или частота 60 Гц

ГАРАНТИЯ

2 года в соответствии с нашими общими условиями продажи

ТЕХНИЧЕСКИЕ ХАРАКТЕРИСТИКИ

50 Гц n= 2900 об/мин HS= 0 м

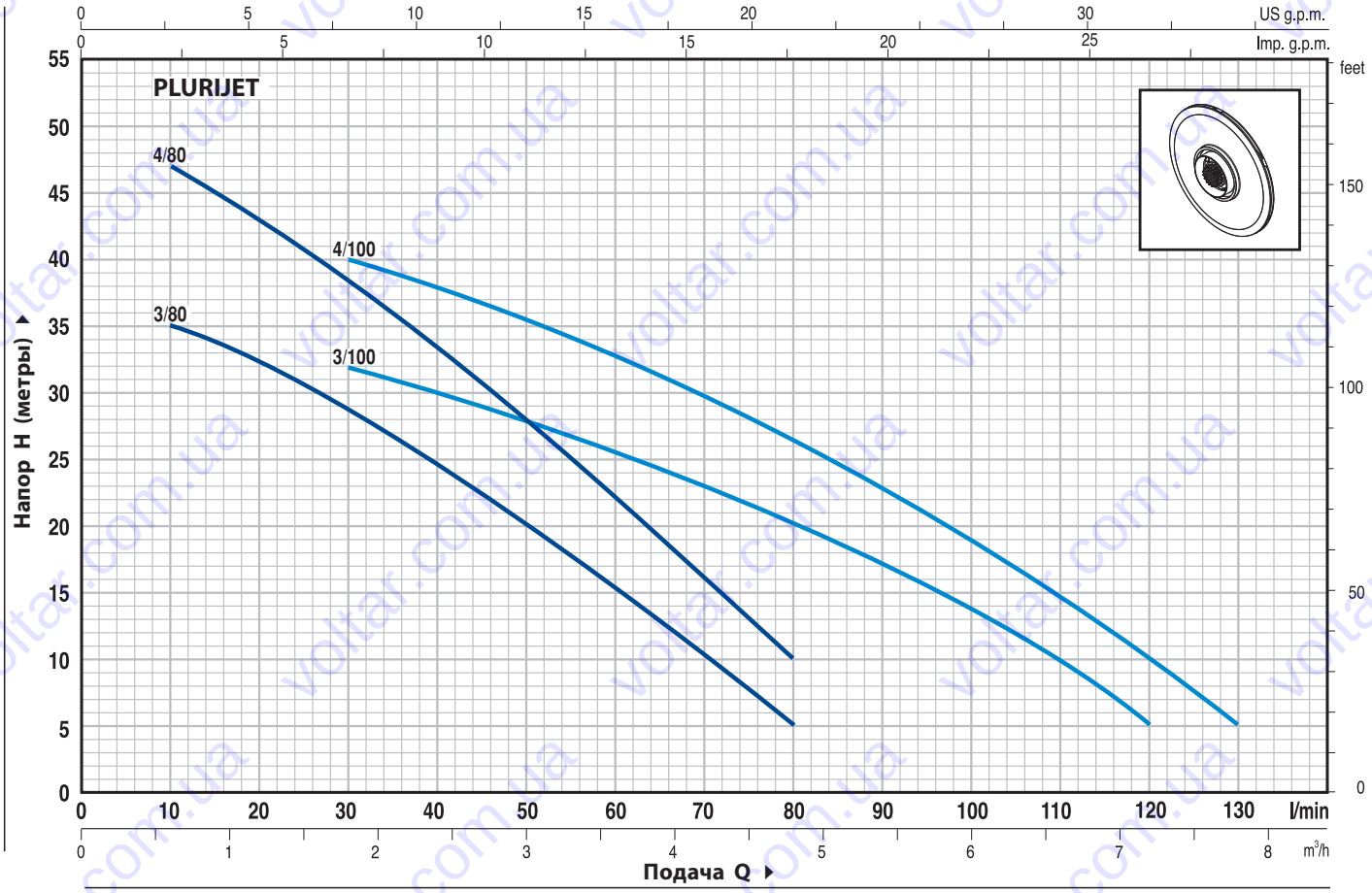

ТИП Однофазный	ТИП Трехфазный	МОЩНОСТЬ кВт	МОЩНОСТЬ ЛС	Q м³/ч.	0	0.3	0.6	1.2	1.8	2.4	3.0	3.6	4.2	4.8	6.0	7.2	7.8
				Q л/мин.	**0**	**5**	**10**	**20**	**30**	**40**	**50**	**60**	**70**	**80**	**100**	**120**	**130**
PLURIJETm 3/80	–	0.45	0.60	H метры	38	36	35	32.5	29	25	20	15.5	10.5	5			
PLURIJETm 4/80	**PLURIJET 4/80**	0.60	0.85		50	48	47	43	38.5	32.5	28	22.5	16	10			
PLURIJETm 3/100	**PLURIJET 3/100**	0.60	0.85		36	35.5	35	33.5	32	30	28	26	23	20	13.5	5	
PLURIJETm 4/100	**PLURIJET 4/100**	0.75	1		46	45	44	42	40	38	35.5	33	30	26.5	19	10	5

Q = Подача **H** = Общий манометрический напор **HS** = Высота всасывания

Допуск характеристик в соответствии с EN ISO 9906 Прил. A.

ПРИМЕР УСТАНОВКИ

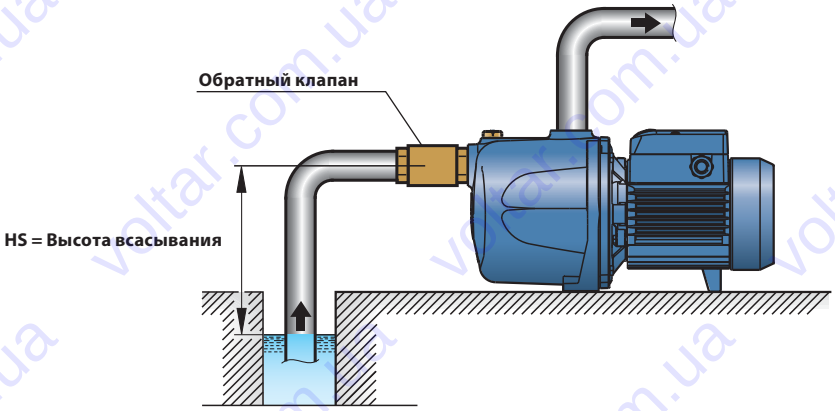

ПОЛ.	ДЕТАЛИ НАСОСА	КОНСТРУКТИВНЫЕ ХАРАКТЕРИСТИКИ
1	КОРПУС НАСОСА	Чугун, патрубки с резьбой ISO 228/1
2	КРЫШКА	Нержавеющая сталь AISI 304
3	РАБОЧИЕ КОЛЕСА	Noryl GFN2V
4	ВЕДУЩИЙ ВАЛ	Нержавеющая сталь EN 10088-3 - 1.4104

5 МЕХАНИЧЕСКОЕ УПЛОТНЕНИЕ

Уплотнение	*Вал*	*Материалы*		
Тип	*Диаметр*	*Неподвижное кольцо*	*Вращающееся кольцо*	*Эластомер*
AR-13	**Ø 13 мм**	Керамика	Графит	NBR

6 ПОДШИПНИКИ

Электронасос	*Тип*
PLURIJET 3/80 **PLURIJET 3/100** **PLURIJET 4/80**	**6202 ZZ - C3 / 6201 ZZ**
PLURIJET 4/100	**6203 ZZ / 6203 ZZ**

7 КОНДЕНСАТОР

Электронасос	*Емкость*	
Однофазный	*(230 В или 240 В)*	*(110 В)*
PLURIJETm 3/80	**12.5** µF 450 В	**30** µF 250 В
PLURIJETm 4/80 **PLURIJETm 3/100**	**14** µF 450 В	**30** µF 250 В
PLURIJETm 4/100	**20** µF 450 В	**60** µF 300 В

8 ЭЛЕКТРОДВИГАТЕЛЬ

PLURIJETm: однофазный 230 В - 50 Гц с тепловой защитой, встроенной в обмотку.
PLURIJET: трехфазный 230/400 В - 50 Гц.

➠ **Насосы с трехфазным двигателем имеют высокую эффективность класса IE2 (IEC 60034-30)**

– Изоляция: класс F.
– Степень защиты: IP 44.

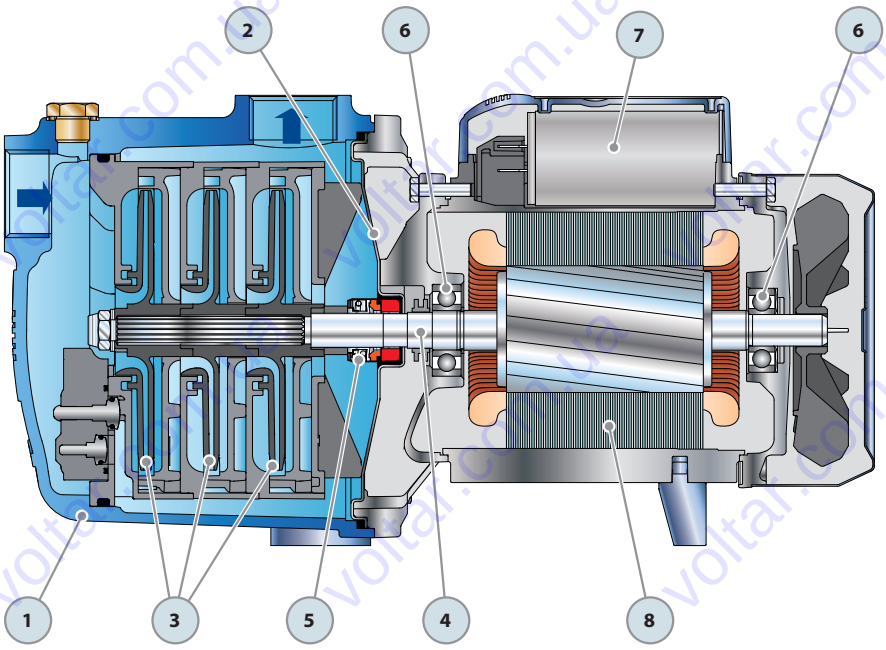

РАЗМЕРЫ И ВЕС

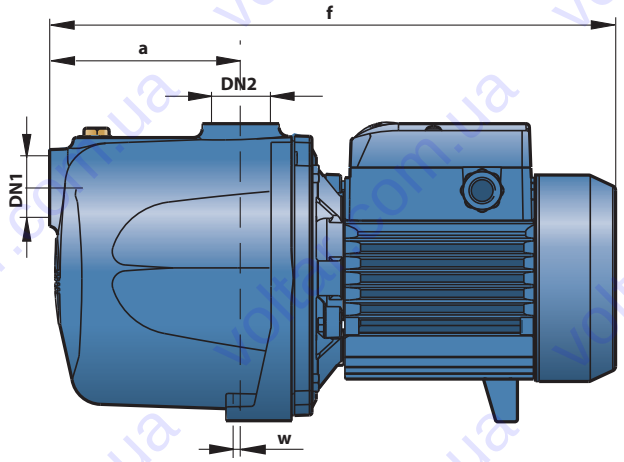

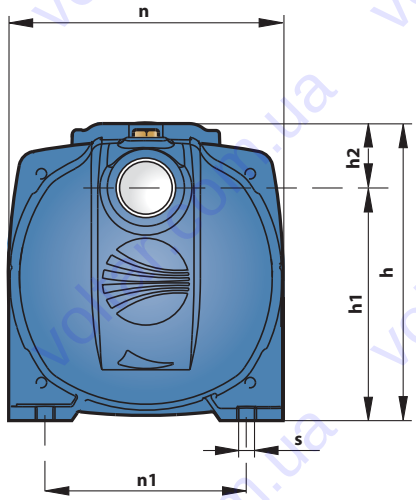

ТИП		ПАТРУБКИ		РАЗМЕРЫ мм									кг	
Однофазный	Трехфазный	DN1	DN2	a	f	h	h1	h2	n	n1	w	s	1~	3~
PLURIJETm 3/80	–	1″	1″	110	334	172	134	38	158	116	2	9	**10.0**	–
PLURIJETm 4/80	PLURIJET 4/80			135	357								**11.3**	**10.7**
PLURIJETm 3/100	PLURIJET 3/100			110	334								**10.5**	**10.0**
PLURIJETm 4/100	PLURIJET 4/100			135	378	191		61					**13.7**	**12.7**

ПОТРЕБЛЯЕМЫЙ ТОК

ТИП	НАПРЯЖЕНИЕ (однофазное)		
Однофазный	230 В	240 В	110 В
PLURIJETm 3/80	**3.4** A	**3.3** A	**6.8** A
PLURIJETm 4/80	**4.3** A	**4.2** A	**8.6** A
PLURIJETm 3/100	**4.1** A	**4.0** A	**8.2** A
PLURIJETm 4/100	**6.0** A	**5.8** A	**12.0** A

ТИП	НАПРЯЖЕНИЕ (трехфазный)					
Трехфазный	230 В	400 В	690 В	240 В	415 В	720 В
PLURIJET 4/80	**3.4** A	**2.0** A	**1.1** A	**3.3** A	**1.9** A	**1.1** A
PLURIJET 3/100	**3.1** A	**1.8** A	**1.0** A	**3.0** A	**1.7** A	**1.0** A
PLURIJET 4/100	**4.5** A	**2.6** A	**1.5** A	**4.3** A	**2.5** A	**1.4** A

ПАЛЛЕТИРОВАНИЕ
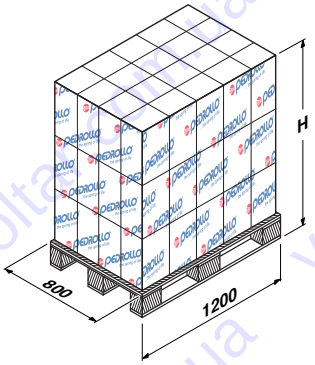
ТИП		ГРУППАЖ				КОНТЕЙНЕР			
		Число насосов	H (мм)	кг		Число насосов	H (мм)	кг	
Однофазный	Трехфазный			1~	3~			1~	3~
PLURIJETm 3/80	–	**98**	1440	980	–	**154**	2180	1560	–
PLURIJETm 4/80	PLURIJET 4/80	**98**	1440	1130	1070	**154**	2180	1760	1670
PLURIJETm 3/100	PLURIJET 3/100	**98**	1440	1050	1000	**154**	2180	1640	1560
PLURIJETm 4/100	PLURIJET 4/100	**98**	1540	1360	1260	**140**	2140	1940	1800