НАСОСНАЯ ГРУППА
ФИКСИРОВАННАЯ ТЕМПЕРАТУРА

ИЗОЛЯЦИЯ
Изоляция всех внешних электрических компонентов и деталей внутреннего трубопровода отвечает требованиям "Постановления об энергосбережении EnEV2014".

ВЫСОКОПРОИЗВОДИТЕЛЬНЫЙ ЦИРКУЛЯЦИОННЫЙ НАСОС
Насосная группа всегда поставляется с готовым к работе энергоэффективным циркуляционным насосом.

ИЗГОТОВЛЕНО В ШВЕЦИИ
Конструкция и качество изготовления ESBE всегда соответствует высоким требованиям наших потребителей 100% контроль герметичности

КОНТРОЛЬ ТЕМПЕРАТУРЫ ПОСРЕДСТВОМ ТЕРМОСТАТИЧЕСКОГО РЕГУЛЯТОРА
• Постоянное значение температуры можно регулировать снаружи.
• Функция защиты от ожогов для предотвращения повреждения полов или других строительных материалов.

ЭКСПЛУАТАЦИЯ
ESBE серия GFA представляет собой насосную группу с регулируемой постоянной температурой на выходе, которая поддерживает заданную температуру независимо от падения давления или расхода жидкости. ESBE поставляет насосные группы, оборудованные энергоэффективным циркуляционным насосом и специально изготовленной теплоизоляцией, которые обеспечивают экономию сресть и снижение вредного воздействия на окружающую среду.

При проектировании насосной группы ESBE стремится упростить процесс монтажа. Это касается всего изделия, от монтажных кронштейнов и изоляции и, дизайна упаковки.

ОСНОВНЫЕ ПРЕИМУЩЕСТВА
- Простой монтаж; все оборудование находится в готовом к работе состоянии и монтируется непосредственно из упаковочной коробки. Все соединения прошли испытания на герметичность. Просто подсоедините четыре резбовых вывода, подключите питание к циркуляционному насосу – и оборудование готово к работе.
- Простой ввод в эксплуатацию; все группы снабжены насосом класса А, который легко настроить на заданный режим работы и который имеет функцию вентиляции для удаления воздуха из воздушного клапана клапана системы.
- Простое обслуживание; для выполнения любых работ по сервису и обслуживанию перекройте краны, не сливая теплоноситель из системы отопления.
- Надежная работа и изящный внешний вид; компания ESBE имеет многолетний опыт обеспечения высокого качества исполнения и проектирования. Изготовлено в Швеции
- Предварительно собранный модуль с теплоизоляцией, прошедший испытания на герметичность.
- Энергоэффективный продукт – готовый к работе высокопроизводительный циркуляционный насос с изоляцией отвечает требованиям "Постановления об энергосбережении EnEV2014". Экологическое воздействие соответствует нормам.
- Встроенный обратный клапан.

МОДЕЛИ

ESBE серии GFA100
Насосная группа предназначена для поддержания фиксированной температуры.

ESBE
NO.1 IN HYDRONIC SYSTEM CONTROL

© Copyright. Производитель сохраняет за собой право вносить изменения.

НАСОСНАЯ ГРУППА
ФИКСИРОВАННАЯ ТЕМПЕРАТУРА

АССОРТИМЕНТ ПРОДУКЦИИ

Насосная группа ESBE – Фиксированная температура

Арт. номер _____ 61020100
Обозначение _____ GFA111
DN _____ 25
Диапазон мощности
до 2350 л/ч при Δt 20°C _____ 55 кВт [1)]
при Δt 10°C _____ 27 кВт [1)]
при Δt 5°C _____ 13 кВт [1)]
[1)] падение давления в системе 0кПа
до 2050 л/ч при Δt 20°C _____ 47 кВт [2)]
при Δt 10°C _____ 24 кВт [2)]
при Δt 5°C _____ 12 кВт [2)]
[2)] падение давления в системе 15кПа
Масса _____ 5.4 кг

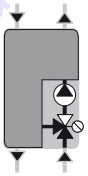

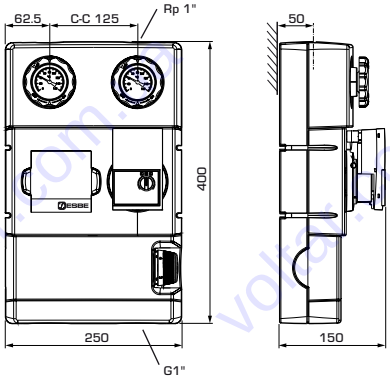

ДОПОЛНИТЕЛЬНОЕ ОБОРУДОВАНИЕ

Более подробная информация приведена в листках с техническими данными.

Коллектор ESBE
Коллектор для подключения 2 или 3 насосных групп. Со встроенным гидравлическим разделителем или без него.

Код GMA121 _____ Арт. №. 66000100
Код GMA131 _____ Арт. №. 66000200
Код GMA221 _____ Арт. №. 66000300
Код GMA231 _____ Арт. №. 66000400

Подсоединение коллектора ESBE, блок с фиксированным уровнем температуры
Присоединительный комплект для коллектора и насосной группы (2 переходника в комплекте).
Код. KGT111 _____ Арт. № 66100100

ТЕХНИЧЕСКИЕ ХАРАКТЕРИСТИКИ

С более подробной информацией можно ознакомиться на сайте компании esbe.eu.

Насосная группа, общая информация:
Класс давления: _____ PN 6
Температура теплоносителя: _____ макс. (постоянно) +95°C
_____ при температуре наружного воздуха макс. 50°C
_____ мин. 0°C
Рабочее давление: _____ 0.6 МПа (6 бар)
Соединение: _____ 1" Наружная резьба по ISO 228/1
_____ 1" Внутренняя резьба по EN 10226-1
Изоляция: _____ EPP λ 0.036 Вт/мК

Материал, соприкасающийся с водой:
Корпус: _____ Латунь, сталь
Материал уплотнений: _____ ПТФЭ, арамидное волокно,
_____ этилен-пропилен монодиен

Декларации соответствия и сертификаты
PED 97/23/EC, статья 3.3
LVD 2006/95/EC
EMC 2004/108/EC
RoHS 2011/65/EC
ErP 2009/125/EC
ErP 2015
EnEV 2014

Встроенный термостатический смесительный клапан:
Температурный диапазон _____ 20–43°C
Макс. температура теплоносителя: _____ постоянно 95°C
_____ временно 100°C
Мин. температура теплоносителя: _____ 0°C
Точность регулировки: _____ ±3°C

Встроенный циркуляционный насос:
Электропитание: _____ 230 ± 10% В пер. тока, 50/60 Гц
Энергопотребление: _____ 3–45 Вт
Класс защиты корпуса: _____ IP X4D
Класс защиты: _____ F
Характеристики: _____ См. диаграмму ниже.

Схема электрического подключения циркуляционного насоса Циркуляционный насос должен подключаться через неподвижно смонтированный многополюсный разъем.

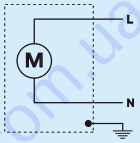

СЕРВИС И ОБСЛУЖИВАНИЕ

В режиме нормальной эксплуатации насосная группа не требует специального обслуживания.

ESBE
NO.1 IN HYDRONIC SYSTEM CONTROL

© Copyright. Производитель сохраняет за собой право вносить изменения.

НАСОСНАЯ ГРУППА
ФИКСИРОВАННАЯ ТЕМПЕРАТУРА

ХАРАКТЕРИСТИКИ

Диаграмма встроенного циркуляционного насоса и системная потери давления группы.

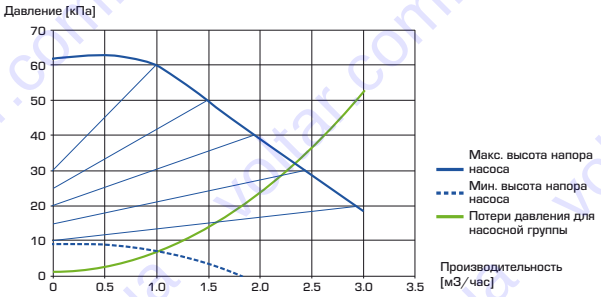

ПРИМЕРЫ УСТАНОВКИ

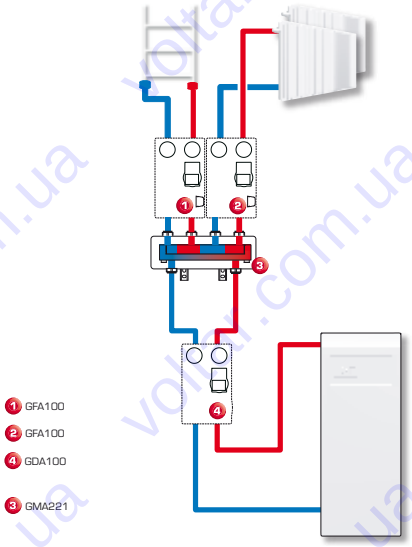

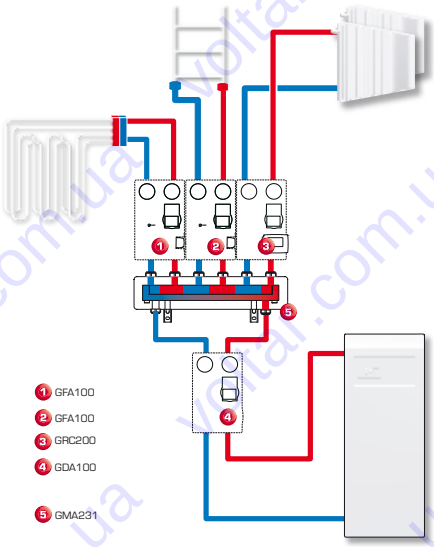

NO.1 IN HYDRONIC SYSTEM CONTROL

© Copyright. Производитель сохраняет за собой право вносить изменения.