ТЕРМОСТАТИЧЕСКИЕ СМЕСИТЕЛЬНЫЕ КЛАПАНЫ

ПРЕМИУМ-СЕРИИ VTA330, VTA530

VTA330
Наружная резьба

Компрессионный фитинг

VTA530
Наружная резьба

С переходниками, Наружная резьба

С переходниками, компрессионный фитинг

Термостатическое смесительные клапаны ESBE VTA330 и VTA530 предназначены для удовлетворения наиболее высоких запросов современного рынка, таких как точность регулировки, быстрая реакция и функция безопасности при большой мощности потока, вне зависимости от изменения давления.

ИСПОЛЬЗОВАНИЕ

Серия VTA330 разработана главным образом для высокоточного регулирования температуры на месте использования в бытовых системах горячего водоснабжения, в кранах или душах, где не установлено другое оборудование температурного контроля.

Серия VTA530 разработана главным образом для точного регулирования температуры линейных способов применения в бытовых системах горячего водоснабжения с большим потоком, в соответствии со стандартами EN15092 или EN1111/NF079, где другое оборудование температурного контроля установлены на кранах или душах.

ФУНКЦИЯ

Быстрая реакция термостата и давление, сбалансированное регулятором управляющего клапана, позволяют VTA330/VTA530 обеспечить минимальные колебания температуры несмотря на изменения давления. Ассиметричное направление потока. Защита от ожога*.

ВАРИАНТЫ

Ассортимент продукции включает различные клапаны, поставляемые с комплектами переходников, каждый из которых имеет три фитинга переходника и два обратных клапана, упрощающих установку и обслуживание.

Поставляются с защитной крышкой, защищающей от перенастройки, если не указано другое.

**) Защита от ожога — данная функция означает автоматическое прекращение подачи горячей воды при прекращении подачи холодной воды.*

ТЕПЛОНОСИТЕЛИ

Эти клапаны могут работать со следующими типами теплоносителя.
- Вода / питьевая вода
- Закрытые системы
- Вода с незамерзающими жидкостями (гликоль ≤ 50 % состава)

КЛАПАНЫ РАЗРАБОТАНЫ ДЛЯ СЛЕДУЮЩИХ ПРИМЕНЕНИЙ

Серия	Температурный диапазон 32 – 49°C	35 – 50°C	35 – 60°C	45 – 65°C	Применение
VTA330	○		●		Питьевое водопотребление, линейное применение
VTA530		●		●	
VTA330	●		○		Питьевое водопотребление, применение на месте использования
VTA530					
VTA330					Солнечное отопление
VTA530		○		○	
VTA330					Охлаждение
VTA530					
VTA330	○		○		Отопление полов
VTA530		○		○	

● рекомендуется ○ запасная альтернатива

ТЕХНИЧЕСКИЕ ХАРАКТЕРИСТИКИ

Класс давления: PN 10
Рабочее давление: 1.0 МПа (10 бар)
Перепад давления: смешивание, макс. 0.3 МПа (3 бар)
Диаграмма падения давления: см. каталога
Температура теплоносителя: VTA330, VTA530 макс. 95°C
VTA530 временно макс. 100°C
Стабильность температуры: VTA330 ±1°C*
VTA530 ±2°C**
Подсоединение: Наружная резьба (G), ISO 228/1
Наружная резьба (R), EN 10226-1
Компрессионный фитинг (CPF), EN 1254-2

* Значения верны при неизменном давлении поступающей холодной/горячей воды, при минимальном расходе 4 л/мин. Минимальная разница в температуре между поступающей горячей водой и выходящей смешанной водой составляет 10 °C.
** Значения верны при неизменном давлении поступающей холодной/горячей воды, при минимальном расходе 9 л/мин. Минимальная разница в температуре между поступающей горячей водой и выходящей смешанной водой составляет 10 °C.

Материалы
Корпус клапана и другие металлические части, контактирующие с жидкостью:
Стойкая к коррозии латунная поверхность, DZR
Обработка поверхности: покрытие никелем

PED 2014/68/EU, статья 4.3

Оборудование под давлением попадает под действие директивы PED 2014/68/EU, статья 4.3 (в соответствии с инженерной практикой). В соответствии с директивой оборудование не должно иметь CE-маркировку.

© Авторские права. Сохраняет за собой право на изменения.

ESBE
NO.1 IN HYDRONIC SYSTEM CONTROL

ТЕРМОСТАТИЧЕСКИЕ СМЕСИТЕЛЬНЫЕ КЛАПАНЫ
ПРЕМИУМ-СЕРИИ VTA330, VTA530

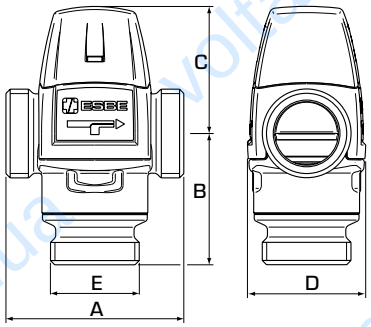

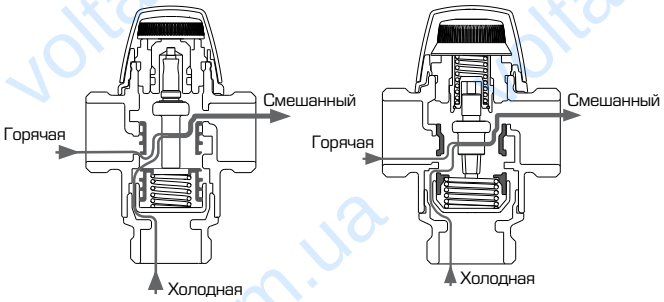

VTA330 VTA530

СЕРИИ VTA332/VTA532, НАРУЖНАЯ РЕЗЬБА

Арт. номер	Наименование	Темп. диапазон	Kvs*	Подсоединение E	Размер A	B	C	D	Примечание	Масса [кг]
31150200	VTA332	32 - 49°C	1.2	G ¾"	70	54	52	46		0.52
31641000	VTA532	35 - 50°C	2.3	G 1"	84	62	60	56	2)	0.86
31641100			2.5	G 1¼"						0.95
31150700	VTA332	35 - 60°C	1.2	G ¾"	70	54	52	46		0.52
31150900			1.3	G 1"						0.55
31640100	VTA532	45 - 65°C	2.3	G 1"	84	62	60	56	1)	0.86
31640200			2.5	G 1¼"						0.95

СЕРИЯ VTA333, КОМПРЕССИОННЫЙ ФИТИНГ

Арт. номер	Наименование	Темп. диапазон	Kvs*	Подсоединение E	Размер A	B	C	D	Примечание	Масса [кг]
31150300	VTA333	35 - 60°C	1.2	CPF 22 mm	86	62	52	46	3)	0.64
31152100				CPF 15 mm						0.69

* Значение Kvs в м³/ч при перепаде давления 1 бар. CPF = компрессионный фитинг
Примечание. 1) В соответствии со стандартом EN 15092. 2) В соответствии со стандартами EN 1111 и NF079 (Франция).
3) Обратный клапан для холодной воды включен в комплектацию.

ПРИМЕРЫ УСТАНОВКИ

Для более подробной информации и примеров подключения смотрите раздел каталога «Выбор правильной установки/позиции».

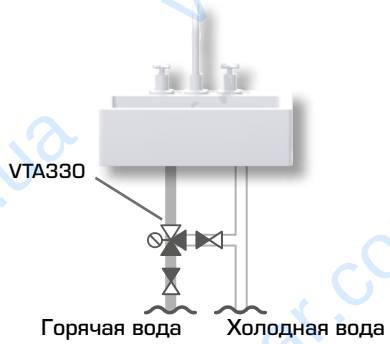

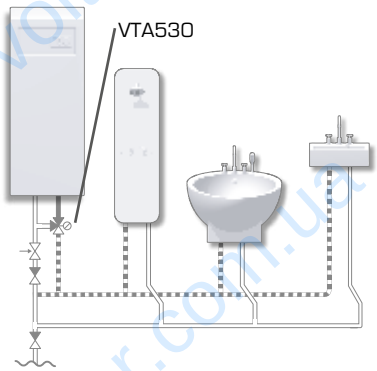

ESBE
NO.1 IN HYDRONIC SYSTEM CONTROL

© Авторские права. Сохраняет за собой право на изменения.

ТЕРМОСТАТИЧЕСКИЕ СМЕСИТЕЛЬНЫЕ КЛАПАНЫ
ПРЕМИУМ-СЕРИИ VTA330, VTA530

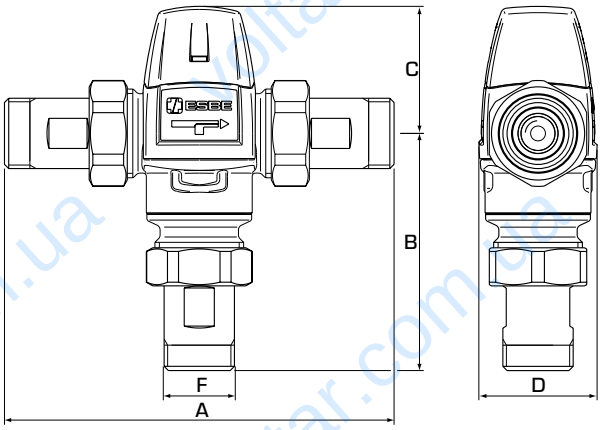

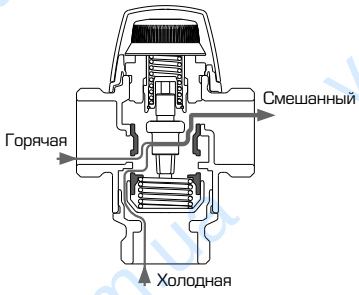

VTA530

СЕРИИ VTA532/VTA533, С ПЕРЕХОДНИКАМИ

Арт. номер	Наименование	Темп. диапазон	Kvs *	Подсоединение F	Размер A	B	C	D	Примечание	Масса [кг]
31641200	VTA532	35 - 50°C	2.2	R ¾"	154	97	60	56	2), 3)	1.22
31641300	VTA532		2.5	R 1"	164	102				1.59
31641500	VTA533			CPF 28mm	204	122				1.90
31640300	VTA532	45 - 65°C	2.2	R ¾"	154	97	60	56	1), 3)	1.22
31640400	VTA532		2.5	R 1"	164	102				1.59
31640600	VTA533			CPF 28mm	204	122				1.90

* Значение Kvs в м³/ч при перепаде давления 1 бар. CPF = компрессионный фитинг
Примечание. 1) В соответствии со стандартом EN 15092. 2) В соответствии со стандартами EN 1111 и NF079 (Франция).
3) Два обратных клапана для холодной и горячей воды включены в комплектацию.

© Авторские права. Сохраняет за собой право на изменения.