# VX 40 - VX 65

**VORTEX**

## Погружные электронасосы

Загрязненная вода

В коммунальном секторе

В промышленности

### РАБОЧИЙ ДИАПАЗОН

- Производительность до **1500 л/мин** (90 м³/ч)
- Напор до **26 м**

### ЭКСПЛУАТАЦИОННЫЕ ОГРАНИЧЕНИЯ

- Глубина погружения до **10 м**
  (с кабелем электропитания соответствующей длины)
- Температура жидкости до **+40 °C**
- Прохождение твердых частиц во взвешенном состоянии:
  – до **Ø 40 мм** для VX /40
  – до **Ø 65 мм** для VX /65
- Минимальный уровень погружения при непрерывном режиме работы:
  – **450 mm** для VX /40
  – **500 mm** для VX /65

### ИСПОЛНЕНИЕ И НОРМЫ БЕЗОПАСНОСТИ

- Кабель электропитания длиной **10 м**
- Внешний поплавковый выключатель и электрический пульт для однофазных версий

**EN 60335-1**
**IEC 60335-1**
**CEI 61-150**

**EN 60034-1**
**IEC 60034-1**
**CEI 2-3**

### СЕРТИФИКАЦИЯ

Сертифицированная система менеджмента DNV
ISO 9001: Система менеджмента качества

### ОБЛАСТИ ПРИМЕНЕНИЯ И УСТАНОВКА

Насосы серии **VX 40 и VX 65** изготовлены из нержавеющей стали и чугуна значительной толщины, характеризующегося высокой прочностью, стойкостью к абразивному воздействию и долговечностью. Они оснащены рабочим колесом типа VORTEX, поэтому подходят для дренажа хозяйственно-бытовых сточных вод, канализационной воды, атмосферных сточных вод, взболтанного сырого осадка, гнилостного шлама. Насосы предназначены для установки в канализационных коллекторах, туннелях, котлованах, каналах, подземных автостоянках и т.д.

### ПАТЕНТЫ - МАРКИ - МОДЕЛИ

- Заявленный патент

### ИСПОЛНЕНИЕ ПО ЗАКАЗУ

- Другое напряжение питания или частота 60 Гц

### ГАРАНТИЯ

2 года в соответствии с нашими общими условиями продажи

voltar.com.ua

## РАБОЧИЕ ХАРАКТЕРИСТИКИ И ТЕХНИЧЕСКИЕ ДАННЫЕ

**50 Гц n= 2900 об/мин**

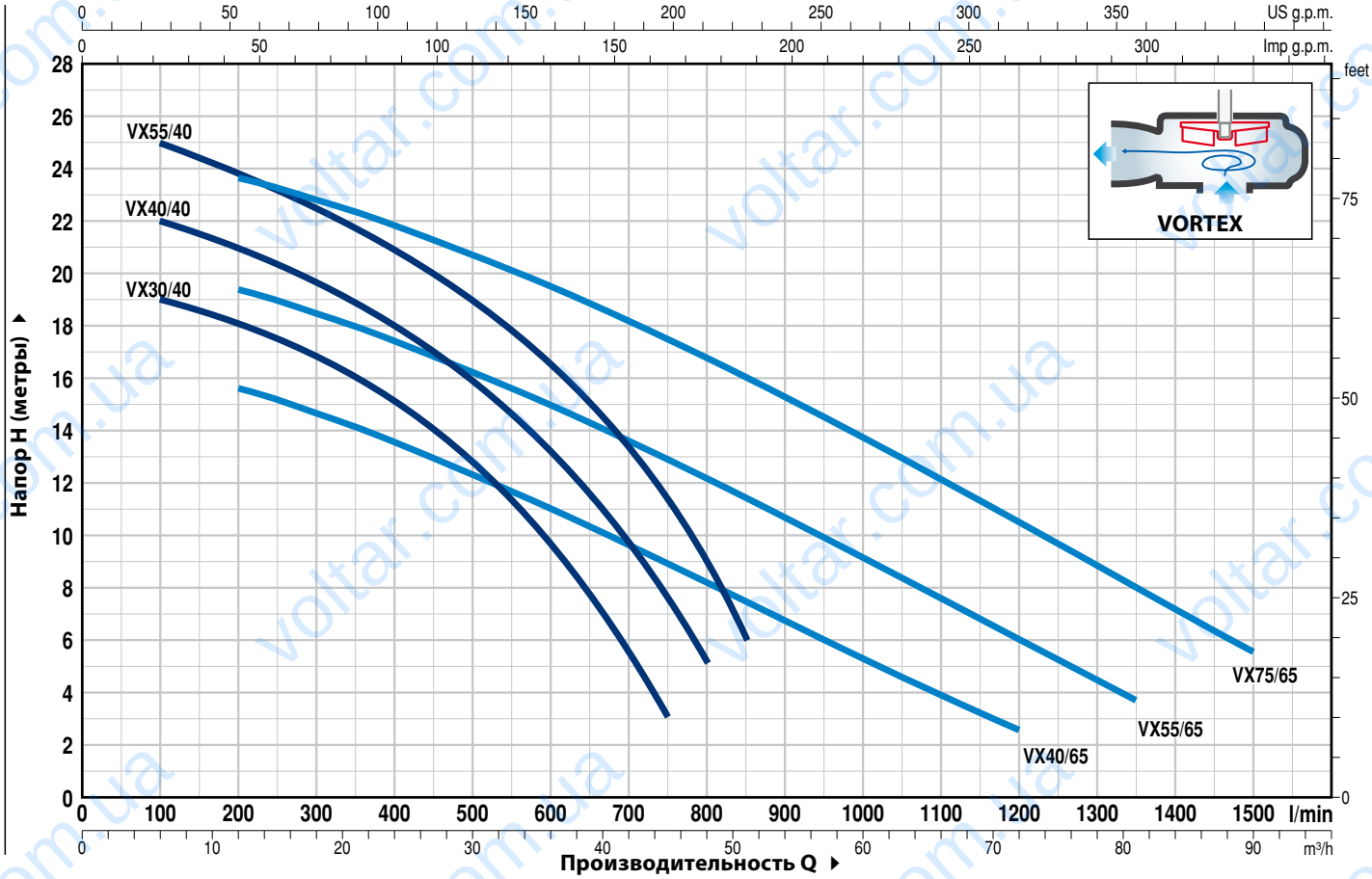


| ТИП | | МОЩНОСТЬ (P2) | | Q м³/ч | 0 | 6 | 12 | 24 | 36 | 45 | 48 | 51 | 60 | 72 | 81 | 90 |
|---|---|---|---|---|---|---|---|---|---|---|---|---|---|---|---|---|
| Однофазный | Трехфазный | кВт | л.с. | л/мин | 0 | 100 | 200 | 400 | 600 | 750 | 800 | 850 | 1000 | 1200 | 1350 | 1500 |
| VXm 30/40 | VX 30/40 | 2.2 | 3 | H метры | 20 | 19 | 18 | 15 | 9,6 | 3 | | | | | | |
| – | VX 40/40 | 3 | 4 | | 23 | 22 | 21 | 18 | 13 | 7,5 | 5 | | | | | |
| – | VX 55/40 | 4 | 5.5 | | 26 | 25 | 23,8 | 21 | 16,5 | 11,5 | 9 | 6 | | | | |
| – | VX 40/65 | 3 | 4 | | 17 | – | 15,6 | 13,5 | 11 | 9 | 8,2 | 7,5 | 5,3 | 2,5 | | |
| – | VX 55/65 | 4 | 5.5 | | 20,7 | – | 19,4 | 17,5 | 15 | 13 | 12 | 11,4 | 9,1 | 6 | 3,7 | |
| – | VX 75/65 | 5.5 | 7.5 | | 24,8 | – | 23,6 | 21,8 | 19,5 | 17,5 | 16,8 | 16 | 13,7 | 10,5 | 8 | 5,5 |

**Q** - Производительность **H** - Общий манометрический напор

Допустимое отклонение характеристик насосов соответствует классу 3B согласно EN ISO 9906.

# VX 40

VORTEX

| ПОЗ. | КОМПОНЕНТ | КОНСТРУКТИВНЫЕ ХАРАКТЕРИСТИКИ |
|---|---|---|
| 1 | **КОРПУС НАСОСА** | Чугун с катафорезной обработкой, патрубок с резьбой согласно ISO 228/1 |
| 2 | **РАБОЧЕЕ КОЛЕСО** | Тип VORTEX, чугун с катафорезной обработкой |
| 3 | **КОРПУС ДВИГАТЕЛЯ** | Нержавеющая сталь AISI 304 |
| 4 | **КРЫШКА ДВИГАТЕЛЯ** | Чугун с катафорезной обработкой |
| 5 | **ВАЛ ДВИГАТЕЛЯ** | Нержавеющая сталь AISI 431 |

**6 ДВОЙНОЕ МЕХАНИЧЕСКОЕ ТОРЦЕВОЕ УПЛОТНЕНИЕ ВАЛА С ПРОМЕЖУТОЧНОЙ МАСЛЯНОЙ КАМЕРОЙ**

| ***Уплотнение*** | ***Вал*** | *Позиция* | *Материалы* | | |
|---|---|---|---|---|---|
| ***Тип*** | ***Диаметр*** | | *Неподвижное кольцо* | *Вращающееся кольцо* | *Эластомер* |
| **ED560-25** | **Ø 25 мм** | Сторона двигателя | Карборунд | Графит | NBR |
| | | Сторона насоса | Карборунд | Карборунд | NBR |

**7 ПОДШИПНИКИ** **6306 ZZ C3 / 6304 ZZ C3**

**8 ЭЛЕКТРОДВИГАТЕЛЬ**

**VXm 40**: однофазный 230 В - 50 Гц
с тепловой защитой, встроенной в обмотку
**VX 40**: трехфазный 400 В - 50 Гц

- изоляция класса F,
- степень защиты IP X8

**9 КАБЕЛЬ ЭЛЕКТРОПИТАНИЯ**
Тип H07 RN-F
(с вилкой Schuko только для однофазных версий)
**Стандартная длина 10 метров**

**10 ВНЕШНИЙ ПОПЛАВКОВЫЙ ВЫКЛЮЧАТЕЛЬ**
(только для однофазных версий)

**11 ЭЛЕКТРИЧЕСКИЙ ПУЛЬТ**
(только для однофазных версий)

С аварийной защитой двигателя с ручным перезапуском, пусковым и рабочим конденсаторами.

| ***Электронасос Однофазный (220-230 V или 240 V)*** | *Емкость рабочего конденсатора* | *Емкость пускового конденсатора* |
|---|---|---|
| **VXm 30/40** | **70** µF 450 В | **80** µF 450 В |

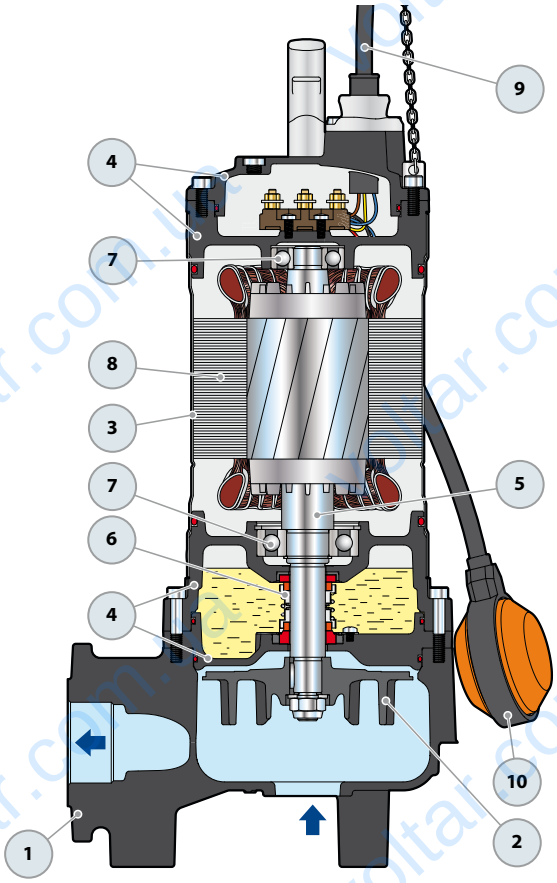


Серийное оборудование

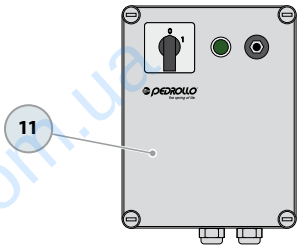


Электрический пульт
(только для однофазных версий)

## РАЗМЕРЫ И ВЕС

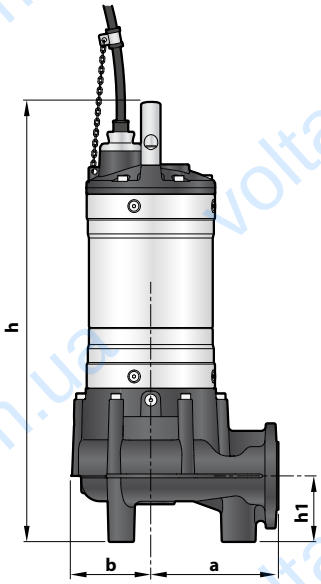


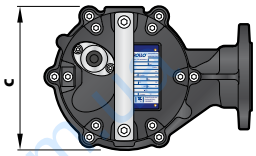


Типовая схема монтажа

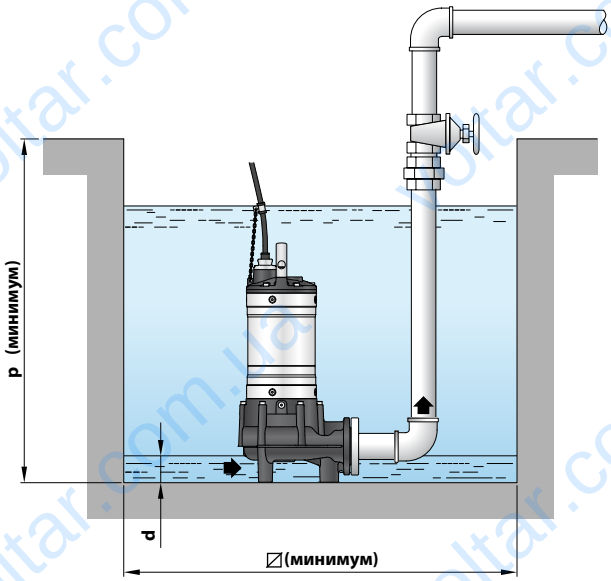


| ТИП | | Прохождение твердых частиц во взвешенном состоянии | РАЗМЕРЫ мм | | | | | | | | кг | |
|---|---|---|---|---|---|---|---|---|---|---|---|---|
| Однофазный | Трехфазный | | a | b | c | h | h1 | d | p | ⧄ | 1~ | 3~ |
| VXm 30/40 | VX 30/40 | Ø 40 mm | 170 | 107 | 192 | 627/587 | 88 | 55 | 700 | 500 | 56,0 | 48,9 |
| – | VX 40/40 | | | | | 587 | | | | | – | 49,0 |
| – | VX 55/40 | | | | | 627 | | | | | – | 54,4 |

## ФЛАНЕЦ ПАТРУБКА ВСАСЫВАНИЯ

| ТИП | | ФЛАНЕЦ | F | K | D | Отверстия | |
|---|---|---|---|---|---|---|---|
| 1~ | 3~ | DN | | мм | мм | Кол-во | Ø (мм) |
| VXm 30/40 | VX 30/40 | 50 (PN6) | 2" | 110 | 140 | 4 | 14 |
| – | VX 40/40 | | | | | | |
| – | VX 55/40 | | | | | | |

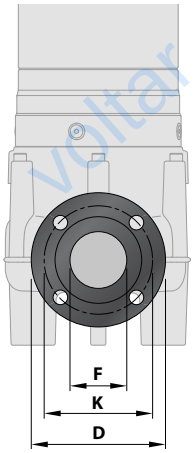


## ПОТРЕБЛЯЕМЫЙ ТОК

| ТИП | НАПРЯЖЕНИЕ |
|---|---|
| Однофазный | 230 В |
| VXm 30/40 | 15,5 A |

| ТИП | НАПРЯЖЕНИЕ |
|---|---|
| Трехфазный | 400 В |
| VX 30/40 | 5,0 A |
| VX 40/40 | 5,8 A |
| VX 55/40 | 7,0 A |

## ПАЛЛЕТИЗАЦИЯ

| ТИП | | Перевозка автотранспортом |
|---|---|---|
| Однофазный | Трехфазный | Кол-во насосов |
| VXm 30/40 | VX 30/40 | 10 |
| – | VX 40/40 | 10 |
| – | VX 55/40 | 10 |

# VX 65

VORTEX

| ПОЗ. | КОМПОНЕНТ | КОНСТРУКТИВНЫЕ ХАРАКТЕРИСТИКИ |
|---|---|---|
| 1 | **КОРПУС НАСОСА** | Чугун с катафорезной обработкой, патрубок с резьбой согласно ISO 228/1 |
| 2 | **РАБОЧЕЕ КОЛЕСО** | Тип VORTEX, чугун с катафорезной обработкой |
| 3 | **КОРПУС ДВИГАТЕЛЯ** | Нержавеющая сталь AISI 304 |
| 4 | **КРЫШКА ДВИГАТЕЛЯ** | Чугун с катафорезной обработкой |
| 5 | **ВАЛ ДВИГАТЕЛЯ** | Нержавеющая сталь AISI 431 |

**6 ДВОЙНОЕ МЕХАНИЧЕСКОЕ ТОРЦЕВОЕ УПЛОТНЕНИЕ ВАЛА С ПРОМЕЖУТОЧНОЙ МАСЛЯНОЙ КАМЕРОЙ**

| ***Уплотнение*** | ***Вал*** | *Позиция* | *Материалы* | | |
|---|---|---|---|---|---|
| ***Тип*** | ***Диаметр*** | | *Неподвижное кольцо* | *Вращающееся кольцо* | *Эластомер* |
| **AR-27** | **Ø 27 мм** | Сторона двигателя | Карборунд | Графит | NBR |
| **AR-25** | **Ø 25 мм** | Сторона насоса | Карборунд | Карборунд | NBR |

**7 ПОДШИПНИКИ** **6306 ZZ C3 / 6304 ZZ C3**

**8 ЭЛЕКТРОДВИГАТЕЛЬ**

**VX 65**: трехфазный 400 В - 50 Гц
с тепловой защитой, встроенной в обмотку

- изоляция класса F
- степень защиты IP X8

**9 КАБЕЛЬ ЭЛЕКТРОПИТАНИЯ**

Тип H07 RN-F

**Стандартная длина 10 метров**

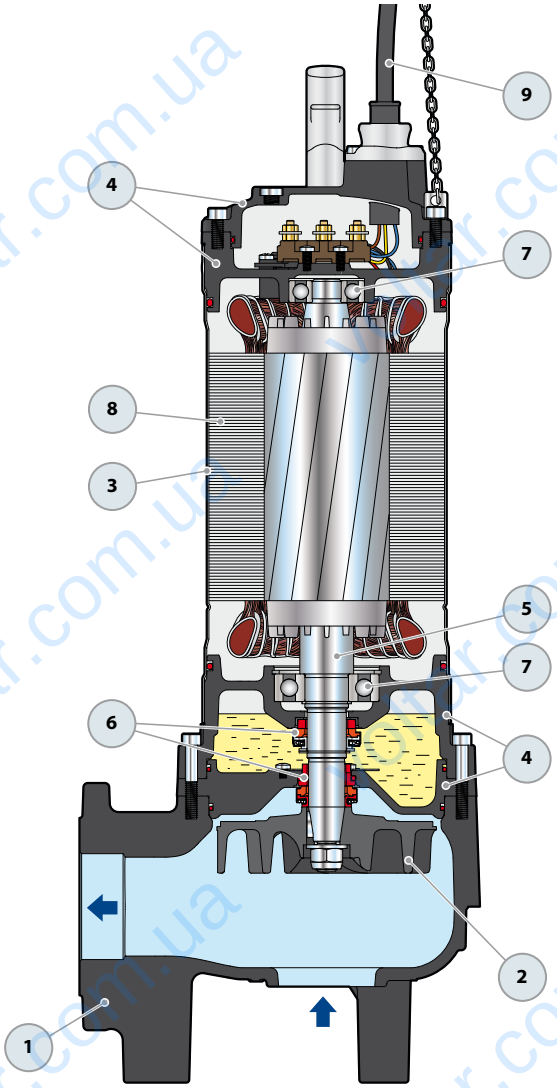


voltar.com.ua

## РАЗМЕРЫ И ВЕС

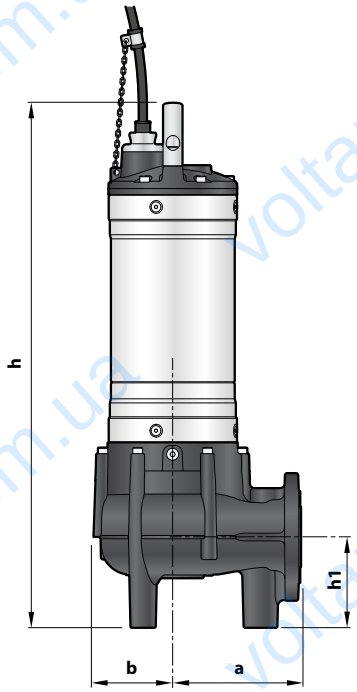


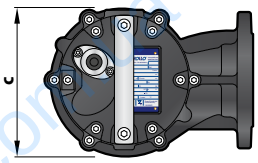


Типовая схема монтажа

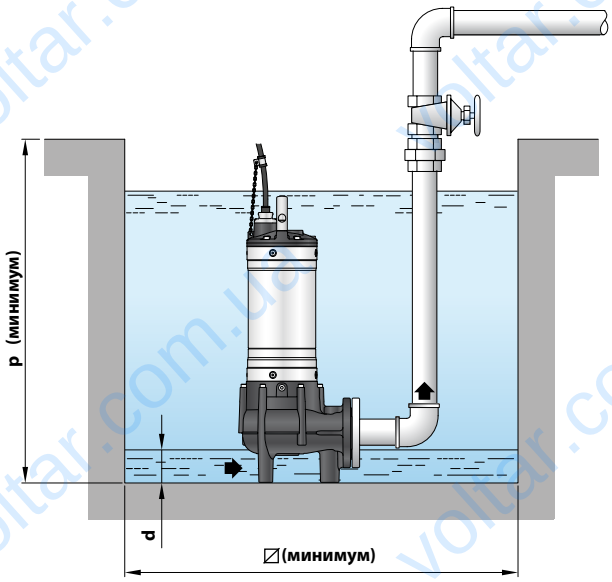


| ТИП<br>Трехфазный | Прохождение твердых частиц во взвешенном состоянии | РАЗМЕРЫ мм | | | | | | | | |
|---|---|---|---|---|---|---|---|---|---|---|
| | | a | b | c | h | h1 | d | p | ⧄ | 3~ |
| **VX 40/65** | **Ø 65 mm** | 170 | 107 | 196 | 630 | 121 | 70 | 800 | 500 | **53.0** |
| **VX 55/65** | | | | | 670 | | | | | **54.0** |
| **VX 75/65** | | | | | 700 | | | | | **62.0** |

## ФЛАНЕЦ ПАТРУБКА ВСАСЫВАНИЯ

| ТИП<br>Трехфазный | ФЛАНЕЦ<br>DN | F | K<br>мм | D<br>мм | Отверстия<br>Кол-во | Ø (мм) |
|---|---|---|---|---|---|---|
| **VX 40/65** | **65**<br>(PN10) | 2½" | 145 | 185 | 4 | 18 |
| **VX 55/65** | | | | | | |
| **VX 75/65** | | | | | | |

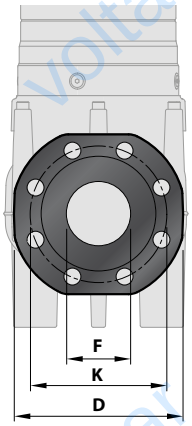


## ПОТРЕБЛЯЕМЫЙ ТОК

| ТИП<br>Трехфазный | НАПРЯЖЕНИЕ<br>400 В |
|---|---|
| **VX 40/65** | **6,2** A |
| **VX 55/65** | **7,7** A |
| **VX 75/65** | **12,7** A |

## ПАЛЛЕТИЗАЦИЯ

| ТИП<br>Трехфазный | Перевозка автотранспортом<br>Кол-во насосов |
|---|---|
| **VX 40/65** | **12** |
| **VX 55/65** | **12** |
| **VX 75/65** | **12** |

# КОМПЛЕКТ ОПОРНОЕ КОЛЕНО ДЛЯ СОЕДИНЕНИЯ VX40 – VX65 –BC35

## A) ВЕРСИЯ С ГОРИЗОНТАЛЬНЫМ НАГНЕТАНИЕМ И НАПРАВЛЯЮЩИЕ ТРУБЫ НА ¾"

| Для электронасосов моделей | КОД | DN |
|---|---|---|
| **VX /40** | ASSPVX40 | **2"** |

В комплект входит:
– опорное колено для соединения
– скользящий кронштейн с болтами и прокладкой
– направляющая опора труб

## B) ВЕРСИЯ С ВЕРТИКАЛЬНЫМ НАГНЕТАНИЕМ ЕИ НАПРАВЛЯЮЩИЕ ТРУБЫ НА ¾"

| Для электронасосов моделей | КОД | DN |
|---|---|---|
| **VX /40** | ASSPVX40V | **2½"** |
| **VX /65, BC /35** | ASSPVX653V | **3"** |

В комплект входит:
– опорное колено для соединения и контрфланец
– скользящий кронштейн с болтами и прокладкой
– направляющая опора труб

## C) ВЕРСИЯ С ВЕРТИКАЛЬНЫМ НАГНЕТАНИЕМ И НАПРАВЛЯЮЩИЕ ТРУБЫ НА 2"

| Для электронасосов моделей | КОД | DN |
|---|---|---|
| **VX /65, BC /35** | ASSPVX65V | **3"** |

В комплект входит:
– опорное колено для соединения и контрфланец
– скользящий кронштейн с болтами и прокладкой
–направляющая опора труб

## НАПРАВЛЯЮЩАЯ ТРУБА (из нержавеющей стали AISI 304)

| Для электронасосов моделей | КОД | Ø |
|---|---|---|
| **VX /40, VX /65, BC /35** | 54SARTG005 | **¾"** |
| **VX /65, BC /35** | 54SARTG006 | **2"** |

Максимальная длина направляющей трубы: 6 метров

## ТИПОВАЯ СХЕМА МОНТАЖА

1. Электронасос
2. Опорное колено
3. Направляющие трубы
4. Направляющая опора труб
5. Подъемная цепь
6. Электрический пульт
7. Поплавок режим сигнал тревоги
8. Поплавок режим включение
9. Поплавок режим выключение
10. Обратный клапан

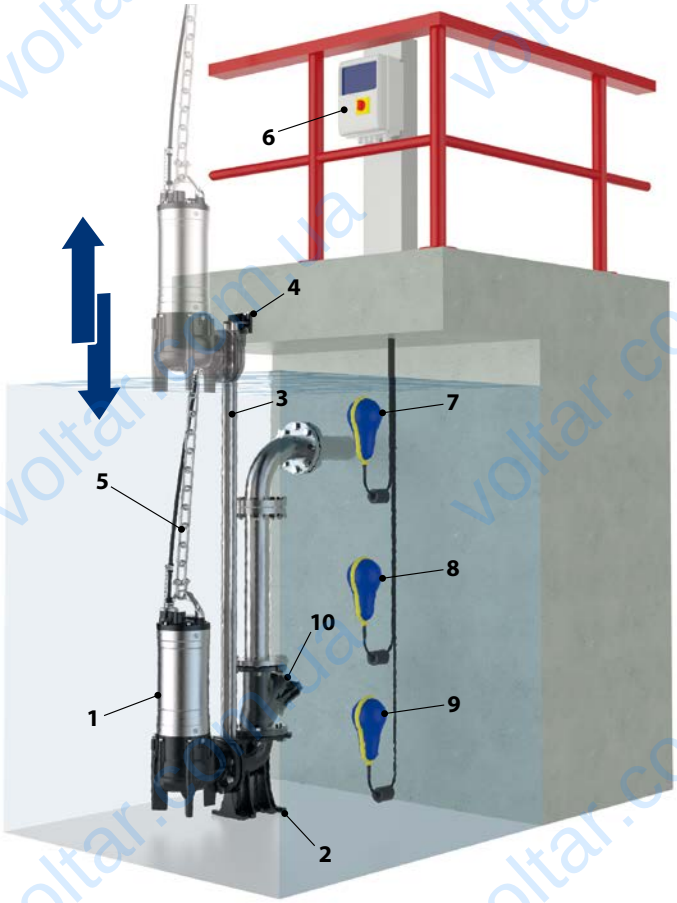


voltar.com.ua

## РАЗМЕРЫ (Версия с горизонтальным нагнетанием)

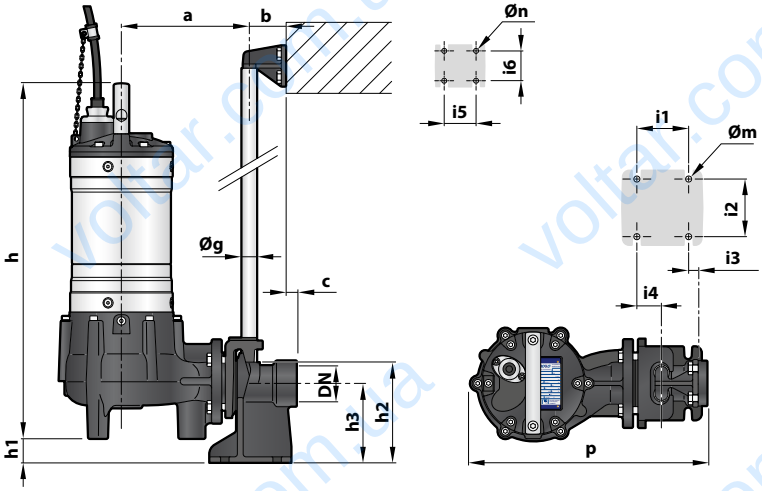


| ТИП 1~ | ТИП 3~ | Прохождение твердых частиц во взвешенном состоянии mm | ПАТРУБОК DN | a | b | c | p | h | h1 | h2 | h3 | i1 | i2 | i3 | i4 | i5 | i6 | Øg | Øm | Øn |
|---|---|---|---|---|---|---|---|---|---|---|---|---|---|---|---|---|---|---|---|---|
| VXm 30/40 | VX 30/40 | Ø 40 | 2" | 214 | 59 | 19 | 398 | 587 | 42 | 165 | 130 | 85 | 94 | 14 | 40 | 50 | 48 | ¾" | 12 | 11 |
| – | VX 40/40 | | | | | | | | | | | | | | | | | | | |
| – | VX 55/40 | | | | | | | 627 | | | | | | | | | | | | |

## РАЗМЕРЫ (Версия с вертикальным нагнетанием)

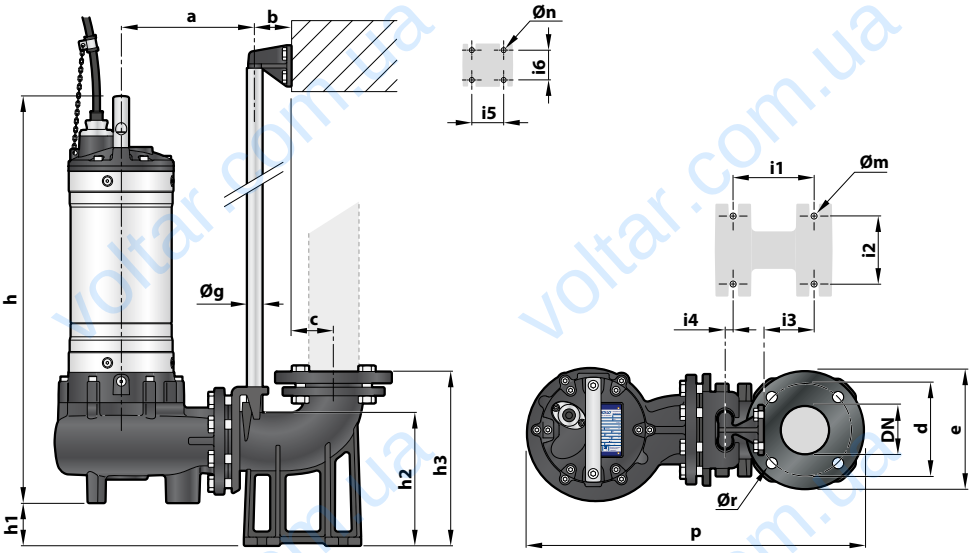


**Версия с направляющими трубами на ¾"**

| ТИП 1~ | ТИП 3~ | Прохождение твердых частиц во взвешенном состоянии mm | ПАТРУБОК DN | a | b | c | d | e | p | h | h1 | h2 | h3 | i1 | i2 | i3 | i4 | i5 | i6 | Øg | Øm | Øn | Ør |
|---|---|---|---|---|---|---|---|---|---|---|---|---|---|---|---|---|---|---|---|---|---|---|---|
| VXm 30/40 | VX 30/40 | Ø 40 | 2½" | 210 | 61 | 52 | 125 | 165 | 511 | 587 | 40 | 164 | 216 | 120 | 72 | 62 | 3 | 50 | 48 | ¾" | 14 | 11 | 18 |
| – | VX 40/40 | | | | | | | | | | | | | | | | | | | | | | |
| – | VX 55/40 | | | | | | | | | 627 | | | | | | | | | | | | | |
| – | VX 40/65 | Ø 65 | 3" | 213 | 61 | 69 | 150 | 190 | 537 | 630 | 48 | 216 | 280 | 130 | 112 | 84 | 15 | 50 | 48 | ¾" | 14 | 11 | 18 |
| – | VX 55/65 | | | | | | | | | 670 | | | | | | | | | | | | | |
| – | VX 75/65 | | | | | | | | | 700 | | | | | | | | | | | | | |
| – | BC 40/35 | Ø 35 | 3" | 231 | 61 | 69 | 150 | 190 | 550 | 595 | 69 | 216 | 280 | 130 | 112 | 84 | 15 | 50 | 48 | ¾" | 14 | 11 | 18 |
| – | BC 55/35 | | | | | | | | | 635 | | | | | | | | | | | | | |
| – | BC 75/35 | | | | | | | | | 665 | | | | | | | | | | | | | |

**Версия с направляющими трубами на 2"**

| | | | | | | | | | | | | | | | | | | | | | | | |
|---|---|---|---|---|---|---|---|---|---|---|---|---|---|---|---|---|---|---|---|---|---|---|---|
| – | VX 40/65 | Ø 65 | 3" | 319 | 85 | 95 | 160 | 200 | 697 | 630 | 86 | 259 | 392 | 250 | 150 | 30 | 136 | 50 | 186 | 2" | 24 | 13.5 | 18 |
| – | VX 55/65 | | | | | | | | | 670 | | | | | | | | | | | | | |
| – | VX 75/65 | | | | | | | | | 700 | | | | | | | | | | | | | |
| – | BC 40/35 | Ø 35 | 3" | 319 | 85 | 95 | 160 | 200 | 710 | 595 | 107 | 259 | 392 | 250 | 150 | 30 | 136 | 50 | 186 | 2" | 24 | 13.5 | 18 |
| – | BC 55/35 | | | | | | | | | 635 | | | | | | | | | | | | | |
| – | BC 75/35 | | | | | | | | | 665 | | | | | | | | | | | | | |