Описание серии Wilo-Smart

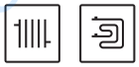

Тип

Циркуляционный насос с мокрым ротором, с резьбовым соединением и автоматическим согласованием мощности

Применение

Системы водяного отопления, промышленные циркуляционные установки

Обозначение

Пример:	**Smart A 25/4**
Smart A	Автоматический насос класса энергоэффективности A
Smart	Автоматический насос
25	Номинальный внутренний диаметр Rp 1
4	Макс. высота подачи 4 м

Особенности/преимущества продукции

- Класс энергоэффективности A (Smart A 25/4, 30/4)
- До 70% экономии затрат на электроэнергию по сравнению с нерегулируемыми насосами систем отопления
- Простое соединение с трубопроводом благодаря надежным и практичным патрубкам с отливами под гаечный ключ.
- Безопасное электроподключение благодаря эргономичному расположению клеммной коробки. Быстрое подключение при помощи пружинных клемм.
- Простое управление. В 80 % случаев заводские установки соответствуют требуемым параметрам использования в отопительных системах. Выбор 3 предварительно запрограммированных каналов регулирования происходит при помощи «красной кнопки».
- Автоматическая система регулирования насоса Wilo-Smart исключает наличие шумов от потока жидкости в системе отопления и снижает количество потребляемой электроэнергии.
- Надежность в работе благодаря автоматической функции разблокирования. Специальный фильтр из бронзы предотвращает попадание посторонних частиц в моторный отсек.

Технические характеристики	
Допустимая перекачиваемая среда (другие среды по запросу)	
Вода систем отопления (согласно VDI 2035)	•
Водогликолевая смесь (макс. 1:1; при доле гликоля более 20 % необходимо проверять рабочие характеристики)	•
Допустимая область применения	
Диапазон температур при использовании в системах ОВК при макс. температуре окружающей среды +25 °C	• +2...+95 °C
Номинальное давление	10 бар
Электроподключение	
Подключение к сети	1~230 В, 50 Гц
Мотор/электроника	
Электромагнитная совместимость	EN 61800-3
Создаваемые помехи	EN 61800-3
Помехозащищенность	EN 61800-3
Степень защиты	IP 42
Класс нагревостойкости изоляции	F

• = допустимо, – = не допустимо

voltar.com.ua

Описание серии Wilo-Smart

Характеристики

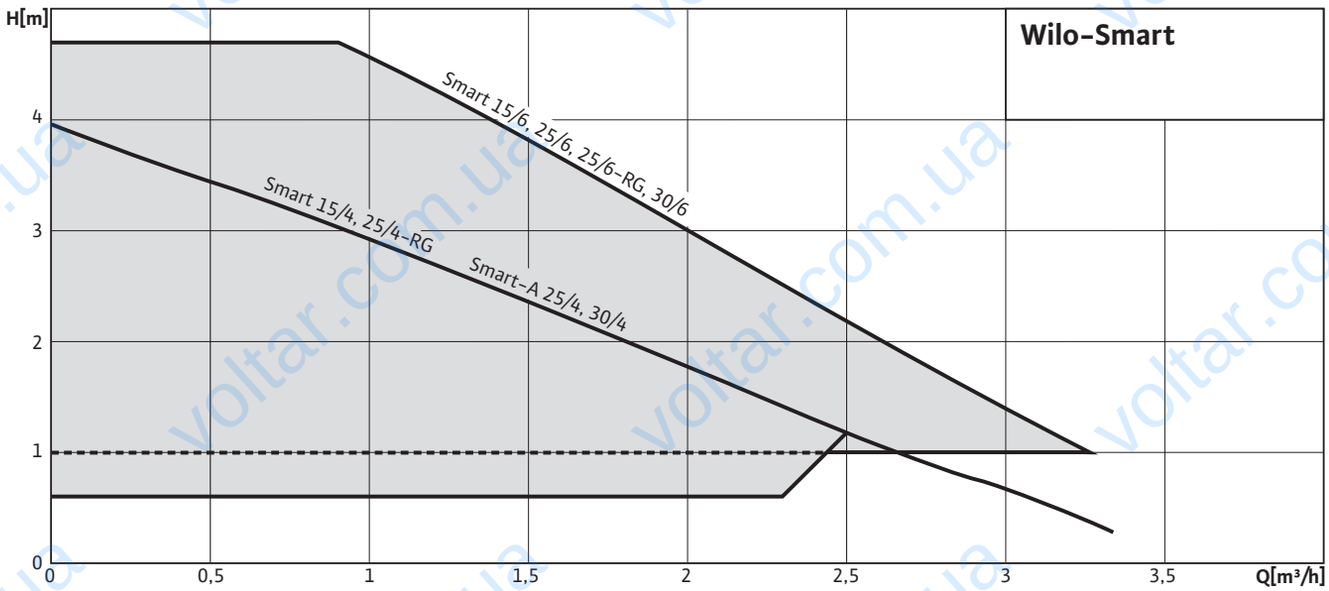

Оснащение/функции

Режимы работы

- Переключение ступеней частоты вращения
- Δp-c для постоянного перепада давления (исполнение Smart)
- Δp-v для переменного перепада давления (исполнение Smart A)

Ручное управление

- Настройка каналов для регулировки (3 канала для регулировки)

Автоматическое управление

- Функция разблокирования

Оснащение

- Отлив под ключ на корпусе насоса
- Быстрое подключение при помощи пружинных клемм
- Устойчивый к токам блокировки мотор
- Фильтр мелких частиц

Объем поставки

- Насос
- Уплотнения
- Инструкция по монтажу и эксплуатации

Опции

- Wilo-Smart A 25/4-130 и 25/6-130: Небольшая габаритная длина насоса 130 мм
- Wilo-Smart...-RG с корпусом насоса из бронзы для использования в системах напольного отопления

Принадлежности

- Резьбовые соединения

Схема подключения

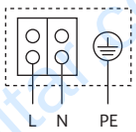

Мотор, устойчивый к токам блокировки
Однофазный мотор (EM), 2-полюсный - 1~230 В, 50 Гц
со встроенным конденсатором

Wilo-Smart 15/4-130

Характеристики

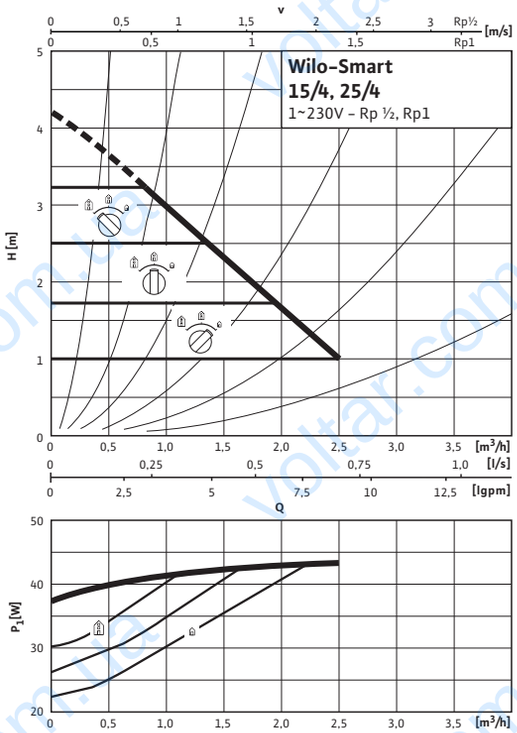

Габаритный чертеж

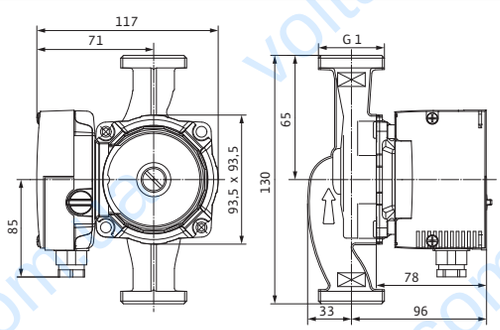

Технические характеристики	
Тип	Smart 15/4-130
Арт.-№	4120654
Класс EEI	B
Номинальное давление	PN 10
Резьбовое соединение труб	Rp ½
Резьба	G 1
Подключение к сети	1~230 В, 50 Гц
Частота вращения *N*	1595 - 2700 об/мин
Потребляемая мощность P_1	23 - 49 W
Потребление тока *I*	0,11 - 0,22 A
Вес, прим. *m*	2,8 кг
Минимальный подпор при 50/95°C	0,5 / 3 m
Материалы	
Корпус насоса	Серый чугун (EN-GJL-200)
Рабочее колесо	Синтетический материал (PP - 40% GF)
Вал насоса	Нержавеющая сталь
Подшипники	Металлографит

Wilo-Smart 15/6-130

Характеристики

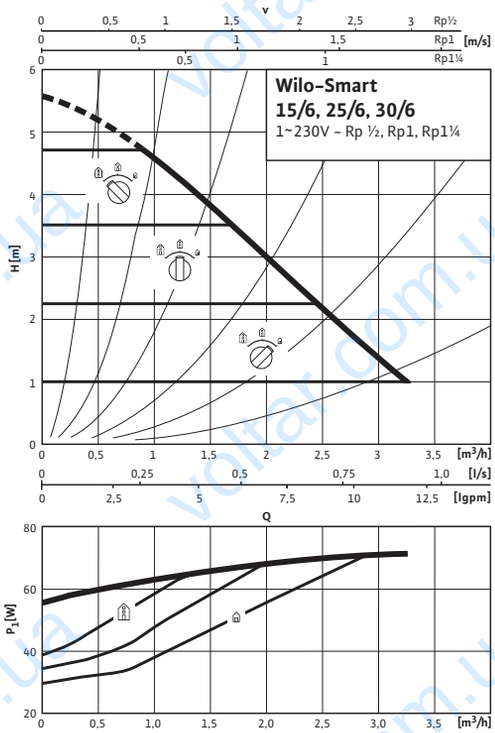

Габаритный чертеж

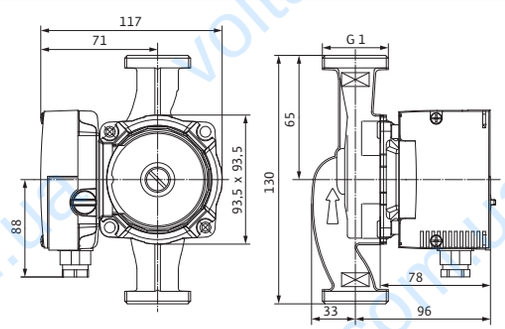

Технические характеристики	
Тип	Smart 15/6-130
Арт.-№	4120660
Класс EEI	B
Номинальное давление	PN 10
Резьбовое соединение труб	Rp ½
Резьба	G 1
Подключение к сети	1~230 В, 50 Гц
Частота вращения *N*	1250 - 2800 об/мин
Потребляемая мощность P_1	30 - 72 W
Потребление тока *I*	0,14 - 0,31 A
Вес, прим. *m*	2,5 кг
Минимальный подпор при 50/95°C	0,5 / 3 m
Материалы	
Корпус насоса	Серый чугун (EN-GJL-200)
Рабочее колесо	Синтетический материал (PP - 40% GF)
Вал насоса	Нержавеющая сталь
Подшипники	Металлографит

Wilo-Smart A 25/4

Характеристики

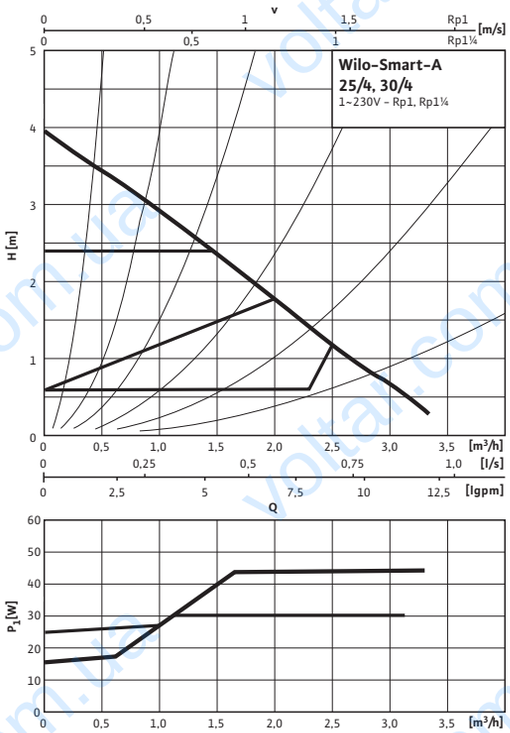

Габаритный чертеж

Smart A 25/4

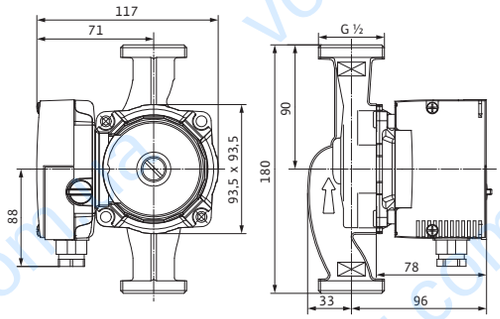

Габаритный чертеж

Smart A 25/4-130

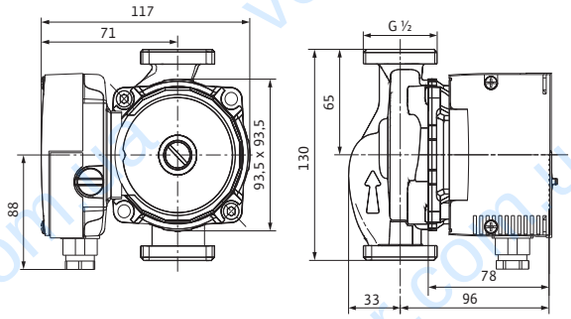

Технические характеристики		
Тип	Smart A 25/4	Smart A 25/4-130
Арт.-№	4132506	4132507
Класс EEI	A	A
Номинальное давление	PN 10	
Резьбовое соединение труб	Rp 1	
Резьба	G ½	
Подключение к сети	1~230 В, 50 Гц	
Частота вращения *N*	1500 - 2575 об/мин	
Потребляемая мощность P_1	15 - 45 W	
Потребление тока *I*	max. 0,13 A	
Вес, прим. *m*	2,6 кг	2,3 кг
Минимальный подпор при 50/95°C	0,5 / 3 m	0,5 / 3 m
Материалы		
Корпус насоса	Серый чугун (EN-GJL-200)	
Рабочее колесо	Синтетический материал (PP - 40% GF)	
Вал насоса	Нержавеющая сталь	
Подшипники	Металлографит	

Wilo-Smart 25/4-RG

Характеристики

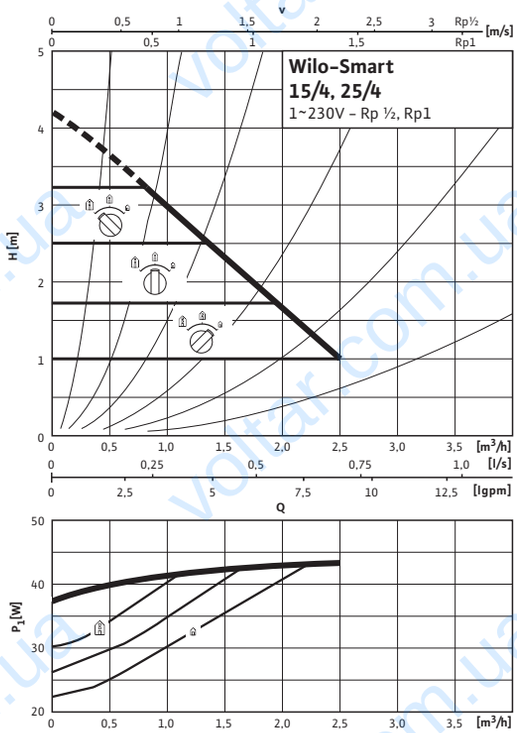

Габаритный чертеж

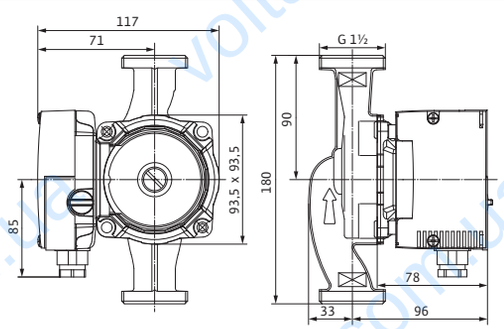

Технические характеристики	
Тип	Smart 25/4-RG
Арт.-№	4117120
Класс EEI	B
Номинальное давление	PN 10
Резьбовое соединение труб	Rp 1
Резьба	G 1½
Подключение к сети	1~230 В, 50 Гц
Частота вращения *N*	1595 – 2700 об/мин
Потребляемая мощность P_1	23 – 49 W
Потребление тока *I*	0,11 – 0,22 A
Вес, прим. *m*	3,8 кг
Минимальный подпор при 50/95°C	0,5 / 3 m
Материалы	
Корпус насоса	Бронза (CC 499K) по DIN EN 1982 согласно Постановлению о питьевой воде 2001 г. (TrinkwV 2001)
Рабочее колесо	Синтетический материал (PP – 40% GF)
Вал насоса	Нержавеющая сталь
Подшипники	Металлографит

Wilo-Smart 25/6

Характеристики

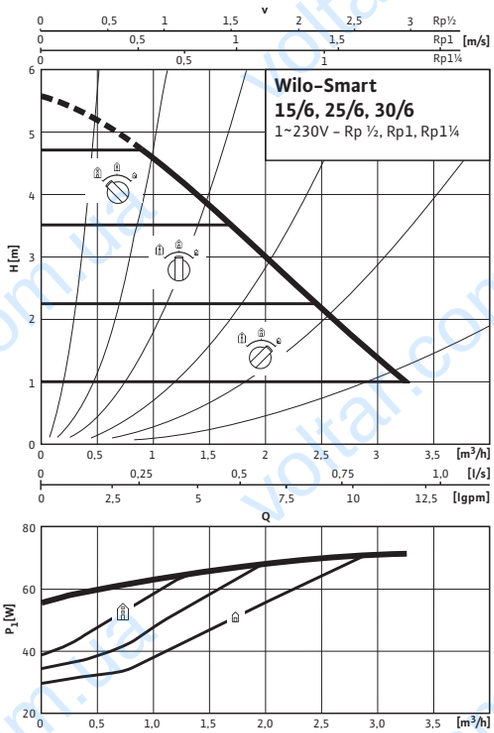

Габаритный чертеж

Smart 25/6, Smart 25/6-RG

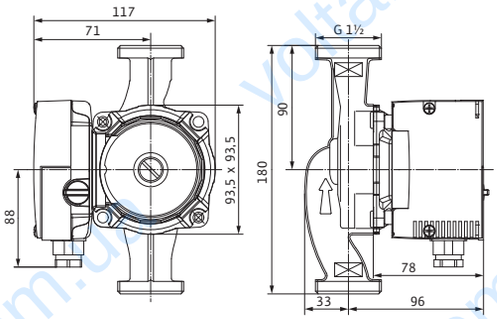

Габаритный чертеж

Smart 25/6-130

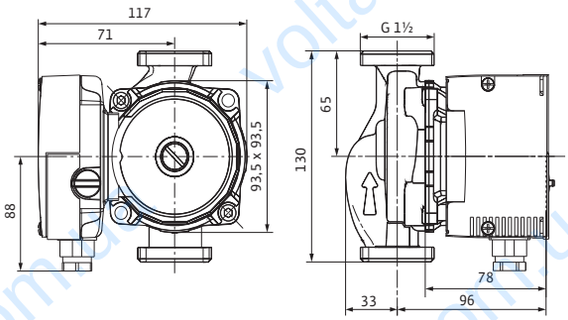

Технические характеристики			
Тип	Smart 25/6	Smart 25/6-130	Smart 25/6-RG
Арт.-№	4100901	4100902	4117126
Класс EEI	B	B	B
Номинальное давление	PN 10		
Резьбовое соединение труб	Rp 1		
Резьба	G 1½		
Подключение к сети	1~230 В, 50 Гц		
Частота вращения *N*	1250 - 2800 об/мин		
Потребляемая мощность P_1	30 - 72 W		
Потребление тока *I*	0,14 - 0,31 A		
Вес, прим. *m*	2,8 кг	2,6 кг	3,8 кг
Минимальный подпор при 50/95°C	0,5 / 3 m	0,5 / 3 m	0,5 / 3 m
Материалы			
Корпус насоса	Серый чугун (EN-GJL-200)		Бронза (CC 499K) по DIN EN 1982 согласно Постановлению о питьевой воде 2001 г. (TrinkwV 2001)
Рабочее колесо	Синтетический материал (PP - 40% GF)		
Вал насоса	Нержавеющая сталь		
Подшипники	Металлографит		

Wilo-Smart A 30/4

Характеристики

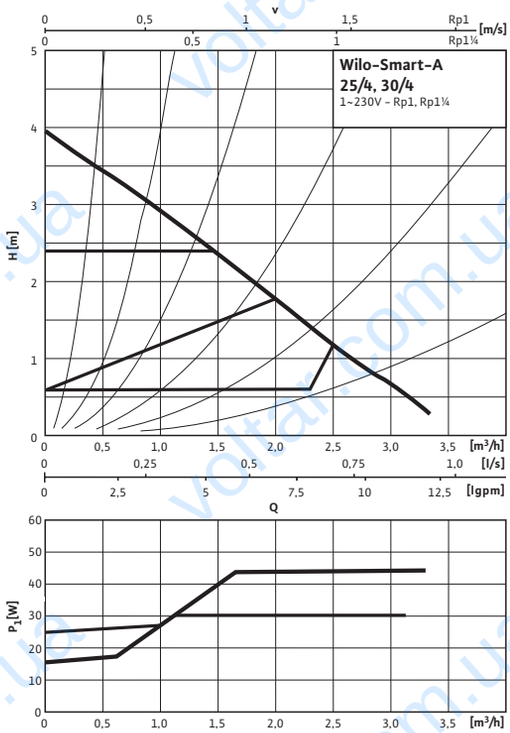

Габаритный чертеж

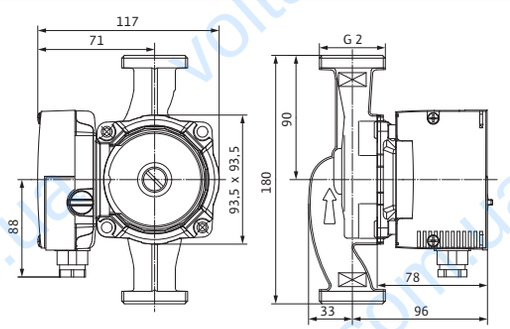

Технические характеристики	
Тип	Smart A 30/4
Арт.-№	4132508
Класс EEI	A
Номинальное давление	PN 10
Резьбовое соединение труб	Rp 1¼
Резьба	G 2
Подключение к сети	1~230 В, 50 Гц
Частота вращения *N*	1500 – 2575 об/мин
Потребляемая мощность P_1	15 – 45 W
Потребление тока *I*	max. 0,13 A
Вес, прим. *m*	2,7 кг
Минимальный подпор при 50/95°C	0,5 / 3 m
Материалы	
Корпус насоса	Серый чугун (EN-GJL-200)
Рабочее колесо	Синтетический материал (PP – 40% GF)
Вал насоса	Нержавеющая сталь
Подшипники	Металлографит

Wilo-Smart 30/6

Характеристики

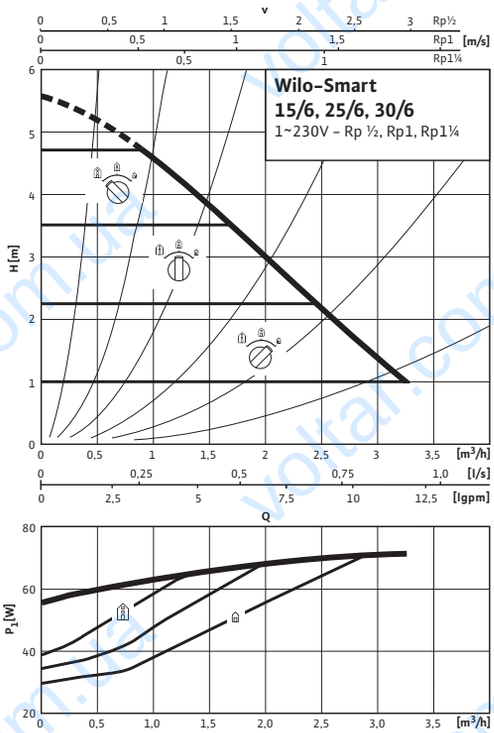

Габаритный чертеж

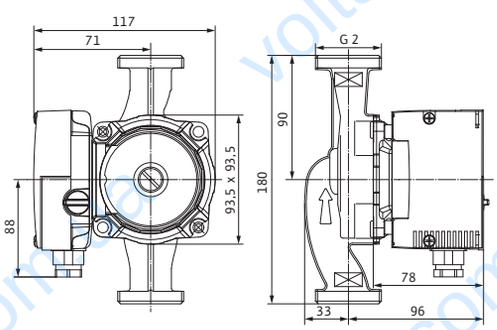

Технические характеристики	
Тип	Smart 30/6
Арт.-№	4102051
Класс EEI	B
Номинальное давление	PN 10
Резьбовое соединение труб	Rp 1¼
Резьба	G 2
Подключение к сети	1~230 В, 50 Гц
Частота вращения *N*	1250 - 2800 об/мин
Потребляемая мощность P_1	30 - 72 W
Потребление тока *I*	0,14 - 0,31 A
Вес, прим. *m*	2,9 кг
Минимальный подпор при 50/95°C	0,5 / 3 m
Материалы	
Корпус насоса	Серый чугун (EN-GJL-200)
Рабочее колесо	Синтетический материал (PP - 40% GF)
Вал насоса	Нержавеющая сталь
Подшипники	Металлографит