Лист данных: Wilo-Star-STG 25/8

Характеристики

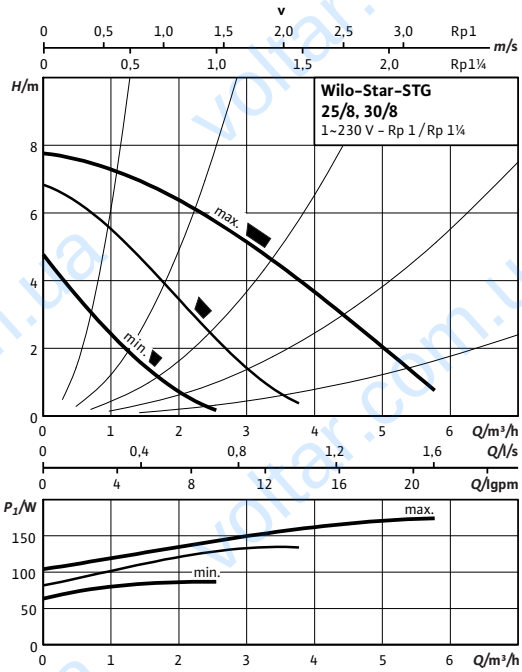

Габаритный чертеж

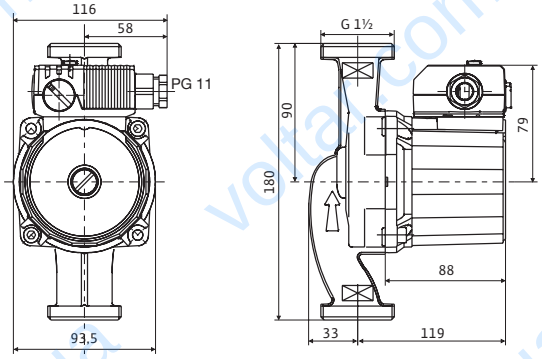

Схема подключения

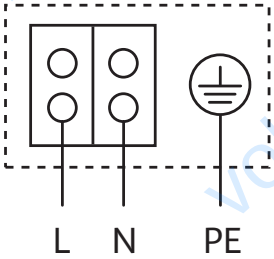

Мотор, устойчивый к токам блокировки
Однофазный мотор (EM), 2-полюсный - 1~230 В, 50 Гц
со встроенным конденсатором

Допустимая перекачиваемая среда (другие среды по запросу)		
Вода систем отопления (согласно VDI 2035)		•
Водогликолевая смесь (макс. 1:1; при доле гликоля более 20 % необходимо проверять рабочие характеристики)		•
Допустимая область применения		
Диапазон температур при макс. температуре окружающей среды +40 °C		• -10...+110 °C
Макс. допустимое рабочее давление	P_{max}	10 bar
Подсоединения к трубопроводу		
Резьбовое соединение труб		Rp 1
Резьба		G 1½
Габаритная длина	*L0*	180 мм
Мотор/электроника		
Электромагнитная совместимость		EN 61800-3
Создаваемые помехи		EN 61000-6-3
Помехозащищенность		EN 61000-6-2
Степень защиты		IP 44
Класс нагревостойкости изоляции		F
Подключение к сети		1~230 В, 50 Гц
Частота вращения	*N*	930 - 2122 / 1505 - 2404 / 2035 - 2760 об/мин
Потребляемая мощность	P_1	81 / 113 / 151 W
Потребление тока	*I*	0,40 / 0,60 / 0,76 A
Защита мотора		не требуется (устойчив к токам блокировки)
Резьбовой ввод для кабеля	*PG*	1x11
Материалы		
Корпус насоса		Серый чугун (ENGJL-200)
Рабочее колесо		Синтетический материал (PP - 40% GF)
Вал насоса		Нержавеющая сталь (X40Cr13)
Подшипники		Металлографит

Лист данных: Wilo-Star-STG 25/8

Минимальный подпор на всасывающем патрубке во избежание кавитации при температуре перекачиваемой воды		
Минимальный подпор при 50/95 /110°C		0,5 / 3 / 10 m

Данные для заказа		
Изделие		Wilo
Тип		Star-STG 25/8
Арт.-№		4108817
Вес, прим.	*m*	3 кг

voltar.com.ua

Размеры и габаритные чертежи: Wilo-Star-STG 25/8

Габаритный чертеж

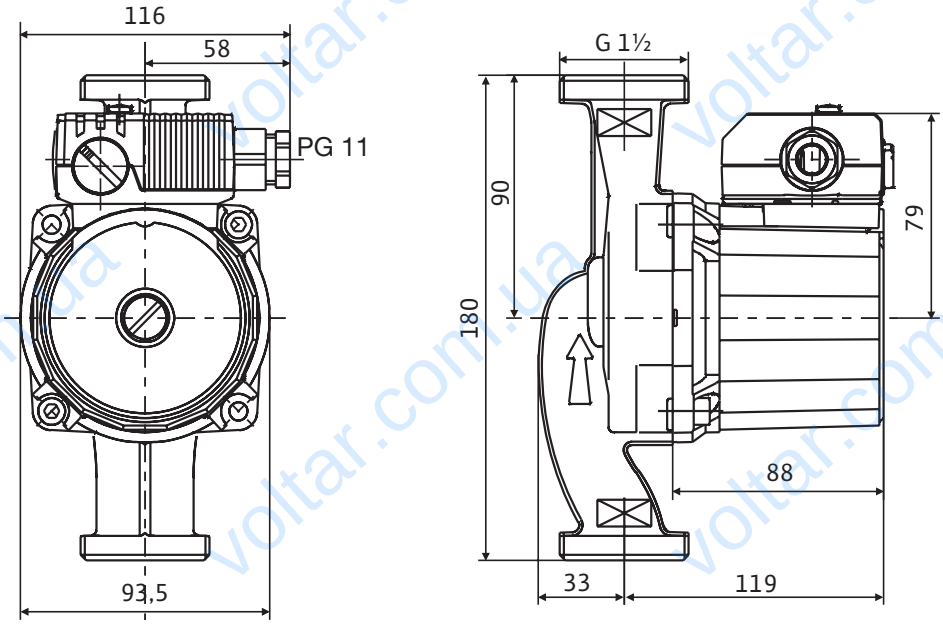

Характеристики: Wilo-Star-STG 25/8

Характеристики

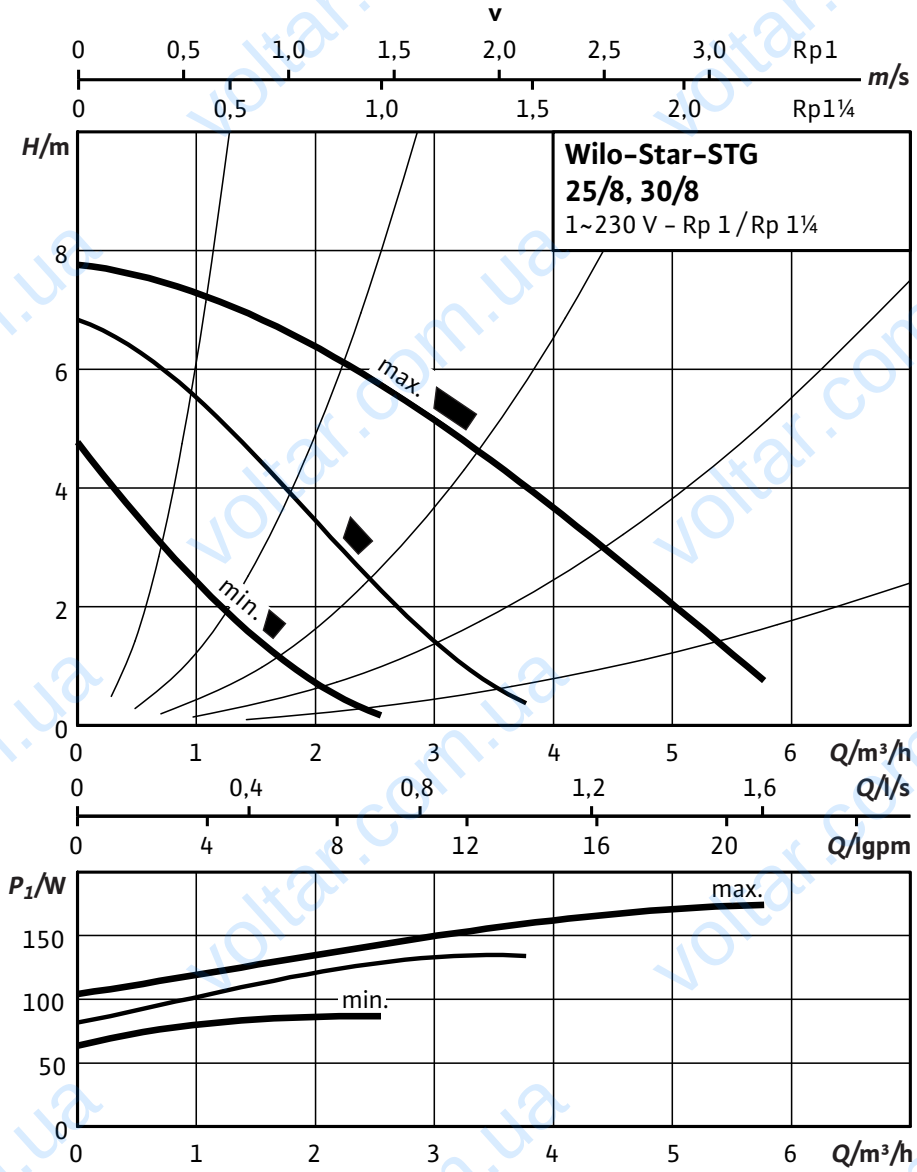

Данные для заказа: Wilo-Star-STG 25/8

Данные для заказа		
Изделие		Wilo
Тип		Star-STG 25/8
Арт.-№		4108817
Номер EAN		4016322949497
Ценовая группа		W0
Вес брутто	*m*	3 кг
Вес, прим.	*m*	3 кг
Длина x Ширина x Высота (упаков.)		180мм x 113мм x 153мм
Объем упаковки	*V*	3,11 l
Штук на поддон		140

voltar.com.ua

Тексты заявок: Wilo-Star-STG 25/8

Циркуляционный насос с мокрым ротором со специальной гидравлической системой для применения в первичных контурах солнечных и геотермальных установок. С ручным трехступенчатым переключением частоты вращения и однофазным мотором, устойчивым к токам блокировки. Корпус насоса из серого чугуна с катафорезным покрытием. Рабочее колесо из полипропилена, упрочненного стекловолокном. Вал из нержавеющей стали с угольными подшипниками скольжения с металлической пропиткой.

Материалы

Корпус насоса: Серый чугун (ENGJL-200)

Рабочее колесо: Синтетический материал (PP - 40% GF)

Вал насоса: Нержавеющая сталь (X40Cr13)

Подшипники: Металлографит

Допустимая перекачиваемая среда (другие среды по запросу)

Макс. расход: 5.50 $м^3$/ч

Макс. напор: 8.0 M

Подсоединения к трубопроводу

Резьбовое соединение труб: Rp 1

Габаритная длина: 180 мм

Мотор/электроника

Электромагнитная совместимость: EN 61800-3

Создаваемые помехи: EN 61000-6-3

Помехозащищенность: EN 61000-6-2

Степень защиты: IP 44

Класс нагревостойкости изоляции: F

Подключение к сети: 1~230 В, 50 Гц

Частота вращения: 930 - 2122 / 1505 - 2404 / 2035 - 2760 об/мин

Номинальная мощность мотора: 64 / Вт35 / Вт19 Вт

Потребляемая мощность 1~230 В: 81 / 113 / 151 Вт

Ток при 1~230В: 0,40 / 0,60 / 0,76 A

Максимальный ток: 0,76 / A0,60 / A0,40 A

Защита мотора: не требуется (устойчив к токам блокировки)

Резьбовой ввод для кабеля: 1x11

Данные для заказа

Арт.-№: 4108817

Номер EAN: 4016322949497

Вес, прим.: 3 кг

Изделие: Wilo

title_product_internet_plusWilo: Wilo-Star-STG 25/8