Лист данных: Wilo-TOP-S 30/4 (1~230 V, PN 10)

Характеристики Переменный ток

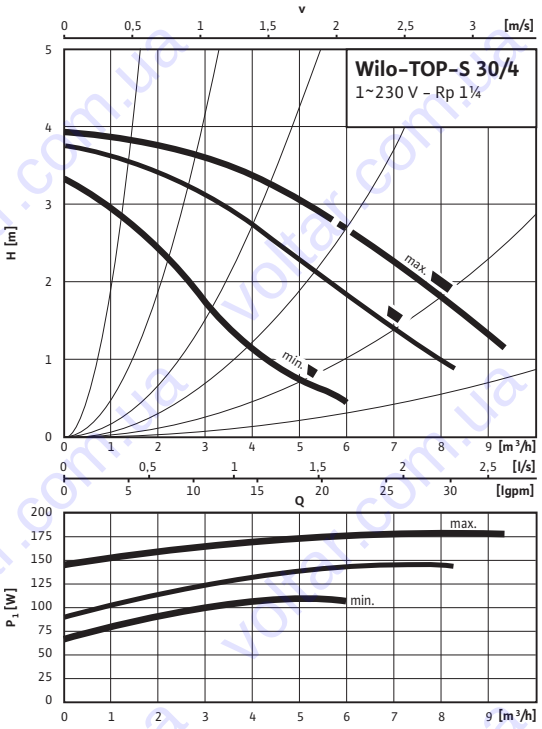

Габаритный чертеж

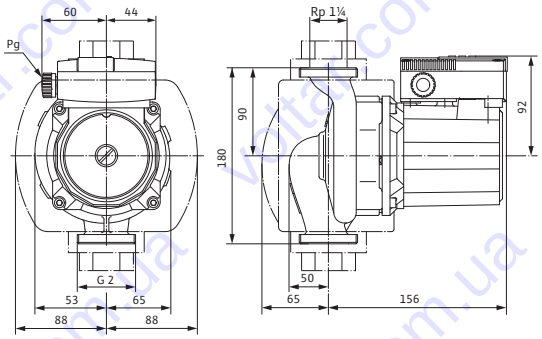

Схема подключения

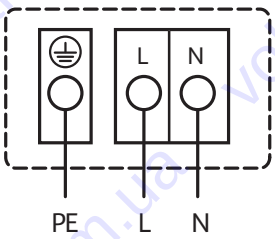

Подключение к сети 1~230 В, 50 Гц
Встроенная защита обмотки от перегрева
Выключение: внутреннее отключение напряжения мотора
Сброс: автоматически после охлаждения мотора

Допустимая перекачиваемая среда (другие среды по запросу)		
Вода систем отопления (согласно VDI 2035)		•
Водогликолевая смесь (макс. 1:1; при доле гликоля более 20 % необходимо проверять рабочие характеристики)		•

Допустимая область применения		
Диапазон температур при макс. температуре окружающей среды +40 °C		-20 до +130 (в кратковременном режиме 2 ч: +140) (при использовании с защитным модулем Wilo-C: от -20 до +110) °C
Макс. допустимое рабочее давление	P_{max}	10 bar

Подсоединения к трубопроводу		
Резьбовое соединение труб		Rp 1¼
Резьба		G 2
Габаритная длина	l_0	180 мм

Мотор/электроника		
Создаваемые помехи		EN 61000-6-3
Помехозащищенность		EN 61000-6-2
Степень защиты		IP X4D
Класс нагревостойкости изоляции		H
Подключение к сети		1~230 В, 50 Гц
Номинальная мощность мотора	P_2	70 W
Частота вращения	N	1710 / 2340 / 2660 об/мин
Потребляемая мощность 1~230 В	P_1	110 / 150 / 180 Вт
Ток при 1~230В	I	0,55 / 0,75 / 0,85 A
Конденсатор		5,0 мкФ / 400 VDB
Резьбовой ввод для кабеля	PG	1x13,5
Защита мотора		Встроенная

Материалы	
Корпус насоса	Серый чугун (ENGJL-200)
Рабочее колесо	Синтетический материал (PPE - 30% GF)
Вал насоса	Нержавеющая сталь (X46Cr13)
Подшипники	Металлографит

Лист данных: Wilo-TOP-S 30/4 (1~230 V, PN 10)

Минимальный подпор на всасывающем патрубке во избежание кавитации при температуре перекачиваемой воды		
Минимальный подпор при 50/95 /110/130°C		0,5 / 5 / 11 / 24 m
Данные для заказа		
Изделие		Wilo
Тип		TOP-S 30/4
Арт.-№		2044011
Вес, прим.	*m*	4.60 кг

• = имеется, = отсутствует

Размеры и габаритные чертежи: Wilo-TOP-S 30/4 (1~230 V, PN 10)

Габаритный чертеж

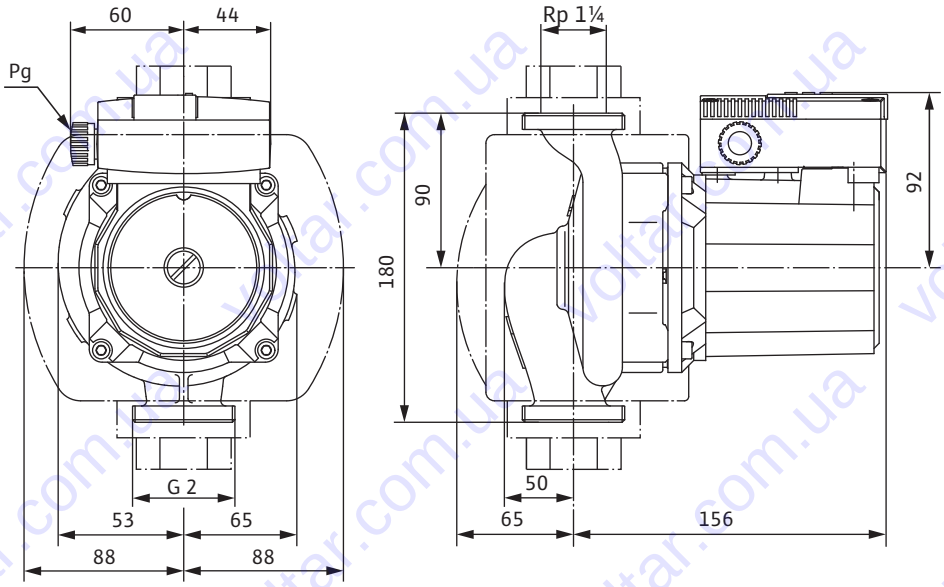

Характеристики: Wilo-TOP-S 30/4 (1~230 V, PN 10)

Характеристики Переменный ток

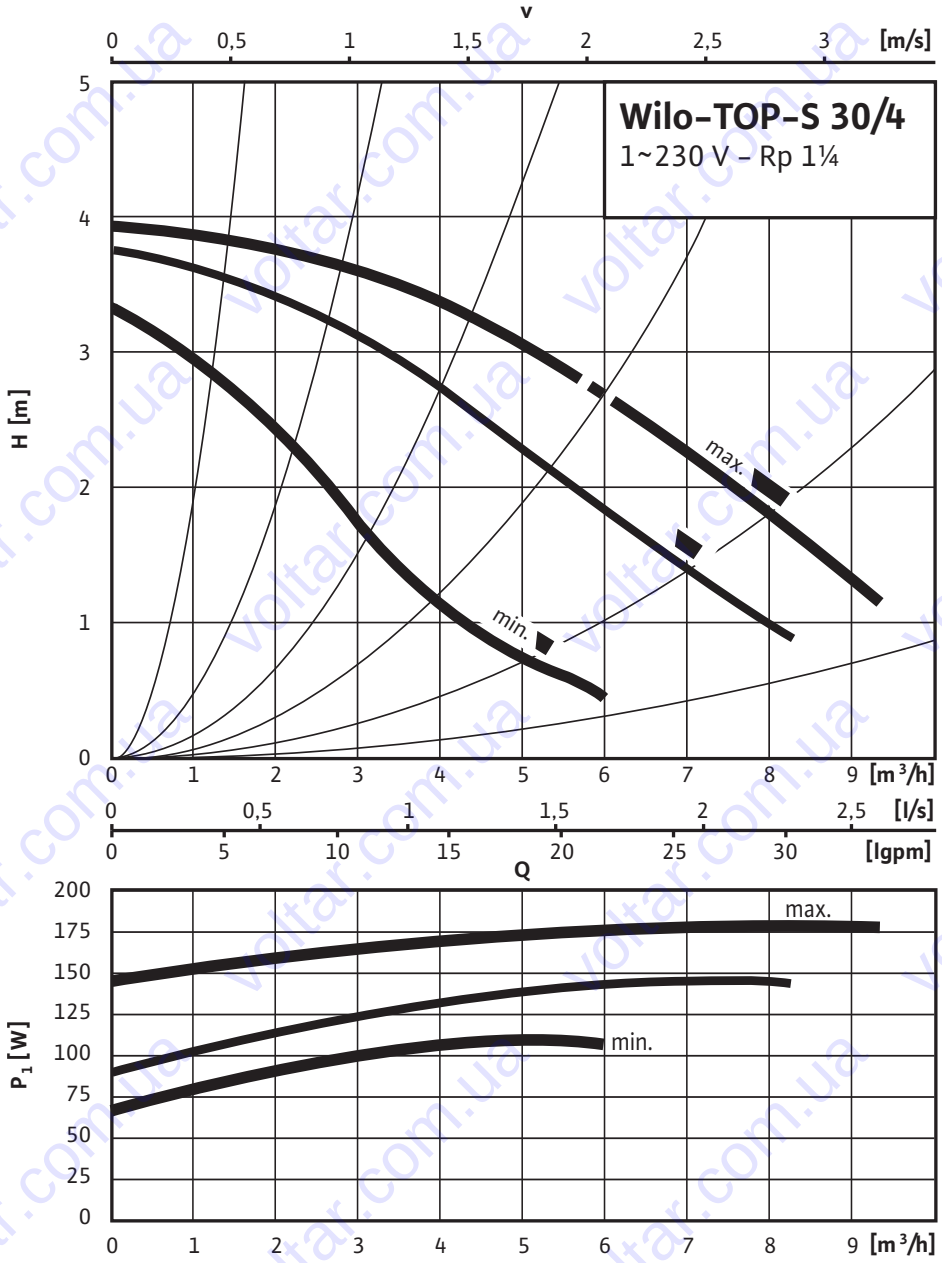

Данные для заказа: Wilo-TOP-S 30/4 (1~230 V, PN 10)

Данные для заказа		
Изделие		Wilo
Тип		TOP-S 30/4
Арт.-№		2044011
Номер EAN		4016322638100
Ценовая группа		W2
Вес брутто	*m*	5.080 кг
Вес, прим.	*m*	4.60 кг
Длина x Ширина x Высота (упаков.)		228мм x 175мм x 180мм
Объем упаковки	*V*	7.18 l

Тексты заявок: Wilo-TOP-S 30/4 (1~230 V, PN 10)

Возможно применение для любых систем водяного отопления, систем кондиционирования, закрытых контуров охлаждения и промышленных циркуляционных систем.
Не требующий обслуживания циркуляционный насос с мокрым ротором, с резьбовым или фланцевым соединением; возможен выбор ступеней частоты вращения для регулировки мощности.
Оснащение и функции
- Ручная регулировка мощности с 3 ступенями частоты вращения
- Насосы с однофазным мотором:
- P_2 до 90 Вт: Встроенная защита обмотки от перегрева
- P_2 = 180 Вт: Полная защита мотора посредством защитного контакта обмотки в сочетании с устройством отключения
- Насосы с трехфазным мотором:
- P_2 до 90 Вт: Встроенная защита обмотки от перегрева
- P_2 ≥ 180 Вт: Полная защита мотора со встроенной электронной системой размыкания
- Подключение к сети трехфазного тока 230 В с опциональным штекером переключения
- Корпус насоса покрыт катафоретическим лакированием (KTL) для оптимальной защиты от коррозии
- Комбинированный фланец PN 6/PN 10 (при DN 40 – DN 65)
- Теплоизоляция для применения в системах отопления
- Дополнительные функции с помощью модернизируемого модуля защиты C
- Сигнализация неисправности SSM в качестве беспотенциального размыкающего контакта;
- Сигнализация рабочего состояния SBM в качестве беспотенциального нормальноразомкнутого контакта
- Управляющий вход «Выкл. по приоритету» с помощью внешнего беспотенциального контакта (размыкающего контакта)
- Выявление блокировки
- Полная защита мотора встроенным устройством отключения
- Квитирование неисправности
- Система управления сдвоенными насосами (два параллельно установленных насоса): Режим работы «основной/резервный» (автоматическое переключение насосов по сигналу неисправности/по таймеру)

Материалы

Корпус насоса: Серый чугун (ENGJL-200)

Рабочее колесо: Синтетический материал (PPE - 30% GF)

Вал насоса: Нержавеющая сталь (X46Cr13)

Подшипники: Металлографит

Допустимая перекачиваемая среда (другие среды по запросу)
Макс. расход: 9 м^3/ч

Макс. напор: 4.0 M

Допустимая область применения

Диапазон температур при макс. температуре окружающей среды +40 °C: -20 до +130 (в кратковременном режиме 2 ч: +140) (при использовании с защитным модулем Wilo-C: от -20 до +110) °C

Подсоединения к трубопроводу

Резьбовое соединение труб: Rp 1¼

Резьба: G 2

Габаритная длина: 180 мм

Мотор/электроника

Создаваемые помехи: EN 61000-6-3

Помехозащищенность: EN 61000-6-2

Тексты заявок: Wilo-TOP-S 30/4 (1~230 V, PN 10)

Степень защиты: IP X4D

Класс нагревостойкости изоляции: H

Подключение к сети: 1~230 В, 50 Гц

Частота сети: 50 Гц

Номинальная мощность мотора: 70 W

Частота вращения: 1710 / 2340 / 2660 об/мин

Потребляемая мощность 1~230 В: 110 / 150 / 180 Вт

Ток при 1~230В: 0,55 / 0,75 / 0,85 A

Защита мотора: Встроенная

Резьбовой ввод для кабеля: 1x13,5

Данные для заказа

Арт.-№: 2044011

Номер EAN: 4016322638100

Вес, прим.: 4.60 кг

Изделие: Wilo

Тип: TOP-S 30/4