Лист данных: Wilo-TOP-S 50/4 (1~230 V, PN 6/10)

Характеристики Переменный ток

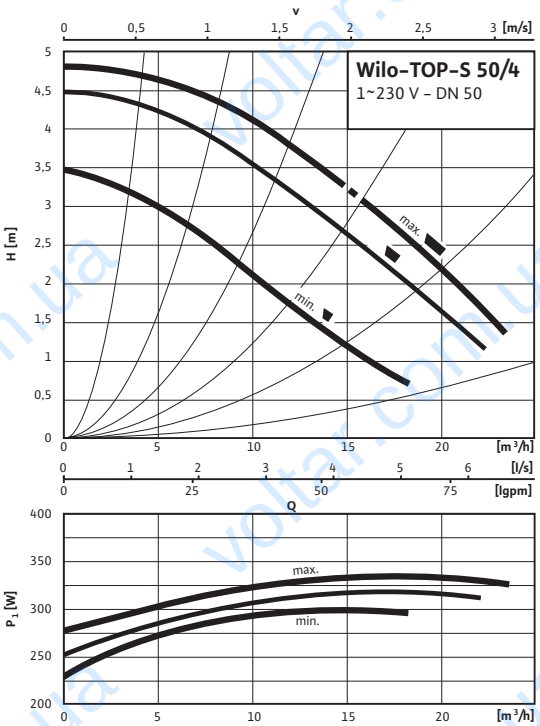

Габаритный чертеж

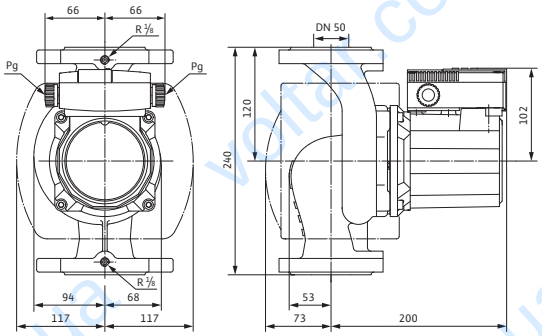

Габаритный чертеж фланца

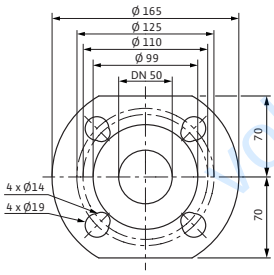

Допустимая перекачиваемая среда (другие среды по запросу)		
Вода систем отопления (согласно VDI 2035)		•
Водогликолевая смесь (макс. 1:1; при доле гликоля более 20 % необходимо проверять рабочие характеристики)		•
Допустимая область применения		
Диапазон температур при макс. температуре окружающей среды +40 °C		-20 до +130 (в кратковременном режиме 2 ч: +140) (при использовании с защитным модулем Wilo-C: от -20 до +110) °C
Макс. допустимое рабочее давление	P_{max}	6/10 bar
Подсоединения к трубопроводу		
Фланец		Комбинированный фланец PN6/10 (фланец PN 16 согласно EN 1092-2)
Номинальный внутренний диаметр фланца		DN 50
Габаритная длина	l_0	240 мм
Мотор/электроника		
Создаваемые помехи		EN 61000-6-3
Помехозащищенность		EN 61000-6-2
Степень защиты		IP X4D
Класс нагревостойкости изоляции		H
Подключение к сети		1~230 В, 50 Гц
Номинальная мощность мотора	P_2	180 W
Частота вращения	N	1950 / 2450 / 2650 об/мин
Потребляемая мощность 1~230 В	P_1	290 / 320 / 330 Вт
Ток при 1~230В	I	1,51 / 1,61 / 1,62 A
Конденсатор		8,0 мкФ / 400 VDB
Резьбовой ввод для кабеля	PG	2x13.5
Защита мотора		Дополнительное устройство отключения SK 602N/622N, защитный модуль C
Материалы		
Корпус насоса		Серый чугун (EN-GJL-250)

Лист данных: Wilo-TOP-S 50/4 (1~230 V, PN 6/10)

Схема подключения

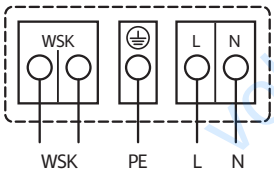

Подключение к сети 1~230 В, 50 Гц
WSK = защитный контакт обмотки
Полная защита мотора на всех ступенях частоты вращения с опциональным устройством отключения
Wilo-SK 602N/SK 622N/защитный модуль C или другими приборами управления с возможностью подключения WSK
Выключение: выключение по сигналу внешнего прибора управления/внешней системы регулирования
Сброс: Сброс сигнала неисправности выполняется автоматически после охлаждения мотора
(схема подключения с SK 602N/622N, см. каталог Wilo, глава «Техническое обслуживание/Принадлежности»)

Рабочее колесо		Синтетический материал (PP – 50% GF)
Вал насоса		Нержавеющая сталь (X46Cr13)
Подшипники		Металлографит
Минимальный подпор на всасывающем патрубке во избежание кавитации при температуре перекачиваемой воды		
Минимальный подпор при 50/95 /110/130°C		3 / 10 / 16 / 29 m
Данные для заказа		
Изделие		Wilo
Тип		TOP-S 50/4
Арт.-№		2080048
Вес, прим.	*m*	13.10 кг

• = имеется, = отсутствует

Размеры и габаритные чертежи: Wilo-TOP-S 50/4 (1~230 V, PN 6/10)

Габаритный чертеж

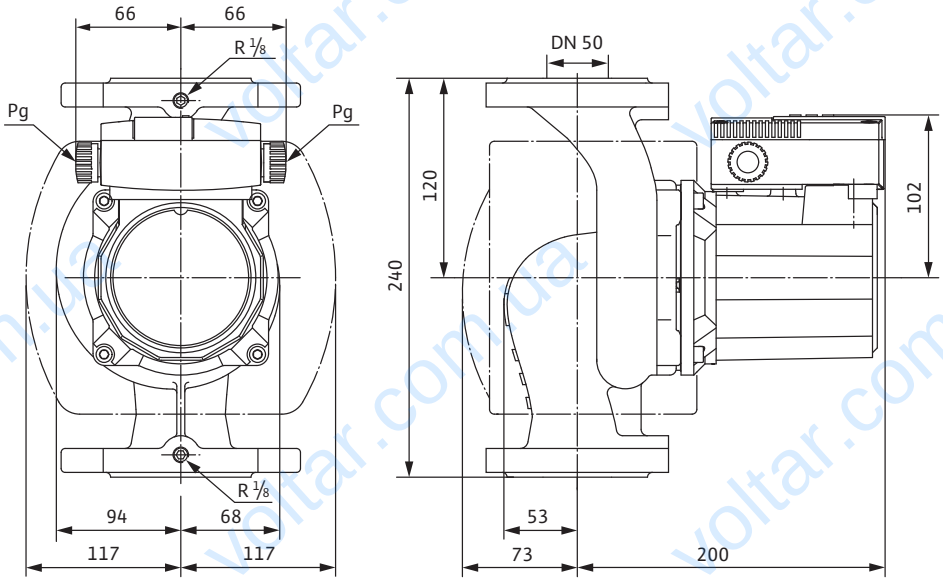

Характеристики: Wilo-TOP-S 50/4 (1~230 V, PN 6/10)

Характеристики Переменный ток

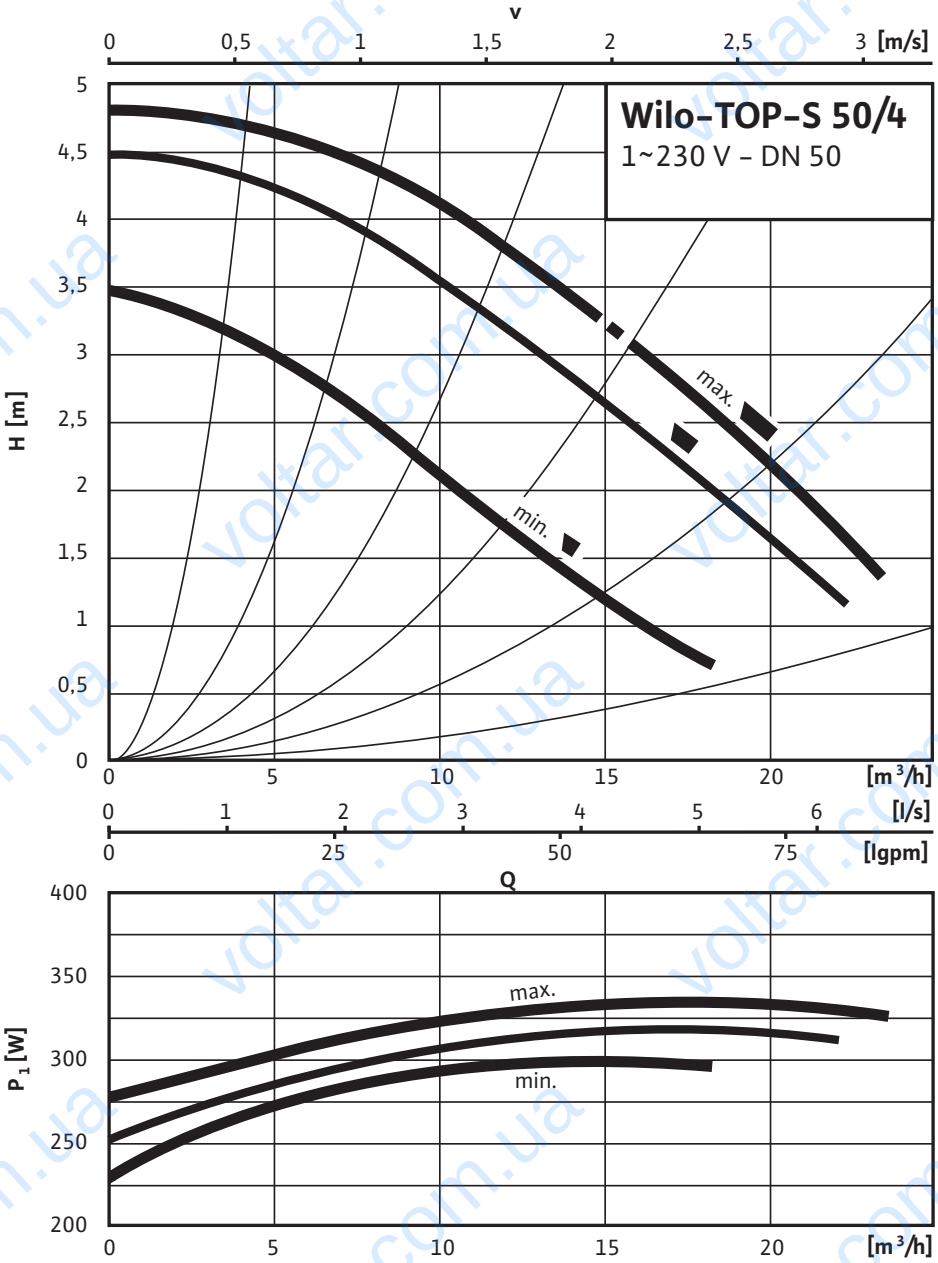

Данные для заказа: Wilo-TOP-S 50/4 (1~230 V, PN 6/10)

Данные для заказа		
Изделие		Wilo
Тип		TOP-S 50/4
Арт.-№		2080048
Номер EAN		4016322937036
Ценовая группа		W2
Вес брутто	*m*	13.90 кг
Вес, прим.	*m*	13.10 кг
Длина x Ширина x Высота (упаков.)		240мм x 224мм x 279мм
Объем упаковки	*V*	15 l

Тексты заявок: Wilo-TOP-S 50/4 (1~230 V, PN 6/10)

Возможно применение для любых систем водяного отопления, систем кондиционирования, закрытых контуров охлаждения и промышленных циркуляционных систем.
Не требующий обслуживания циркуляционный насос с мокрым ротором, с резьбовым или фланцевым соединением; возможен выбор ступеней частоты вращения для регулировки мощности.
Оснащение и функции

- Ручная регулировка мощности с 3 ступенями частоты вращения
- Насосы с однофазным мотором:
- P_2 до 90 Вт: Встроенная защита обмотки от перегрева
- P_2 = 180 Вт: Полная защита мотора посредством защитного контакта обмотки в сочетании с устройством отключения
- Насосы с трехфазным мотором:
- P_2 до 90 Вт: Встроенная защита обмотки от перегрева
- P_2 ≥ 180 Вт: Полная защита мотора со встроенной электронной системой размыкания
- Подключение к сети трехфазного тока 230 В с опциональным штекером переключения
- Корпус насоса покрыт катафоретическим лакированием (KTL) для оптимальной защиты от коррозии
- Комбинированный фланец PN 6/PN 10 (при DN 40 – DN 65)
- Теплоизоляция для применения в системах отопления
- Дополнительные функции с помощью модернизируемого модуля защиты C
- Сигнализация неисправности SSM в качестве беспотенциального размыкающего контакта;
- Сигнализация рабочего состояния SBM в качестве беспотенциального нормальноразомкнутого контакта
- Управляющий вход «Выкл. по приоритету» с помощью внешнего беспотенциального контакта (размыкающего контакта)
- Выявление блокировки
- Полная защита мотора встроенным устройством отключения
- Квитирование неисправности
- Система управления сдвоенными насосами (два параллельно установленных насоса): Режим работы «основной/резервный» (автоматическое переключение насосов по сигналу неисправности/по таймеру)

Материалы

Корпус насоса: Серый чугун (EN-GJL-250)

Рабочее колесо: Синтетический материал (PP - 50% GF)

Вал насоса: Нержавеющая сталь (X46Cr13)

Подшипники: Металлографит

Допустимая перекачиваемая среда (другие среды по запросу)
Макс. расход: 23 $м^3$/ч

Макс. напор: 5.0 M

Допустимая область применения

Диапазон температур при макс. температуре окружающей среды +40 °C: -20 до +130 (в кратковременном режиме 2 ч: +140) (при использовании с защитным модулем Wilo-C: от -20 до +110) °C

Подсоединения к трубопроводу

Номинальный внутренний диаметр фланца: DN 50

Фланец: Комбинированный фланец PN6/10 (фланец PN 16 согласно EN 1092-2)

Габаритная длина: 240 мм

Мотор/электроника

Создаваемые помехи: EN 61000-6-3

Помехозащищенность: EN 61000-6-2

Тексты заявок: Wilo-TOP-S 50/4 (1~230 V, PN 6/10)

Степень защиты: IP X4D

Класс нагревостойкости изоляции: H

Подключение к сети: 1~230 В, 50 Гц

Частота сети: 50 Гц

Номинальная мощность мотора: 180 W

Частота вращения: 1950 / 2450 / 2650 об/мин

Потребляемая мощность 1~230 В: 290 / 320 / 330 Вт

Ток при 1~230В: 1,51 / 1,61 / 1,62 A

Защита мотора: Дополнительное устройство отключения SK 602N/622N, защитный модуль C

Резьбовой ввод для кабеля: 2x13.5

Данные для заказа

Арт.-№: 2080048

Номер EAN: 4016322937036

Вес, прим.: 13.10 кг

Изделие: Wilo

Тип: TOP-S 50/4