Лист данных: Wilo-TOP-S 65/10 (3~400/230 V, PN 6/10)

Характеристики Трехфазный ток

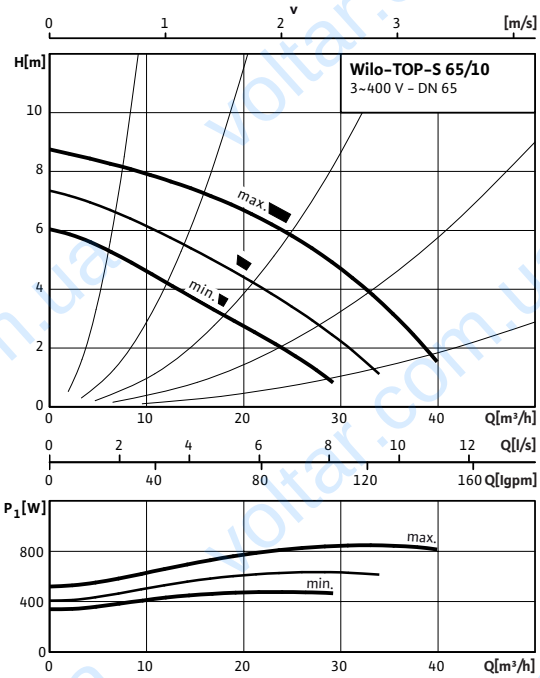

Габаритный чертеж

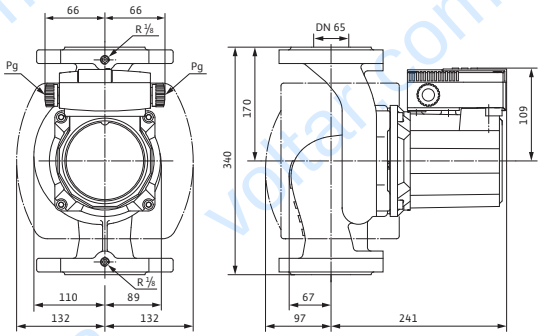

Габаритный чертеж фланца

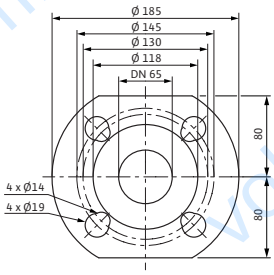

Допустимая перекачиваемая среда (другие среды по запросу)		
Вода систем отопления (согласно VDI 2035)		•
Водогликолевая смесь (макс. 1:1; при доле гликоля более 20 % необходимо проверять рабочие характеристики)		•
Допустимая область применения		
Диапазон температур при макс. температуре окружающей среды +40 °C		-20 до +130 (в кратковременном режиме 2 ч: +140) (при использовании с защитным модулем Wilo-C: от -20 до +110) °C
Макс. допустимое рабочее давление	P_{max}	6/10 bar
Подсоединения к трубопроводу		
Фланец		Комбинированный фланец PN6/10 (фланец PN 16 согласно EN 1092-2)
Номинальный внутренний диаметр фланца		DN 65
Габаритная длина	l_0	340 мм
Мотор/электроника		
Создаваемые помехи		EN 61000-6-3
Помехозащищенность		EN 61000-6-2
Степень защиты		IP X4D
Класс нагревостойкости изоляции		H
Подключение к сети		3~230/400 В, 50 Гц
Номинальная мощность мотора	P_2	450 W
Частота вращения	N	1950 / 2250 / 2650 об/мин
Потребляемая мощность	P_1	470 / 630 / 845 W
Ток при 3~400 В	I	0,83 / 1,10 / 1,67 A
Ток при 3~230 В	I	1,44 / 1,91 / 2,89 A
Резьбовой ввод для кабеля	PG	2x13.5
Защита мотора		Встроенная
Материалы		
Корпус насоса		Серый чугун (EN-GJL-250)
Рабочее колесо		Синтетический материал (PP - 50% GF)

Лист данных: Wilo-TOP-S 65/10 (3~400/230 V, PN 6/10)

Схема подключения

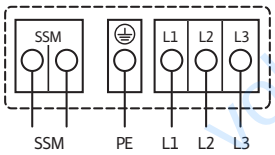

Подключение к сети 3~400 В, 50 Гц
3~230 В, 50 Гц (опционально со штекером переключения 3~230 В)
Полная защита мотора со встроенной электронной системой размыкания в клеммной коробке для всех ступеней частоты вращения
Выключение:размыкание всех фаз мотора посредством встроенной электронной
системы отключения
Сброс: требуется ручной сброс на клеммной коробке
Предельно допустимая нагрузка на беспотенциальный контакт (по VDI 3814) для обобщенной сигнализации неисправности (SSM) 1 A, 250 В ~.
Функции см. в каталоге Wilo, главе «Управление насосом Wilo-Control, рекомендации по выбору и монтажу»

Вал насоса		Нержавеющая сталь (X46Cr13)
Подшипники		Металлографит
Минимальный подпор на всасывающем патрубке во избежание кавитации при температуре перекачиваемой воды		
Минимальный подпор при 50/95 /110/130°C		3 / 10 / 16 / 29 m
Данные для заказа		
Изделие		Wilo
Тип		TOP-S 65/10
Арт.-№		2080059
Вес, прим.	*m*	21 кг

• = имеется, = отсутствует

Размеры и габаритные чертежи: Wilo-TOP-S 65/10 (3~400/230 V, PN 6/10)

Габаритный чертеж

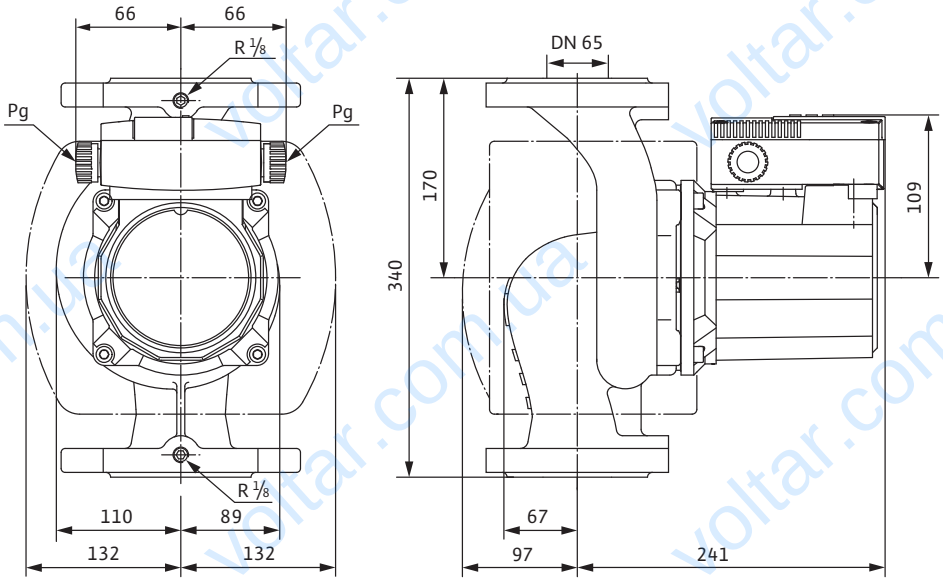

Характеристики: Wilo-TOP-S 65/10 (3~400/230 V, PN 6/10)

Характеристики Трехфазный ток

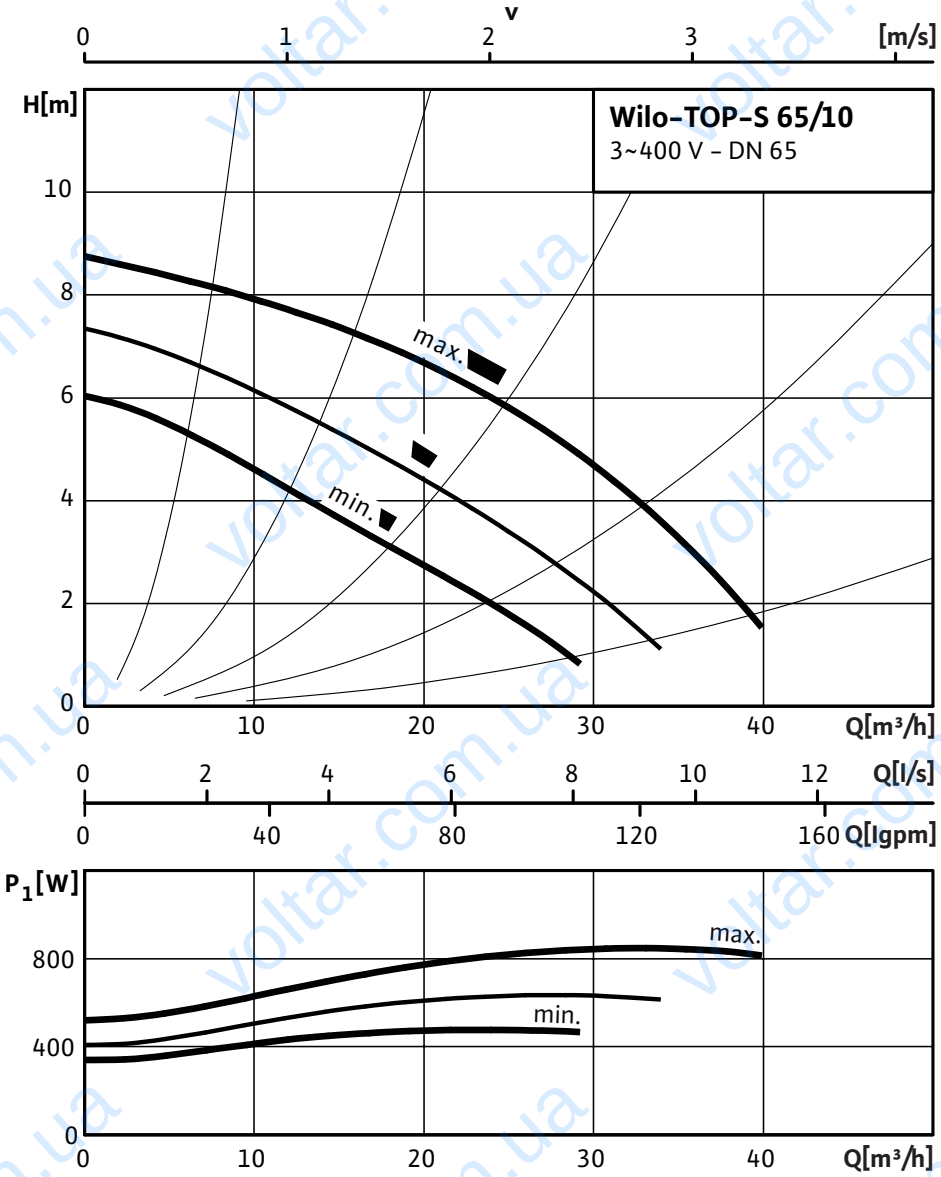

Данные для заказа: Wilo-TOP-S 65/10 (3~400/230 V, PN 6/10)

Данные для заказа		
Изделие		Wilo
Тип		TOP-S 65/10
Арт.-№		2080059
Номер EAN		4016322937265
Ценовая группа		W2
Вес брутто	*m*	23.30 кг
Вес, прим.	*m*	21 кг
Длина x Ширина x Высота (упаков.)		340мм x 272мм x 353мм
Объем упаковки	*V*	32,65 l

Тексты заявок: Wilo-TOP-S 65/10 (3~400/230 V, PN 6/10)

Возможно применение для любых систем водяного отопления, систем кондиционирования, закрытых контуров охлаждения и промышленных циркуляционных систем.
Не требующий обслуживания циркуляционный насос с мокрым ротором, с резьбовым или фланцевым соединением; возможен выбор ступеней частоты вращения для регулировки мощности.
Оснащение и функции

- Ручная регулировка мощности с 3 ступенями частоты вращения
- Насосы с однофазным мотором:
- P_2 до 90 Вт: Встроенная защита обмотки от перегрева
- P_2 = 180 Вт: Полная защита мотора посредством защитного контакта обмотки в сочетании с устройством отключения
- Насосы с трехфазным мотором:
- P_2 до 90 Вт: Встроенная защита обмотки от перегрева
- P_2 ≥ 180 Вт: Полная защита мотора со встроенной электронной системой размыкания
- Подключение к сети трехфазного тока 230 В с опциональным штекером переключения
- Корпус насоса покрыт катафоретическим лакированием (KTL) для оптимальной защиты от коррозии
- Комбинированный фланец PN 6/PN 10 (при DN 40 – DN 65)
- Теплоизоляция для применения в системах отопления
- Дополнительные функции с помощью модернизируемого модуля защиты C
- Сигнализация неисправности SSM в качестве беспотенциального размыкающего контакта;
- Сигнализация рабочего состояния SBM в качестве беспотенциального нормальноразомкнутого контакта
- Управляющий вход «Выкл. по приоритету» с помощью внешнего беспотенциального контакта (размыкающего контакта)
- Выявление блокировки
- Полная защита мотора встроенным устройством отключения
- Квитирование неисправности
- Система управления сдвоенными насосами (два параллельно установленных насоса): Режим работы «основной/резервный» (автоматическое переключение насосов по сигналу неисправности/по таймеру)

Материалы

Корпус насоса: Серый чугун (EN-GJL-250)

Рабочее колесо: Синтетический материал (PP - 50% GF)

Вал насоса: Нержавеющая сталь (X46Cr13)

Подшипники: Металлографит

Допустимая перекачиваемая среда (другие среды по запросу)
Макс. расход: 40 $м^3$/ч

Макс. напор: 8.0 M

Допустимая область применения

Диапазон температур при макс. температуре окружающей среды +40 °C: -20 до +130 (в кратковременном режиме 2 ч: +140) (при использовании с защитным модулем Wilo-C: от -20 до +110) °C

Подсоединения к трубопроводу

Номинальный внутренний диаметр фланца: DN 65

Фланец: Комбинированный фланец PN6/10 (фланец PN 16 согласно EN 1092-2)

Габаритная длина: 340 мм

Мотор/электроника

Создаваемые помехи: EN 61000-6-3

Помехозащищенность: EN 61000-6-2

Тексты заявок: Wilo-TOP-S 65/10 (3~400/230 V, PN 6/10)

Степень защиты: IP X4D

Класс нагревостойкости изоляции: H

Подключение к сети: 3~230/400 В, 50 Гц

Частота сети: 50 Гц

Номинальная мощность мотора: 450 W

Частота вращения: 1950 / 2250 / 2650 об/мин

Ток при 3~400 В: 0,83 / 1,10 / 1,67 A

Защита мотора: Встроенная

Резьбовой ввод для кабеля: 2x13.5

Данные для заказа

Арт.-№: 2080059

Номер EAN: 4016322937265

Вес, прим.: 21 кг

Изделие: Wilo

Тип: TOP-S 65/10