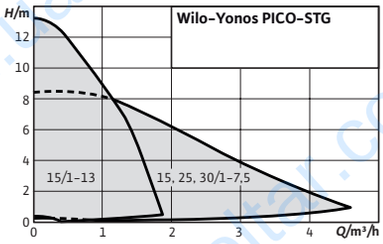

ErP READY — APPLIES TO EUROPEAN DIRECTIVE FOR ENERGY RELATED PRODUCTS

Wilo-Yonos PICO-STG, адаптируемый

Тип
Циркуляционный насос с мокрым ротором с резьбовым соединением, электронно-коммутируемым электродвигателем, устойчивым к токам блокировки, и встроенным электронным регулированием частоты вращения.

Применение
Первичные контуры солнечных и геотермальных установок

Обозначение

Пример:	**Wilo-Yonos PICO-STG 25/1-7.5-180**
Yonos PICO	Высокоэффективный насос (с резьбовым соединением), электронно регулируемый
-STG	Для солнечных и геотермальных установок
25/	Номинальный внутренний диаметр для подсоединения
1-7.5	Диапазон номинального напора [м]
180	Монтажная длина

Особенности/преимущества продукции
- → Красная кнопка для настройки режима регулирования Δp-v или фиксированной частоты вращения
- → Внешняя регулировка частоты вращения через встроенные интерфейсы PWM 1 (геотермические системы) и PWM 2 (гелиотермические системы)
- → Гибкий соединительный кабель с соединителем Wilo-Connector
- → Корпус насоса с катафорезным покрытием защищает от коррозии при образовании конденсата
- → Кольцевой светодиод для индикации рабочего режима и неисправностей

Технические характеристики	
Допустимая перекачиваемая среда (другие среды по запросу)	
Вода систем отопления (согласно VDI 2035)	•
Водогликолевая смесь (макс. 1:1; при доле гликоля более 20 % необходимо проверять рабочие характеристики)	•
Допустимая область применения	
Номинальное давление *PN*	10 бар
Электроподключение	
Подключение к сети	1~230 В, 50/60 Hz
Мотор/электроника	

• = допустимо, – = не допустимо

Технические характеристики	
Индекс энергоэффективности (EEI)	≤ 0,23
Защита электродвигателя	не требуется (устойчив к токам блокировки)
Электромагнитная совместимость	EN 61800-3
Создаваемые помехи	EN 61000-6-3
Помехозащищенность	EN 61000-6-2
Регулирование частоты вращения	Частотный преобразователь (ЧП)
Степень защиты	IP X4D
Класс изоляции	F

• = допустимо, – = не допустимо

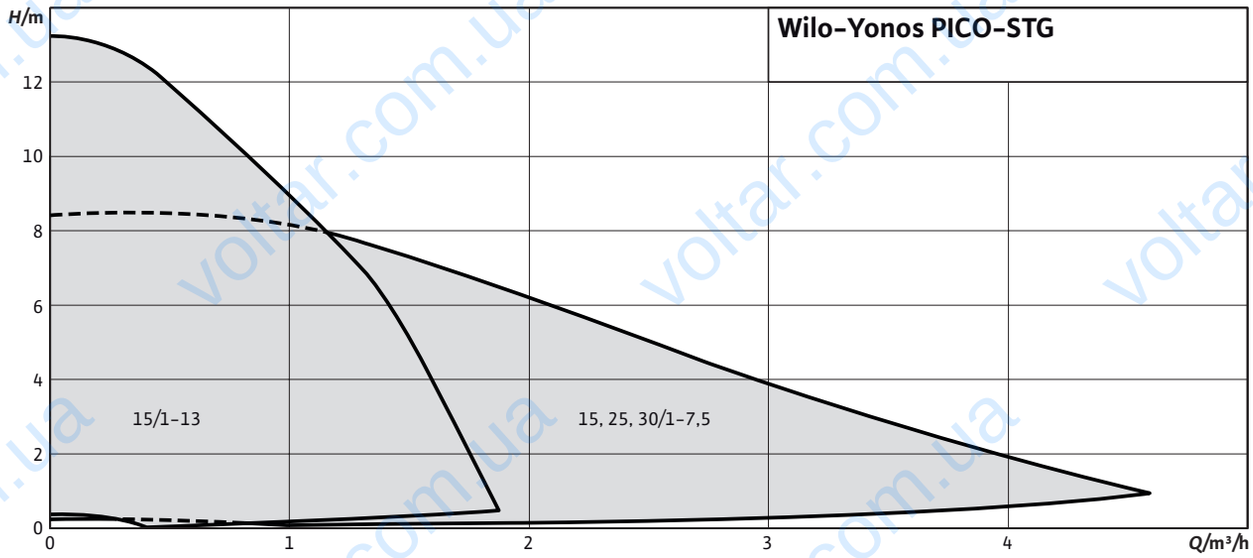

Оснащение/функции

Режимы работы
- Δ p-v для переменного перепада давления
- Режим управления (n=постоянный)
- Внешняя регулировка частоты вращения через сигнал PWM 1 или PWM 2

Ручное управление
- Настройка режимов работы
- Настройка мощности насоса (напора)
- Настройка режима PWM

Автоматическое управление
- Бесступенчатая регулировка частоты вращения в зависимости от режима работы
- Автоматической функции деблокирования

Сигнализация и индикация
- Индикация режимов работы или неисправностей

Оснащение
- Отливка под ключ на корпусе насоса
- Быстрое электроподключение с помощью Wilo-Connector на гибком кабеле
- Электродвигатель, устойчивый к токам блокировки
- Корпус насоса с катафорезным покрытием

Комплект поставки
- Насос
- Соединитель Wilo-Connector
- Уплотнения
- Инструкция по монтажу и эксплуатации

Опции
- Исполнения Yonos PICO-STG...130 с короткой монтажной длиной 130 мм

Принадлежности
- Резьбовые соединения
- Компенсаторы
- Теплоизоляция
- Угловой штекер с соединительным кабелем 2 м
- Сигнальный кабель PWM

Схема подключения

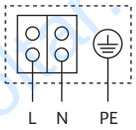

Устойчивый к токам блокировки электродвигатель
Однофазный электродвигатель (EM), 2-полюсный - 1~230 В, 50 Гц

Характеристики

Δp-v (перемен.)

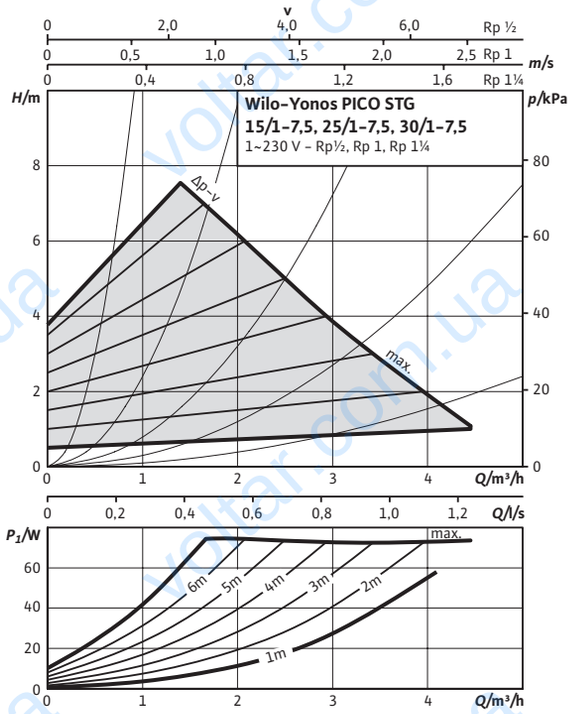

Характеристики

n = постоян.

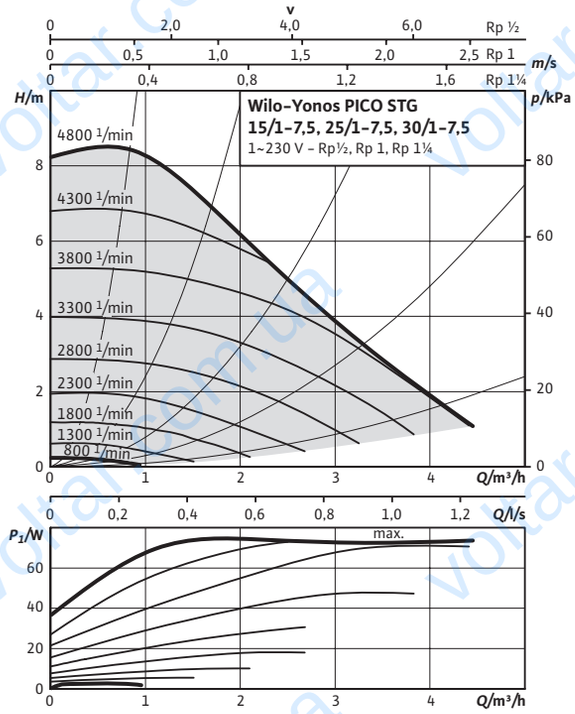

Характеристики

PWM1 / PWM2 (внешний сигнал)

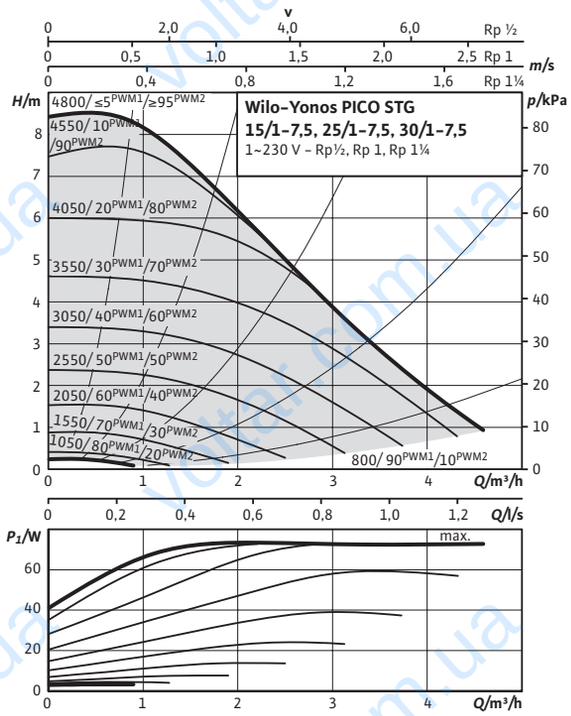

Габаритный чертеж

Yonos PICO STG 15/1–7.5 130

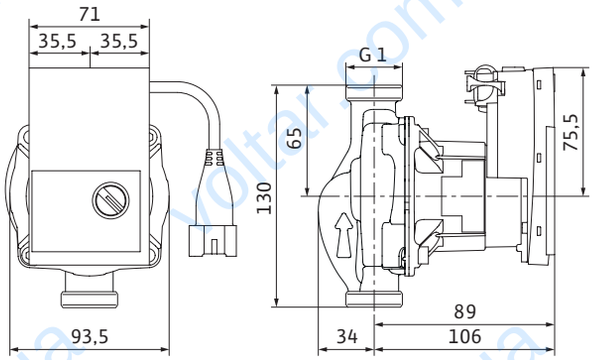

Габаритный чертеж

Yonos PICO STG 25/1–7.5 180

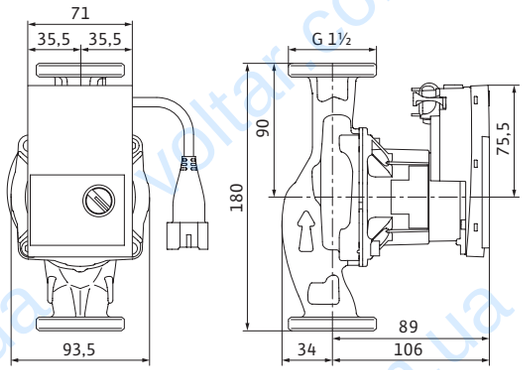

Габаритный чертеж

Yonos PICO STG 30/1–7.5 180

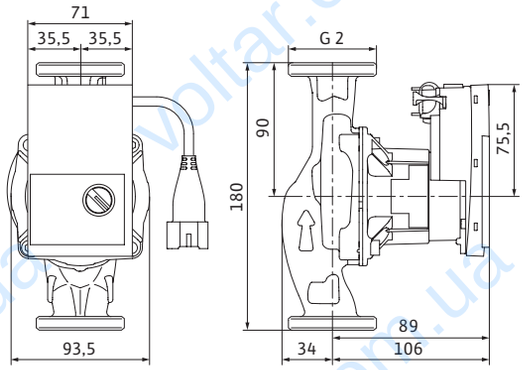

Технические характеристики

Номинальное давление	PN 10
Подключение к сети	1~230 В, 50/60 Hz
Частота вращения *N*	800 – 4800 об/мин
Потребляемая мощность P_1	4 – 75 W
Потребление тока *I*	max. 0,66 A
Минимальное давление на входе при температурах жидкости 50/95/110°C	0,5 / 4,5 / 10 m
Материалы	
Корпус насоса	Серый чугун (EN-GJL-200)
Рабочее колесо	Синтетический материал (полипропилен – 40% GF)
Вал насоса	Нержавеющая сталь
Подшипники	Металлографит

Информация для заказа

Wilo-Yonos PICO-STG...	Резьбовое соединение труб	Резьба	Индекс энергоэффективности (EEI)	Монтажная длина	Вес, прим.	Арт.-№
				L0 мм	*m* кг	
Yonos PICO-STG 15/1-7.5	Rp ½	G 1	≤ 0,23	130	1,8	4527505
Yonos PICO-STG 25/1-7.5	Rp 1	G 1½	≤ 0,23	180	1,8	4527504
Yonos PICO-STG 30/1-7.5	Rp 1¼	G 2	≤ 0,23	180	1,8	4527214

Характеристики

Δp-v (перемен.)

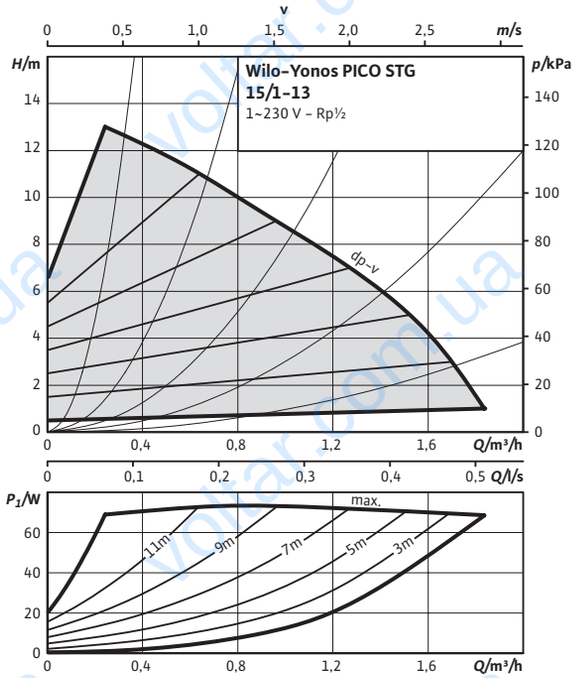

Характеристики

n = постоян.

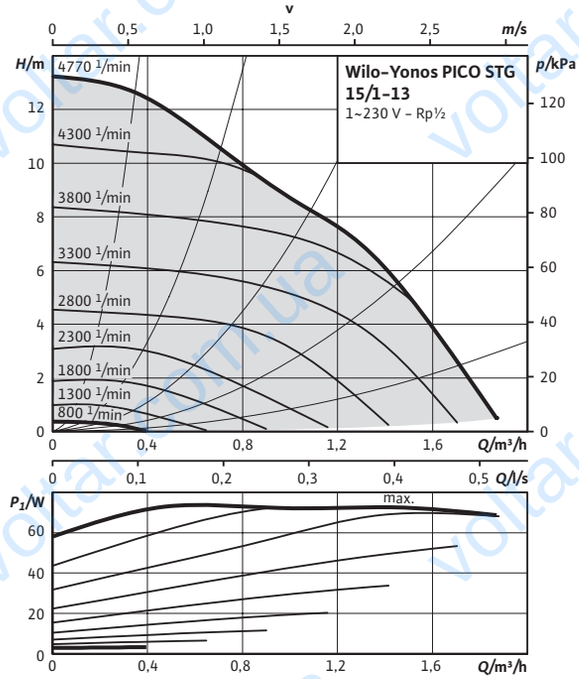

Характеристики

PWM2 (внешний сигнал)

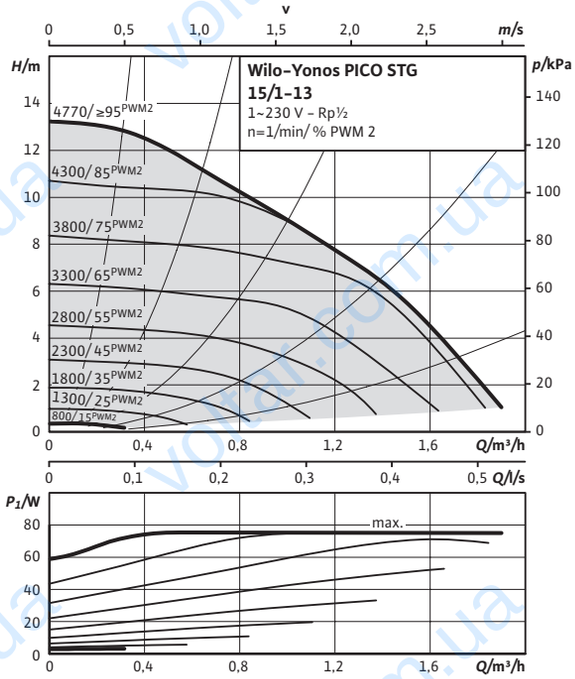

Габаритный чертеж

Yonos PICO STG 15/1–13 130

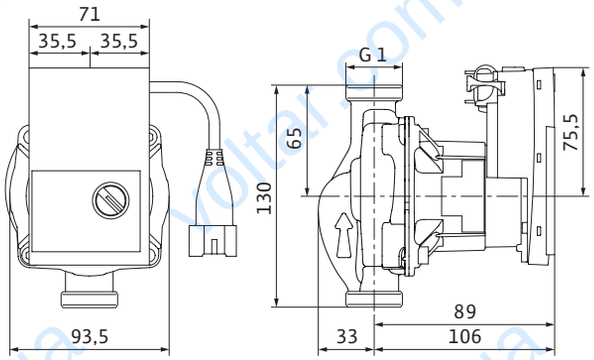

Габаритный чертеж

Yonos PICO STG 15/1–13 180

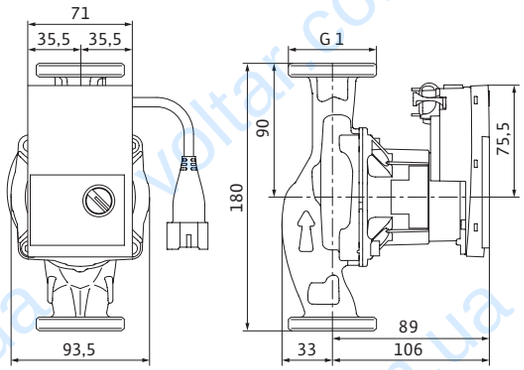

Технические характеристики

Номинальное давление	PN 10
Подключение к сети	1~230 В, 50/60 Hz
Частота вращения *N*	800 – 4800 об/мин
Потребляемая мощность P_1	4 – 75 W
Потребление тока *I*	max. 0,66 A
Минимальное давление на входе при температурах жидкости 50/95/110°C	0,5 / 3 / 10 m
Материалы	
Корпус насоса	Серый чугун (EN-GJL-200)
Рабочее колесо	Синтетический материал (полипропилен – 40% GF)
Вал насоса	Нержавеющая сталь
Подшипники	Металлографит

Информация для заказа

Wilo-Yonos PICO-STG...	Резьбовое соединение труб	Резьба	Индекс энергоэффективности (EEI)	Монтажная длина	Вес, прим.	Арт.-№
				L0 мм	*m* кг	
Yonos PICO-STG 15/1-13	Rp ½	G 1	≤ 0,23	130	1,8	4527506
Yonos PICO-STG 15/1-13	Rp ½	G 1	≤ 0,23	180	1,8	4527507