# V310

## серия VENUS

Ручной радиаторный клапан повышенного качества

ДАННЫЕ ПО ИЗДЕЛИЮ

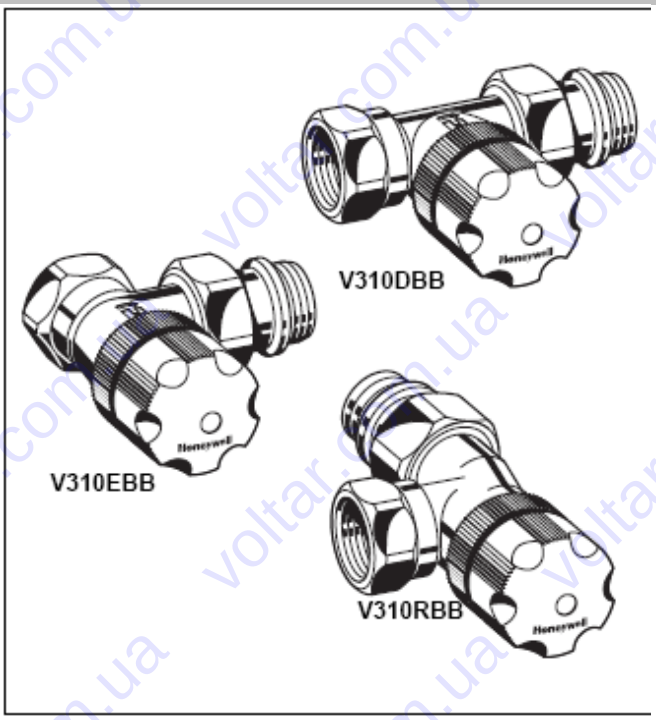


## Общие сведения

Термостатические клапаны серии VENUSявляются термостатическими клапанами, поставляемыми с маховиком для ручного регулирования расхода. Термостатический радиаторный клапан осуществляет индивидуальное регулирование комнатной температуры и таким образом обеспечивает экономию энергии. Термостатические радиаторные клапана серии VENUS отличаются тихой работой и устанавливаются на подающей трубе радиаторов в 2-х трубных системах со средним значением расхода.
Клапаны серии MARS поставляется с полностью работоспособным маховиком для ручного регулирования расхода через клапан. Для перевода клапана серии VENUS в термостатически управляемый клапан, маховик заменяется на радиаторный термостат, например, на Honeywell Thera-4.

## Особенности

- Поставляется с полностью рабочим ручным маховиком
- Легко переделывается в терморегулирующий клапан посредством замены ручного маховика радиаторным термостатом
- Универсальная вставка (типа BB) для среднего расхода
- Посадочный размер для термостата: M30 x 1.5 мм
- Подсоединение для всех видов труб от Ду10 до Ду15
- Тихая работа
- Хвостовик с встроенным кольцевым уплотнением

## Конструкция

Ручной радиаторный клапан состоит из:

- Корпус клапана с PN10, Ду10 или Ду15 с размерами согласно HD 1215 серия F, с внутренним резьбовым соединением соответствующим ISO 228 на входе; внутренним резьбовым соединением с накидной гайкой и радиаторным хвостовиком на выходе. Внутренние резьбовые соединения могут применяться как для резьбового соединения труб, так и для подсоединения медных и стальных труб посредством компрессионных фитингов (см. Принадлежности)
- Универсальная вставка клапана
- Маховик.
- Хвостовик и накидная гайка.

## Материалы

- Корпус клапана выполнен из горячекованной бронзы, никелированный
- Вставка клапана выполнена из латуни с штоком из нержавеющей стали, латунным картриджем и уплотнением из EPDM
- Маховик выполнен из белого пластика
- Накидная гайка из латуни, никелированная
- Радиаторный хвостовик выполнен из латуни, никелированный, кольцевые уплотнения из EPDM

## Спецификация

| | |
|---|---|
| Среда | Горячая вода |
| Значение pH | 8 ... 9,5 |
| Рабочая температура | макс. 120 °C |
| Рабочее давление | макс. 10 бар |
| Перепад давления | макс. 0.20 бар (рекомендован для бесшумной работы) |
| Значение $K_{vs}$ | 0,59 |
| Резьба соединения корпуса и термостатической головки | M 30 x 1,5 |
| Размер закрытия | 11,5 мм |
| Рабочий ход штока | 2,5 мм |

Copyright © 2005 Honeywell AG • Все права защищены

## Принцип действия

Термостатический клапан осуществляет индивидуальное регулирование комнатной температуры и таким образом экономит энергию.
Поставляется с маховиком для ручного регулирования комнатной температуры. При замене ручного маховика на термостатическую головки регулирование комнатной температуры будет осуществляться в автоматическом режиме.
Управление клапаном производится при помощи термостатического датчика и привода. Комнатный воздух, проходя вокруг датчика, вызывает расширение вещества чувствительного элемента датчика и с ростом температуры клапан начинает закрываться.И наоборот, при снижении температуры чувствительный элемент сжимается и проход становится больше. Величина открытия прохода и, соответственно, расход горячей воды через клапан изменяется пропорционально изменению температуры на датчике. Клапан пропускает только то количество воды, которое необходимо для поддержания заданной комнатной температуры, установленной на термостате.

## Размеры

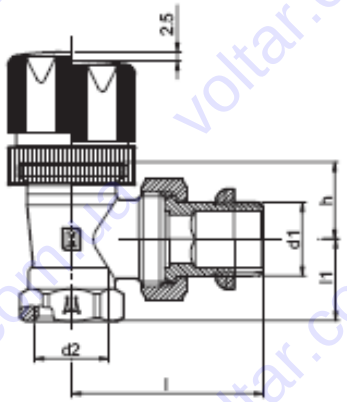


**Рис. 1. Угловой с внутренним резьбовым соединением на входе.**

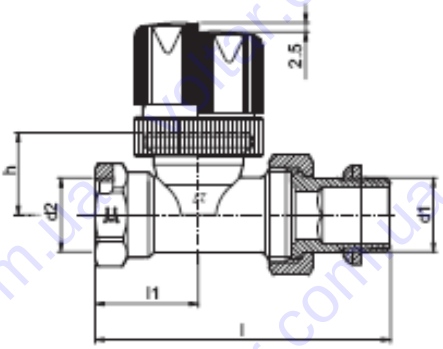


**Рис. 2. Прямой с внутренним резьбовым соединением на входе.**

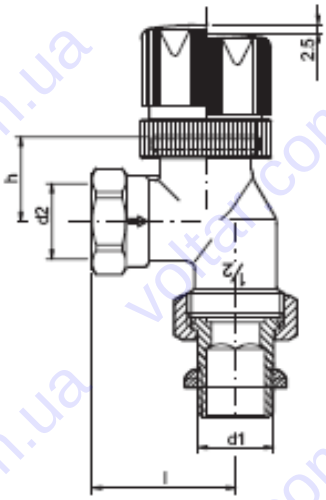


**Рис. 3. Обратный угловой с внутренним резьбовым соединением на входе.**

**ПРИМЕЧАНИЕ:** Если не указано другое, то все размеры приведены в мм.

## Заказные номера

**Таблица 1. Размеры и заказные номера.**

| Тип корпуса | Ду | Значение Kvs | ISO 228 | | l1 | l | h | Заказные номера |
|---|---|---|---|---|---|---|---|---|
| | | | d1 | d2 | | | | |
| Угловые, внутренняя резьба (рис.1) | 10 | 0,59 | Rp 3/8'' | Rp 3/8'' | 20 | 49 | 21,5 | V310EBB10 |
| | 15 | 0,59 | Rp 1/2'' | Rp 1/2'' | 23 | 53 | 21,5 | V310EBB15 |
| Прямые внутренняя резьба (рис.2) | 10 | 0,59 | Rp 3/8'' | Rp 3/8'' | 25 | 75 | 23 | V310DBB10 |
| | 15 | 0,59 | Rp 1/2'' | Rp 1/2'' | 29 | 82 | 23 | V310DBB15 |
| Обратный угловой (рис.3) | 15 | 0,59 | Rp 1/2'' | Rp 1/2'' | – | 38.5 | 23.5 | V310RBB15 |

## Принадлежности

### Трубные соединения (для внутренней резьбы на входе)

**Компрессионный фитинг для медных и стальных труб**

| | |
|---|---|
| 3/8" x 10 мм | VA620A1010 |
| 3/8" x 12 мм | VA620A1012 |
| 1/2" x 10 мм | VA620A1510 |
| 1/2" x 12 мм | VA620A1512 |
| 1/2" x 14 мм | VA620A1514 |
| 1/2" x 15 мм | VA620A1515 |
| 1/2" x 16 мм | VA620A1516 |

**Компрессионные соединения для медных труб и труб из мягкой стали (2 шт.)**

| | |
|---|---|
| 3/8" x 12 мм | VA621A1012 |
| 1/2" x 12 мм | VA621A1512 |
| 1/2" x 15 мм | VA621A1515 |
| 1/2" x 16 мм | VA621A1516 |

**Соединения для композитных труб (2 шт.)**

| | |
|---|---|
| 1/2" x 14 мм | VA622B1514 |
| 1/2" x 16 мм | VA622B1516 |

### Запасные части

**Сменная вставка клапана**

тип «BB» VS1200BB01

**Сменный маховик (10 штук)**

H100-1/2D

**Герметичная крышка**

для запирания клапанов на выходе радиатора

| | |
|---|---|
| Ду10 (3/8") | VA2202A010 |
| Ду15 (1/2") | VA2202A015 |

**Уплотнительное кольцо**

для герметичной крышки

| | |
|---|---|
| Ду10 (3/8") | VA5090A010 |
| Ду15 (1/2") | VA5090A015 |

**Специальный инструмент**

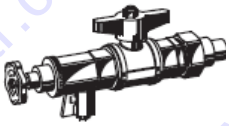

для замены вставок клапанов без опорожнения системы VA8200A001

## Параметры расхода

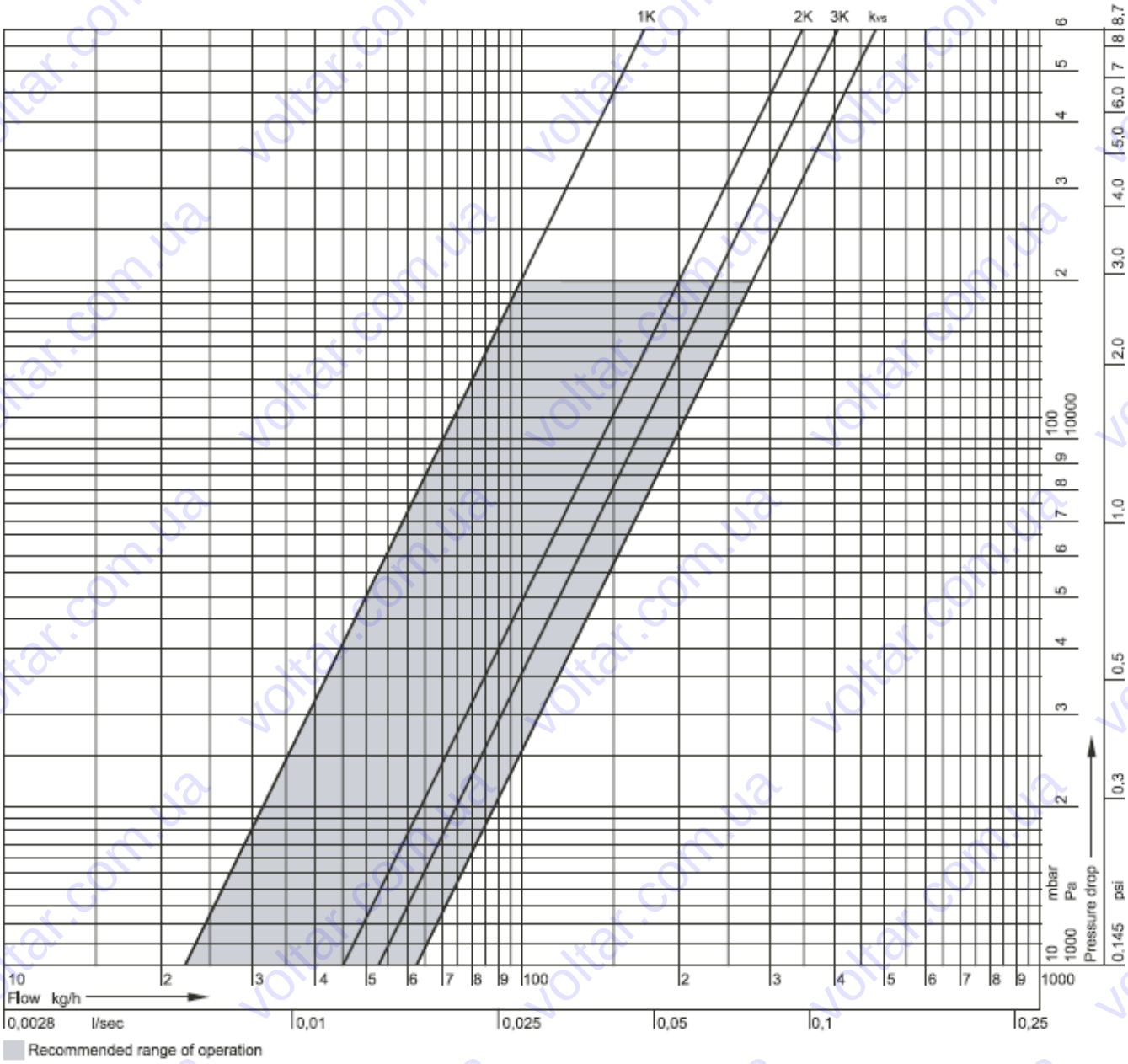


| Пропорциональный диапазон | 1K | 3K | 3K | открыт=$k_{vs}$ |
|---|---|---|---|---|
| значение $k_{vs}$ | 0,22 | 0,45 | 0,52 | 0,62 |

**Honeywell**

**Бытовая автоматика**
ЗАО Хоневелл
Киевская 7, 8 этаж
121059, Россия, Москва
Тел: (495) 797-63-01
Fax: (495) 796-98-92
http://www.honeywell-ec.ru

RU0H-0311GE25 R0507

Могут вноситься изменения без уведомления.

Произведено в соответствии с DIN EN ISO 9001